HIGHLIGHT
ARCHITECTURE

ООО «ХАЙЛАЙТ АРХИТЕКТУРА»

Многофункциональный жилой комплекс со встроенно-пристроенными помещениями (3-й этап строительства: Корпус 4, Корпус 5), расположенный на земельном участке по адресу: г. Москва, СВАО, ул. Ботаническая, вл. 29

РАБОЧАЯ ДОКУМЕНТАЦИЯ

Структурированная кабельная сеть

ГКО-70-23-СКС

Заказчик: АО «ГК «ОСНОВА»
Проектировщик: ООО «ХАЙЛАЙТ АРХИТЕКТУРА»

Генеральный директор Назаренко А.М.

Главный инженер проекта Дачкина К.В.

г. Москва, 2025

Ведомость рабочих чертежей основного комплекта

Номер листа	Наименование	Примечание
1	Общие данные	
2	Структурная схема СКС	
3	План расположения оборудования СС на -1 этаже к.4	
4	План расположения оборудования СС на 1 этаже 4к.	
5	План расположения оборудования СС на 2 этаже 4к.	
6	План расположения оборудования СС на 3 этаже 4к.	
7	План расположения оборудования СС на 4 этаже 4к.	
8	План расположения оборудования СС на 5 этаже 4к.	
9	План расположения оборудования СС на 6 этаже 4к.	
10	План расположения оборудования СС на 7 этаже 4к.	
11	План расположения оборудования СС на 8 этаже 4к.	
12	План расположения оборудования СС на 9 этаже 4к.	
13	План расположения оборудования СС на 10 этаже 4к.	
14	План расположения оборудования СС на 11 этаже 4к.	
15	План расположения оборудования СС на 12 этаже 4к.	
16	План расположения оборудования СС на 13 этаже 4к.	
17	План расположения оборудования СС на 14 этаже 4к.	
18	План расположения оборудования СС на 15 этаже 4к.	
19	План расположения оборудования СС на 16 этаже 4к.	
20	План расположения оборудования СС на 17 этаже 4к.	
21	План расположения оборудования СС на 18 этаже 4к.	
22	План расположения оборудования СС на 19 этаже 4к.	
23	План расположения оборудования СС на 20 этаже 4к.	
24	План расположения оборудования СС на 21 этаже 4к.	
25	План расположения оборудования СС на 22 этаже 4к.	
26	План расположения оборудования СС на 23 этаже 4к.	
27	План расположения оборудования СС на 24 этаже 4к.	
28	План расположения оборудования СС на 25 этаже 4к.	
29	План расположения оборудования СС на 26 этаже 4к.	
30	План расположения оборудования СС на 27 этаже 4к.	
31	План расположения оборудования СС на 28 этаже 4к.	
32	План расположения оборудования СС на 29 этаже 4к.	
33	План расположения оборудования СС на 30 этаже 4к.	
34	План расположения оборудования СС на -1 этаже к.5	
35	План расположения оборудования СС на 1 этаже 5к.	
36	План расположения оборудования СС на 2 этаже 5к.	
37	План расположения оборудования СС на 3 этаже 5к.	
38	План расположения оборудования СС на 4 этаже 5к.	
39	План расположения оборудования СС на 5 этаже 5к.	
40	План расположения оборудования СС на 6 этаже 5к.	
41	План расположения оборудования СС на 7 этаже 5к.	
42	План расположения оборудования СС на 8 этаже 5к.	
43	План расположения оборудования СС на 9 этаже 5к.	
44	План расположения оборудования СС на 10 этаже 5к.	
45	План расположения оборудования СС на 11 этаже 5к.	
46	План расположения оборудования СС на 12 этаже 5к.	
47	План расположения оборудования СС на 13 этаже 5к.	
48	План расположения оборудования СС на 14 этаже 5к.	
49	План расположения оборудования СС на 15 этаже 5к.	
50	План расположения оборудования СС на 16 этаже 5к.	
51	План расположения оборудования СС на 17 этаже 5к.	
52	План расположения оборудования СС на 18 этаже 5к.	
53	План расположения оборудования СС на 19 этаже 5к.	
54	План расположения оборудования СС на 20 этаже 5к.	
55	План расположения оборудования СС на 21 этаже 5к.	
56	План расположения оборудования СС на 22 этаже 5к.	
57	План расположения оборудования СС на 23 этаже 5к.	
58	План расположения оборудования СС на 24 этаже 5к.	
59	План расположения оборудования СС на 25 этаже 5к.	
60	План расположения оборудования СС на 26 этаже 5к.	
61	План расположения оборудования СС на 27 этаже 5к.	
62	План расположения оборудования СС на 28 этаже 5к.	
63	План расположения оборудования СС на 29 этаже 5к.	
64	План расположения оборудования СС на 30 этаже 5к.	
65	Схема компановки шкафов СКС	
66	Схема подключения панелей СКС ТШ4.1	
67	Схема подключения панелей СКС ТШ4.2	
68	Схема подключения панелей СКС ТШ5.1	

Ведомость рабочих чертежей основного комплекта

Номер листа	Наименование	Примечание
69	Схема подключения панелей СКС ТШ5.3	
70	Схема подключения панелей СКС ТШ5.2	
72	Схема подключения панелей СКС ТШ5.4	
73	Схема подключений шкафов ТШ4.1, ТШ4.2.	
74	Схема подключений шкафов ТШ5.1, ТШ5.2, ТШ5.3, ТШ5.4, ТШ5.5	
75	Типовая схема монтажа кабельных лотков	
76	Типовая схема монтажа кабельных лотков	
77	Схема заделки огнстойкими материалами	
23	Схема заделки огнстойкими материалами	
83	Схема заделки огнстойкими материалами	
83	Схема заделки огнстойкими материалами	
1	Задание ЭОМ	

Ведомость ссылочных и прилагаемых документов

Обозначение	Наименование	Примечание
	Ссылочные документы	
ГОСТ Р 22.1.12-2005. (ред. от 01.06.2011)	Национальный стандарт Российской Федерации. Безопасность в чрезвычайных ситуациях. Структурированная система мониторинга и управления инженерными системами зданий и сооружений. Общие требования	
Федеральный закон №123-ФЗ (ред. от 01.03.2023)	Технический регламент о требованиях пожарной безопасности	
ГОСТ Р 53245-2008 (ред. 10.2018)	Информационные технологии. Структурированные кабельные системы. Монтаж основных узлов системы. Методы испытания	
ГОСТ Р 53246-2008	Информационные технологии. Структурированные кабельные системы. Проектирование основных узлов системы. Общие требования	
СП 134.13330.2022	Системы электросвязи зданий и сооружений. Основные положения проектирования	
	Технического задания на проектирование	
	Прилагаемые документы	
ГКО-70-23-РФ.С	Спецификация оборудования и материалов	17 листов
ГКО-70-23-РФ.ЗЭ	Задание на электроснабжение	1 лист

1. Общая часть.

Настоящая рабочая документация надокументация на строительство многофункционального жилого комплекса со встроенно-пристроенными помещениями, расположенный по адресу: г. Москва, СВАО, ул. Ботаническая, вл. 29 (далее - Объект) разработана на основании решения застройщика.

Основанием для разработки данного раздела рабочей документации является Договор подряда на проектирование.

Раздел включает в себя следующие подсистемы:
-домовая сеть передачи данных и IP телевидения;
-домовая сеть телефонии;
-структурированная кабельная сеть для технологических нужд УК и в ДОУ.

В связи с тем, что характер Объекта и проводимые в нем мероприятия предъявляют самые высокие требования к качеству и надежности оборудования, проектом предусматривается оснащение оборудованием последнего поколения с высокими показателями надежности, изготовляемым отечественной промышленностью с учетом международного опыта строительства аналогичных зданий.

2. Домовая сеть передачи данных (СПД) и IP-телевидения . Домовая сеть телефонии (ТФ). Домовая распределительная сеть (ДРС).

2.1 Основные технические решения.

Согласно Техническому заданию, данным проектом предусматривается только пассивная часть распределительной сети системы широкополосного доступа (патч-панели, кабельная сеть, абонентские розетки и т.п.), а также коммутаторы (необходимые для функционирования сети) и источники бесперебойного питания. Комплектация объекта прочим активным оборудованием (серверами, шлюзами, маршрутизаторами и т.п.), производится оператором связи.

Окончательное месторасположение точек доступа определяется в ходе пусконаладочных работ и по согласованию с Заказчиком.
Подключение (технологическое присоединение) объекта капитального строительства к сети электросвязи ПАО МГТС: телефонии, доступа к сети интернет (до 1 Гбит/сек), IP-TV, проводное вещания и оповещение по технологии FTTH/PON (пассивная оптическая сеть) осуществляется силами ПАО МГТС.

От кластерной оптической муфты, расположенной в близи от объекта телефонизации в ТКК№618-355 (или другого ближайшего ТК) ПАО МГТС по адресу г. Москва1 СВАО1 ул. Ботаническая1 вл.29 прокладывается оптический кабель 96 волокон (используя 50 ОВ: 01-50) до разветвительной муфты, устанавливаемой в общем подземном паркинге.

От разветвительной муфты, устанавливаемой в общем подземном паркинге, прокладывается магистральный кабель 48 ОВ до разветвительной муфты, устанавливаемой под корпусами 4 и 5.

От разветвительной муфты, устанавливаемой под корпусами 4 и 5 прокладывается 2 оптических кабеля 24 ОВ в пом. СС 4.05 и 5.14.
В помещениях СС устанавливаются ОРШ, в которых размещаются сплиттеры (с делением 1х32) силами ПАО МГТС. На этажах в слаботочных нишах устанавливаются ОРК силами ПАО МГТС.

Силами ГК "ОСНОВА" осуществляется организация технологической сети передачи данных и телефонии в 4, 5 корпусах и ДОУ. Путем присоединения ОРШ (ПАО МГТС), установленном в помещении СС 4 корпуса (4.05-1) оптоволоконный патч-корд (Hyperline FC-D2-9-LC/AR-SC/AR-H-10M-LSZH-YL) вводится в ТШ4.1 (пом. 4.05-1) и подключается к коммутатору ядра com4.1-1 (MES2324F). От com4.1-1 оптоволоконным патч-кордом (Hyperline FC-D2-9-LC/AR-SC/AR-H-3M-LSZH-YL) подключается com4.1-2 (Коммутатор MES2424), fo4.1-1 оптический кросс, fo4.1-2 оптический кросс, fo4.1-3 оптический кросс.

От коммутатора com4.1-2 (Коммутатор MES2424) порты подключаются патч-кордом UTP Cat5 (Hyperline PC-LPM-UTP-RJ45-RJ45-C5e-2M-LSZH-GY) к патч панели (Hyperline PP2-19-24-8P8C-C6A-SH-110D). От патч-панели производится разводка медной витой пары (Hyperline UUTP4-C5E-S24-IN-LSZH-GY-305) к абонентским двухпортовым розеткам RJ-45 (Hyperline SB1-2-8P8C-C5e-WH) для технологических нужд УК и в ДОУ.

Оптический кросс fo4.1-1 соединяется оптическим кабелем для внешней и внутренней прокладки (Hyperline FO-DT-IN/OUT-9S-4-LSZH-BK) с оптическим кроссом fo4.2-1 (ТШ4.2, пом. 30.4.3). От fo4.2-1 оптическим патч-кордом (Hyperline FC-D2-9-LC/AR-SC/AR-H-3M-LSZH-YL) подключается коммутатор (MES2408), порты которого, подключаются патч-кордом UTP Cat5 (Hyperline PC-LPM-UTP-RJ45-RJ45-C5e-2M-LSZH-GY) к патч панели (Hyperline PP2-19-24-8P8C-C6A-SH-110D). От патч-панели производится разводка медной витой пары (Hyperline UUTP4-C5E-S24-IN-LSZH-GY-305) к абонентским двухпортовым розеткам RJ-45 (Hyperline SB1-2-8P8C-C5e-WH) для технологических нужд УК и в ДОУ.

Оптический кросс fo4.1-2 соединяется оптическим кабелем для внешней и внутренней прокладки (Hyperline FO-DT-IN/OUT-9S-4-LSZH-BK) с оптическим кроссом fo5.2-1 (ТШ5.2, пом. 5.12). От fo5.2-1 оптическим патч-кордом (Hyperline FC-D2-9-LC/AR-SC/AR-H-3M-LSZH-YL) подключается коммутатор com5.2-1 (MES2424), порты которого, подключаются патч-кордом UTP Cat5 (Hyperline PC-LPM-UTP-RJ45-RJ45-C5e-2M-LSZH-GY) к патч панели (Hyperline PP2-19-24-8P8C-C6A-SH-110D), оптическим патч-кордом (Hyperline FC-D2-9-LC/AR-SC/AR-H-3M-LSZH-YL) к оптическому кроссу fo5.2-2. От патч-панели производится разводка медной витой пары (Hyperline UUTP4-C5E-S24-IN-LSZH-GY-305) к абонентским двухпортовым розеткам RJ-45 (Hyperline SB1-2-8P8C-C5e-WH) для технологических нужд УК и в ДОУ.

Оптический кросс fo5.2-2 соединяется оптическим кабелем для внешней и внутренней прокладки (Hyperline FO-DT-IN/OUT-9S-4-LSZH-BK) с оптическим кроссом fo5.1-1 (ТШ5.1, пом. 5.14). От fo5.1-1 оптическим патч-кордом (Hyperline FC-D2-9-LC/AR-SC/AR-H-3M-LSZH-YL) подключается коммутатор com5.1-1 (MES2424), порты которого, подключаются патч-кордом UTP Cat5 (Hyperline PC-LPM-UTP-RJ45-RJ45-C5e-2M-LSZH-GY) к патч панели (Hyperline PP2-19-24-8P8C-C6A-SH-110D), оптическим патч-кордом (Hyperline FC-D2-9-LC/AR-SC/AR-H-3M-LSZH-YL) к оптическому кроссу fo5.1-2. От патч-панели производится разводка медной витой пары (Hyperline UUTP4-C5E-S24-IN-LSZH-GY-305) к абонентским двухпортовым розеткам RJ-45 (Hyperline SB1-2-8P8C-C5e-WH) для технологических нужд УК и в ДОУ.

Оптический кросс fo5.1-2 соединяется оптическим кабелем для внешней и внутренней прокладки (Hyperline FO-DT-IN/OUT-9S-4-LSZH-BK) с оптическим кроссом fo5.3-1 (ТШ5.3, пом. 30.5.3). От fo5.3-1 оптическим патч-кордом (Hyperline FC-D2-9-LC/AR-SC/AR-H-3M-LSZH-YL) подключается коммутатор com5.3-1 (MES2408), порты которого, подключаются патч-кордом UTP Cat5 (Hyperline PC-LPM-UTP-RJ45-RJ45-C5e-2M-LSZH-GY) к патч панели (Hyperline PP2-19-24-8P8C-C6A-SH-110D). От патч-панели производится разводка медной витой пары (Hyperline UUTP4-C5E-S24-IN-LSZH-GY-305) к абонентским двухпортовым розеткам RJ-45 (Hyperline SB1-2-8P8C-C5e-WH) для технологических нужд УК и в ДОУ.

Оптический кросс fo5.2-2 соединяется оптическим кабелем для внешней и внутренней прокладки (Hyperline FO-DT-IN/OUT-9S-4-LSZH-BK) с оптическим кроссом fo5.1-1 (ТШ5.1, пом. 5.14). От fo5.1-1 оптическим патч-кордом (Hyperline FC-D2-9-LC/AR-SC/AR-H-3M-LSZH-YL) подключается коммутатор com5.1-1 (MES2424), порты которого, подключаются патч-кордом UTP Cat5 (Hyperline PC-LPM-UTP-RJ45-RJ45-C5e-2M-LSZH-GY) к патч панели (Hyperline PP2-19-24-8P8C-C6A-SH-110D), оптическим патч-кордом (Hyperline FC-D2-9-LC/AR-SC/AR-H-3M-LSZH-YL) к оптическому кроссу fo5.1-2. От патч-панели производится разводка медной витой пары (Hyperline UUTP4-C5E-S24-IN-LSZH-GY-305) к абонентским двухпортовым розеткам RJ-45 (Hyperline SB1-2-8P8C-C5e-WH) для технологических нужд УК и в ДОУ.

Оптический кросс fo5.2-2 соединяется оптическим кабелем для внешней и внутренней прокладки (Hyperline FO-DT-IN/OUT-9S-4-LSZH-BK) с оптическим кроссом fo5.1-1 (ТШ5.1, пом. 5.14). От fo5.1-1 оптическим патч-кордом (Hyperline FC-D2-9-LC/AR-SC/AR-H-3M-LSZH-YL) подключается коммутатор com5.1-1 (MES2424), порты которого, подключаются патч-кордом UTP Cat5 (Hyperline PC-LPM-UTP-RJ45-RJ45-C5e-2M-LSZH-GY) к патч панели (Hyperline PP2-19-24-8P8C-C6A-SH-110D), оптическим патч-кордом (Hyperline FC-D2-9-LC/AR-SC/AR-H-3M-LSZH-YL) к оптическому кроссу fo5.4-2. От патч-панели производится разводка медной витой пары (Hyperline UUTP4-C5E-S24-IN-LSZH-GY-305) к абонентским двухпортовым розеткам RJ-45 (Hyperline SB1-2-8P8C-C5e-WH) для технологических нужд УК и в ДОУ.

Оптический кросс fo5.4-1 соединяется оптическим кабелем для внешней и внутренней прокладки (Hyperline FO-DT-IN/OUT-9S-4-LSZH-BK) с оптическим кроссом fo5.5-1 (ТШ5.5, пом. 5.15). От fo5.5-1 оптическим патч-кордом (Hyperline FC-D2-9-LC/AR-SC/AR-H-3M-LSZH-YL) подключается коммутатор com5.5-1 (MES2424), порты которого, подключаются патч-кордом UTP Cat5 (Hyperline PC-LPM-UTP-RJ45-RJ45-C5e-2M-LSZH-GY) к патч панели (Hyperline PP2-19-24-8P8C-C6A-SH-110D). От патч-панели производится разводка медной витой пары (Hyperline UUTP4-C5E-S24-IN-LSZH-GY-305) к абонентским двухпортовым розеткам RJ-45 (Hyperline SB1-2-8P8C-C5e-WH) для технологических нужд УК и в ДОУ.

Для формирования кабельной трассы используются лотки (в коридорах в пространстве за подвесным потолком) и гоф. трубе. При этом все кабельные линии на рабочих местах расшиваются на телекоммуникационную розетку категории 5е с разъемом RJ45. Телекоммуникационные розетки рабочих мест устанавливаются в соответствии с заданием дизайн проекта.

3. Домовая сеть передачи данных (СПД) телефонии (ТФ) и IP-телевидения.

Абоненты подключаются к сети электросвязи после заключения договора.

4. Структурированная кабельная сеть для технологических нужд УК и в ОУ (СКС).

В проекте предусмотрено строительство структурированной кабельной системы (СКС) для технологических нужд УК и в ДОУ силами ГК "ОСНОВА".
СКС обеспечивает:
организацию кабельной подсистемы для системы передачи данных (в т.ч. для подключения оборудования смежных разделов к сети общего доступа Интернет);
организацию кабельной подсистемы для системы телефонной связи;
организацию кабельной подсистемы для системы коллективного приема телевидения;

Строительство СКС позволяет предоставить в проектируемые здания услуги передачи данных, телефонии и телевидения.
СКС представляет собой распределительную сеть телефонии и передачи данных, объединённых в одном кабеле.

Подключение услуг передачи данных, IP-телевидения и телефонии абонентов осуществляется оператором связи по сети передачи данных.

Розетки для технологических нужд УК и в ДОУ подключаются к IP АТС комплекса (предусмотрена 1 и 2 этапом).

5. Оборудование систем СПД, IP-телевидения -и ТФ

Состав оборудования:
· Оптический распределительный шкаф, оптический распределительный кросс и абонентские оптические розетки (оборудование устанавливаемое силами ПАО МГТС);
· Шкаф телекоммуникационный 19" напольный 22U (TTBR-2288-AS-RAL9004)Hyperline;
· Розетки RJ-45 Hyperline (SB1-2-8P8C-C5e-WH) для технологических нужд УК и в ДОУ;
· Коммутатор агрегации уровня L3 на 20 x SFP, 4 x 10G SFP+ (MES2324F) Eltex;
· Коммутатор доступа/агрегации уровня L2 24 x 1G, 4 x 10G SFP+ (MES2424) Eltex;
· Коммутатор уровня L2 8 x 1G, 2 x 1G SFP (MES2408) Eltex;
· Патч-панель 24 порта RJ-45 (PP2-19-24-8P8C-C6A-SH-110D);
· Оптический кросс (FO-19R-1U-3xSLT-W140H42-24UN-BK) Hyperline;
· Источник бесперебойного питания (ИБП СИПБ1КА.9-11) Eltex;
· Модуль вентиляторный с термостатом и датчиком температуры (TRFA-MICR-4F-RAL9004) Hyperline;
· Кабельный организатор 19" (CM-1U-ML) Hyperline;
· Оптический проходной адаптер LC/PC-LC/PC, MM, duplex (FA-P11Z-DLC/DLC N/WH-BG) Hyperline.

6. Указания по монтажу .

Монтаж выполнять в соответствии с требованиями чертежей и инструкций предприятий изготовителей. Прокладка вертикальных и горизонтальных кабельных трасс осуществляется совместно с кабельными трассами других слаботочных систем.

Проход кабельных трасс через перегородки и перекрытия с нормируемыми пределами огнестойкости осуществляется в гильзах, стальных трубах с последующей заделкой противопожарным раствором/составом, обеспечивающим требуемый предел огнестойкости. Выбор проводов и кабелей, способов их прокладки выполняется в соответствии с положениями ПУЭ, СНиП 3.05.06-85, ГОСТ 31565-2012. Концы труб должны заходить внутрь тройников, углов, муфт, монтажных коробок и пр. не менее, чем на 5 мм. Жилы кабелей и проводов в шкафах, щитах, монтажных коробках и пр. соединять при помощи клеммников. Все металлические элементы крепежа должны быть оцинкованы.

Всё оборудование, модули, приборы, кабели, должны быть промаркированы в соответствии с их функциональным назначением, изложенным в документациях. Маркировка должна быть стойкой к воздействию окружающей среды. Маркировка для всего оборудования, кабелей, проводов и иного коммуникационного оборудования должна производиться единообразно с использованием идентичных изделий для маркировки. Маркировку центрального оборудования выполнять при помощи полимерных самоклеящихся табличек с надписями. Маркировку кабелей выполнять при помощи самоклеящихся маркеров, закрепляемых на кабеле.

7. Мероприятия по охране труда и технике безопасности .

Техника безопасности.

К монтажу, ремонту и обслуживанию электротехнической аппаратуры системы СКС допускается обслуживающий персонал:
· имеющий 3-ю квалификационную группу согласно ПТЭ и ПТБ (с правом допуска к обслуживанию электроустановок до 1000 В);
· изучивший рабочую документацию и настоящий проект;
· прошедший инструктаж.

Работы по обслуживанию и ремонту аппаратуры, оборудования СКС должны вестись с отключением оп питающего напряжения и источника первичного электропитания, а на автоматических выключателях питания вывешивается табличка "Работают люди».

Изм.	Кол.уч.	Лист	№ док.	Подпись	Дата	ГКО-70-23-СКС			
						Многофункциональный жилой комплекс со встроенно-пристроенными помещениями (3-й этап строительства: Корпус 4, Корпус 5) Расположенный на земельном участке по адресу: г. Москва, СВАО,ул. Ботаническая, вл. 29			
Разработал		Шишков			11.24	Структурированные кабельные системы	Стадия	Лист	Листов
		Данилов			11.24		Р	1	74
ГИП		Цветков			11.24	Общие данные	ЮНК Инжиниринг		

Формат А1

Взам. инв. №

Подп. и дата

Инв. № подл.

СКС

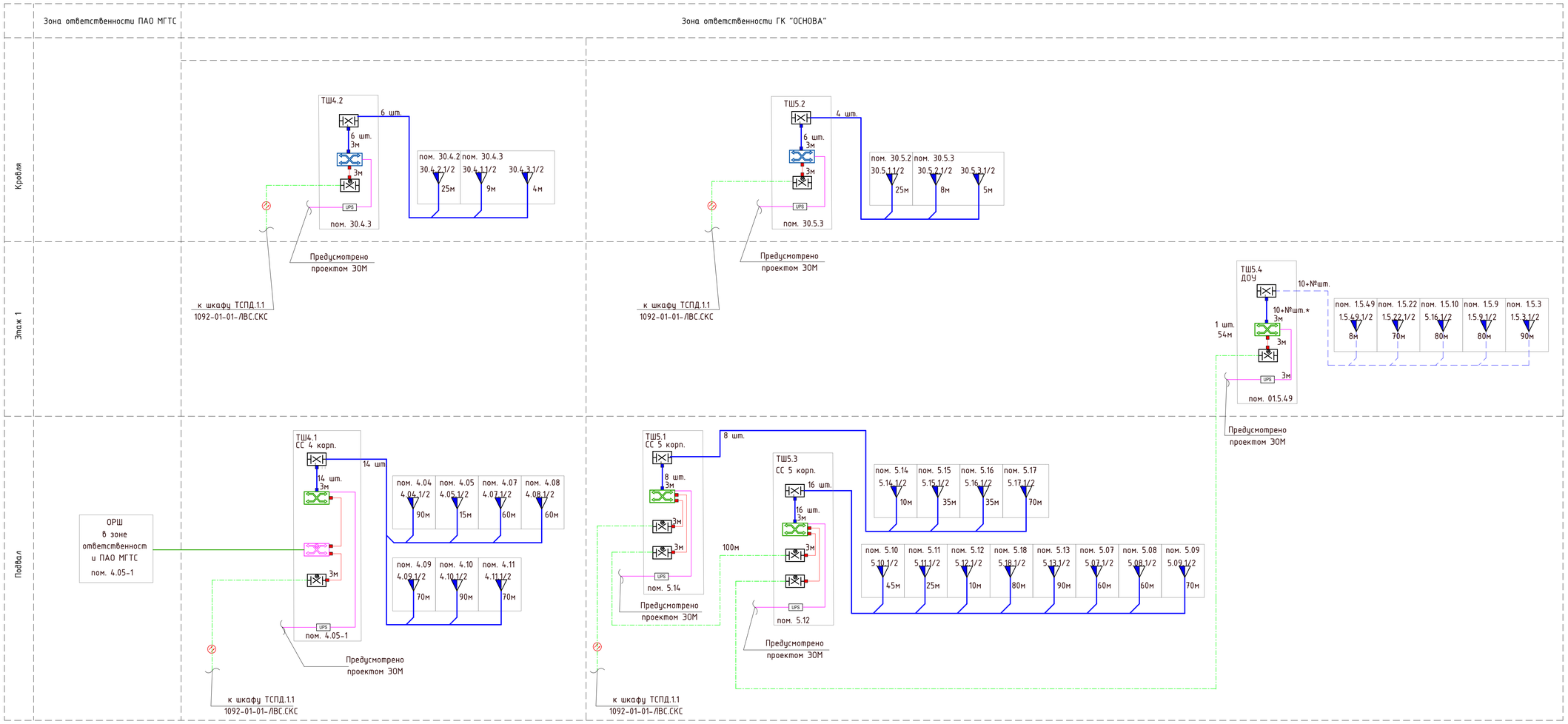

Условные графические обозначения для системы СПД и ТФ

- Патч-панель 24 порта RJ-45 Hyperline PP2-19-24-8P8C-C6A-SH-110D
- Коммутатор на 8 x 1G, 2 x 1G SFP MES2408
- Коммутатор на 24 x 1G, 4 x 10G SFP+ MES2424
- Коммутатор на 20 x SFP, 4 x 10G SFP+ MES2324F
- Компьютерная розетка RJ-45 Hyperline SB1-2-8P8C-C5e-WH
- Оптический кросс Hyperline FO-19R-1U-3xSLT-W140H42-24UN-BK
- Источник бесперебойного питания ИБП СИПБ1КА.9-11 Eltex

Кабели систем СПД и ТФ

- Магистральный оптический кабель "Hyperline FO-DT-IN/OUT-9S-4-LSZH-BK";
- Абонентский кабель "Folan U/UTP Cat5e PVCLS нг(А)-LSLTx 2x2x0,52";
- Абонентский кабель "Hyperline UUTP4-C5E-S24-IN-LSZH-GY-305";
- Патч-корд UTP Cat5 "Hyperline PC-LPM-UTP-RJ45-RJ45-C5e-2M-LSZH-GY";
- Патч-корд оптический "Hyperline FC-D2-9-LC/AR-SC/AR-H-3M-LSZH-YL";
- Патч-корд оптический "Hyperline FC-D2-9-LC/AR-SC/AR-H-10M-LSZH-YL";
- Провод питания.

Примечание:
Строительство СКС в ДОУ выполняется арендатором.
* - оборудование учитывается при строительстве СКС в ДОУ.

Изм.	Кол.уч.	Лист	№ док.	Подпись	Дата				
Разработал		Шишков			11.24	ГКО-70-23-СКС			
Проверил		Данилов			11.24	Многофункциональный жилой комплекс со встроенно-пристроенными помещениями (3-й этап строительства: Корпус 4, Корпус 5) Расположенный на земельном участке по адресу: г. Москва, СВАО,ул. Ботаническая, вл. 29			
						Структурированные кабельные системы	Стадия	Лист	Листов
							Р	2	
						Структурная схема СКС	ЮНК Инжиниринг		
ГИП		Цветков			11.24				

Взам. инв. №
Подп. и дата
Инв. № подл.

Формат А1

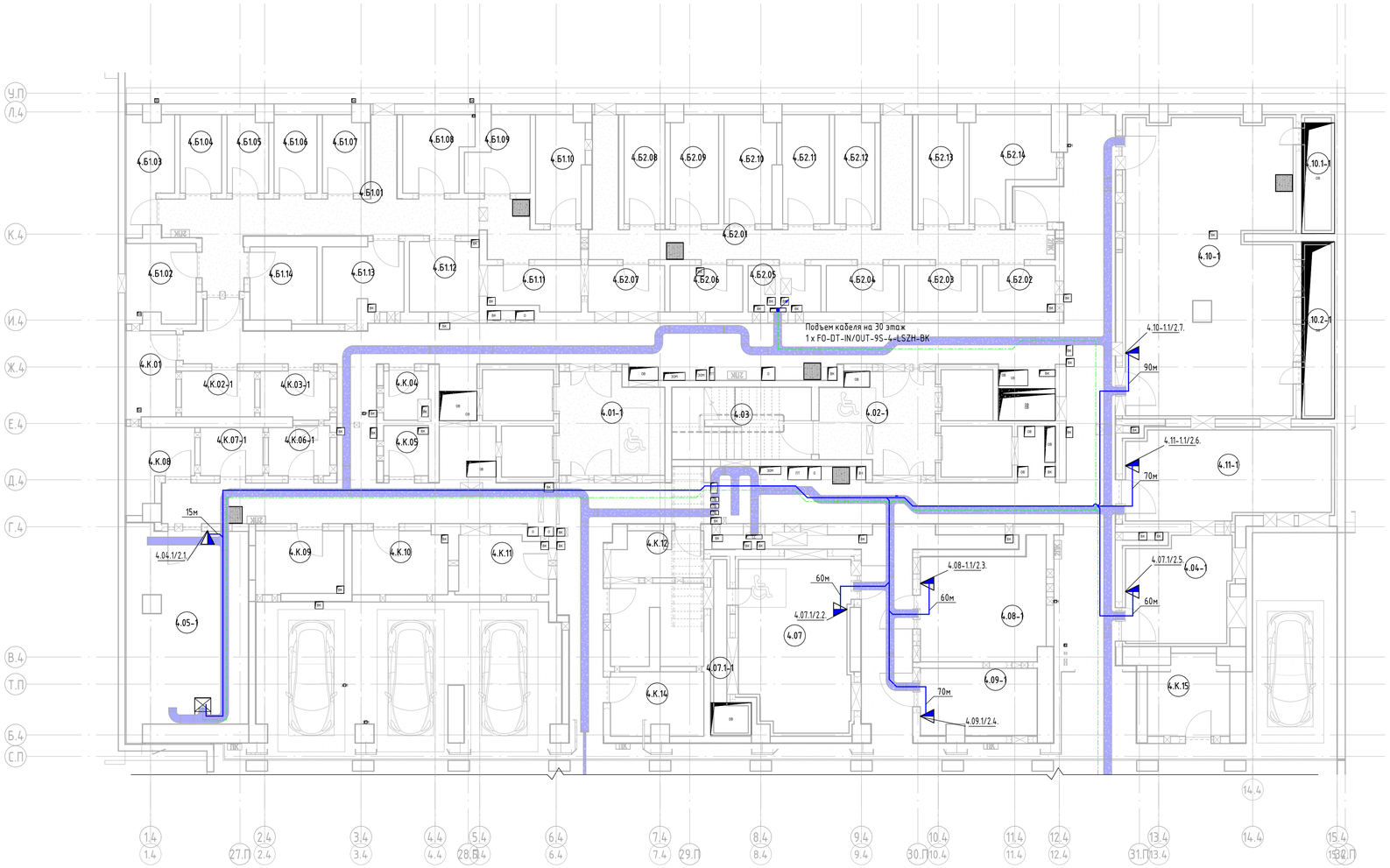

Экспликация помещений -1 этажа К4			
Номер	Наименование	Площадь, м²	Кат. пом.
4.01	Лифтовой холл (зона безопасности МГН)	14,27	
4.02	Лифтовой холл (зона безопасности МГН)	15,02	
4.03	ЛК-1	14,04	
4.04	Венткамера вытяжная ДУ	14,68	
4.05	Помещение СС	33,21	
4.07	Венткамера приточная МОП	25,35	
4.07.1	Форкамера	3,99	
4.08	Электрощитовая жилёй	18,73	
4.09	Электрощитовая БКТ	10,61	
4.10	Венткамера приточная паркинг/кладовые	67,10	
4.10.1	Форкамера	4,20	
4.10.2	Форкамера	6,37	
4.11	Венткамера вытяжная паркинг	24,47	
4.Б1.01	Проход	28,43	
4.Б1.02	Зона хранения	7,64	
4.Б1.03	Зона хранения	6,88	
4.Б1.04	Зона хранения	4,53	
4.Б1.05	Зона хранения	4,38	
4.Б1.06	Зона хранения	4,68	
4.Б1.07	Зона хранения	4,50	
4.Б1.08	Зона хранения	6,86	
4.Б1.09	Зона хранения	5,77	
4.Б1.10	Зона хранения	7,06	
4.Б1.11	Зона хранения	5,57	
4.Б1.12	Зона хранения	6,83	
4.Б1.13	Зона хранения	8,02	
4.Б1.14	Зона хранения	6,95	
4.Б2.01	Проход	28,41	
4.Б2.02	Зона хранения	4,69	
4.Б2.03	Зона хранения	4,69	
4.Б2.04	Зона хранения	4,69	
4.Б2.05	Зона хранения	4,69	
4.Б2.06	Зона хранения	4,69	
4.Б2.07	Зона хранения	4,95	
4.Б2.08	Зона хранения	6,19	
4.Б2.09	Зона хранения	7,18	
4.Б2.10	Зона хранения	7,44	
4.Б2.11	Зона хранения	7,11	
4.Б2.12	Зона хранения	5,96	
4.Б2.13	Зона хранения	6,84	
4.Б2.14	Зона хранения	9,78	
4.К.01	Кладовая	6,15	
4.К.02	Кладовая	4,65	
4.К.03	Кладовая	4,61	
4.К.04	Кладовая	3,06	
4.К.05	Кладовая	3,12	
4.К.06	Кладовая	4,21	
4.К.07	Кладовая	4,20	
4.К.08	Кладовая	6,12	
4.К.09	Кладовая	7,72	
4.К.10	Кладовая	8,41	
4.К.11	Кладовая	7,24	
4.К.12	Кладовая	5,44	
4.К.13	Кладовая	9,91	
4.К.14	Кладовая	8,04	
4.К.15	Кладовая	8,87	

Условные графические обозначения для системы СПД и ТФ

- Компьютерная розетка RJ-45 Hyperline SB1-2-8P8C-C5e-WH

ТШ - Телекоммуникационный шкаф ОКС СПД и ТФ

- Лоток СС, СБ перфорированный "ОКС 300х50 L3000 толщ.1,0 мм с крышкой"

Кабели систем СПД и ТФ

- Магистральный оптический кабель "Hyperline FO-DT-IN/OUT-9S-4-LSZH-BK";
- Абонентский кабель "Hyperline UUTP4-C5E-S24-IN-LSZH-GY-305";

Прокладка кабельных трасс осуществляется в перфорированном лотке.
Опуски от лотка осуществляются в гофрированной трубе ОКС Octopus, самозатухающий ПВХ, легкая, D20 мм.
Проходки лотка в стенах заделываются огнезащитными материалами не менее класса огнестойкости конструкции.

Изм.	Кол.уч.	Лист	№ док.	Подпись	Дата	ГКО-70-23-СКС			
						Многофункциональный жилой комплекс со встроенно-пристроенными помещениями (3-й этап строительства: Корпус 4, Корпус 5) Расположенный на земельном участке по адресу: г. Москва, СВАО,ул. Ботаническая, вл. 29			
Разработал		Шишков			11.24	Структурированные кабельные системы	Стадия	Лист	Листов
Проверил		Данилов			11.24		Р	3	
ГИП		Цветков			11.24	План расположения оборудования СС на -1 этаже к.4	ЮНК Инжиниринг		

Взам. инв. №
Подп. и дата
Инв. № подл.

Формат А1

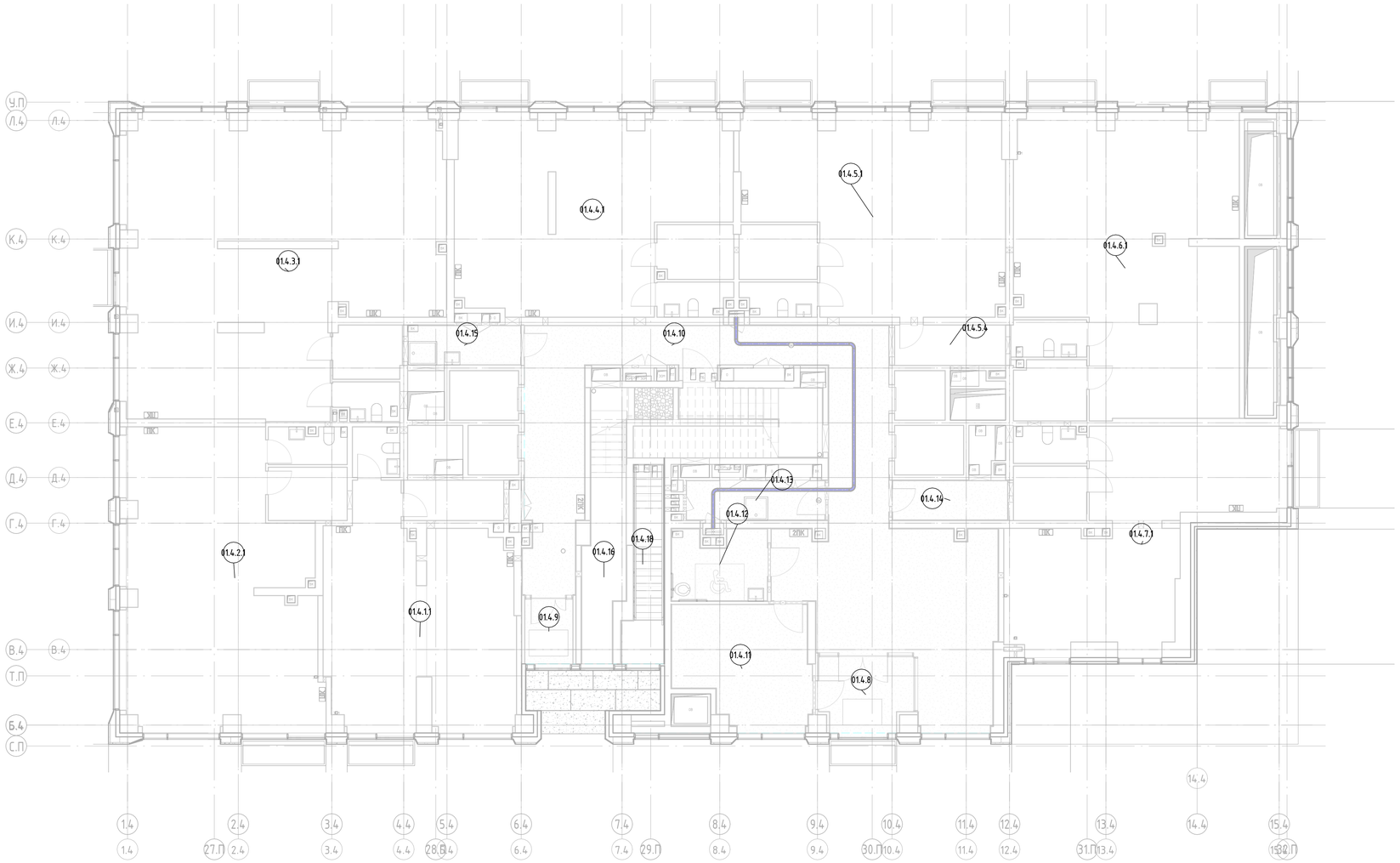

Экспликация помещений 1 этажа			
Номер	Наименование	Площадь, м²	Кат. пом.
01.4.1.1	Торговый зал	57,48	
01.4.1.2	Помещение персонала	6,11	
01.4.1.3	С/у персонала	3,72	
01.4.2.1	Торговый зал	79,22	
01.4.2.2	Помещение персонала	6,55	
01.4.2.3	С/у персонала	4,43	
01.4.3.1	Торговый зал	123,97	
01.4.3.2	Помещение персонала	5,73	
01.4.3.3	С/у персонала	3,78	
01.4.4.1	Торговый зал	69,53	
01.4.4.2	Помещение персонала	6,63	
01.4.4.3	С/у персонала	3,95	
01.4.5.1	Торговый зал	67,28	
01.4.5.2	Помещение персонала	6,94	
01.4.5.3	С/у персонала	4,04	
01.4.5.4	Помещение персонала	6,60	
01.4.6.1	Торговый зал	87,86	
01.4.6.2	Помещение персонала	6,64	
01.4.6.3	С/у персонала	4,47	
01.4.7.1	Торговый зал	57,87	
01.4.7.2	Помещение персонала	6,12	
01.4.7.3	С/у персонала	4,08	
01.4.8	Тамбур	9,90	
01.4.9	Тамбур	4,63	
01.4.10	Вестибюль	102,88	
01.4.11	Колясочная	22,64	
01.4.12	С/у МГН и посетителей с детьми	9,38	
01.4.13	Помещение для мойки лап	8,03	
01.4.14	Кладовая	6,67	
01.4.15	ПУИ	6,52	
01.4.16	ЛК – 1	16,99	
01.4.17	ЛК – 2	15,99	
01.4.18	ЛК – 3	9,64	
01.5.1	Тамбур	7,29	
01.5.2	Коридор	120,10	
01.5.3	Помещение охраны	12,62	
01.5.4	Раздевальная	20,42	
01.5.5	Групповая	58,26	
01.5.6	С/У	20,19	
01.5.7	Буфетная	8,07	
01.5.8	Спальня	57,04	
01.5.9	Кабинет психолога, логопеда	20,30	
01.5.10	Кабинет администрации	30,74	
01.5.11	Раздевальная	25,27	
01.5.12	Групповая	59,34	
01.5.13	С/У	17,15	
01.5.14	Буфетная	9,36	
01.5.15	Спальня	66,78	
01.5.16	Холодный цех	15,70	
01.5.17	Зал для физкультурных и музыкальных занятий	113,45	
01.5.18	Кладовая инвентаря	16,33	
01.5.19	Коридор	131,57	
01.5.20	Тамбур	4,16	

Условные графические обозначения для системы СПД и ТФ

– Лоток СС, СБ перфорированный "ОКС 100х50 L3000 толщ.1,0 мм с крышкой"

Прокладка кабельных трасс осуществляется в перфорированном лотке.
Опуски от лотка осуществляются в гофрированной трубе ОКС Octopus, самозатухающий ПВХ, легкая, D20 мм.
Прохайки лотка в стенах заделываются огнезащитными материалами не менее класса огнестойкости конструкции.

Взам. инв. №	Подп. и дата	Инв. № подл.

Изм.	Кол.уч.	Лист	№ док.	Подпись	Дата	ГКО-70-23-СКС			
						Многофункциональный жилой комплекс со встроенно-пристроенными помещениями (3-й этап строительства: Корпус 4, Корпус 5) Расположенный на земельном участке по адресу: г. Москва, СВАО,ул. Ботаническая, вл. 29			
Разработал		Шишков			11.24	Структурированные кабельные системы	Стадия	Лист	Листов
Проверил		Данилов			11.24		Р	4	
ГИП		Цветков			11.24	План расположения оборудования СС на 1 этаже 4к.	ЮНК Инжиниринг		

Формат А1

Экспликация помещений 2 этажа К4			
Номер	Наименование	Площадь, м²	Кат. пом.
02.4.1	Коридор	38,85	
02.4.2	Коридор	36,95	
02.4.3	Тамбур (ПБЗ МГН)	9,38	
02.4.4	Тамбур (ПБЗ МГН)	9,38	
02.4.5	ЛК – 1	11,24	
02.4.6	ЛК – 2	11,20	

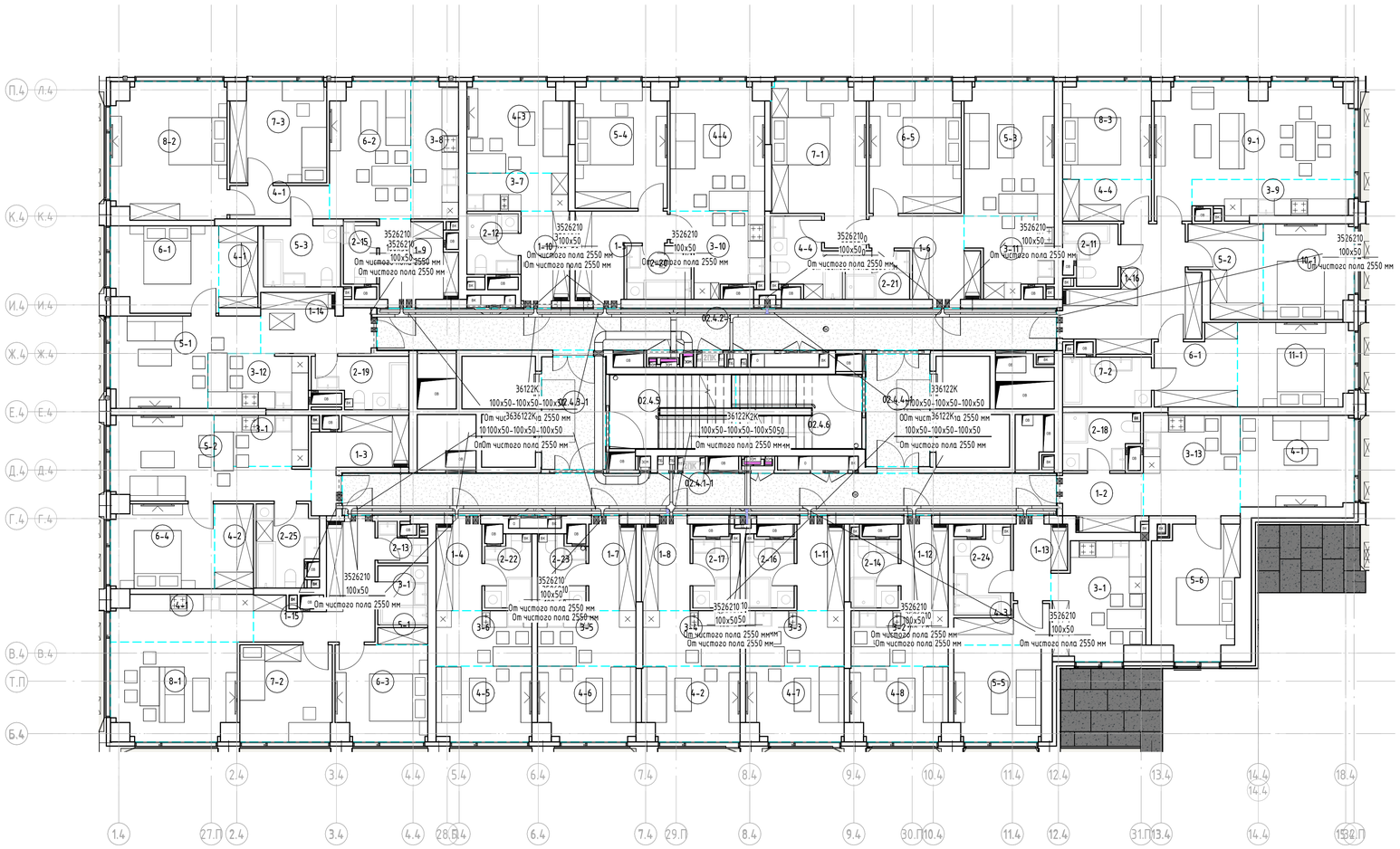

Условные графические обозначения для системы СПД и ТФ

– Лоток СС, СБ перфорированный "ОКС 100х50 L3000 толщ.1,0 мм с крышкой"

Прокладка кабельных трасс осуществляется в перфорированном лотке.
Опуски от лотка осуществляются в гофрированной трубе ОКС Octopus, самозатухающий ПВХ, легкая, D20 мм.
Проходки лотка в стенах заделываются огнезащитными материалами не менее класса огнестойкости конструкции.

Изм.	Кол.уч.	Лист	№ док.	Подпись	Дата	ГКО-70-23-СКС			
						Многофункциональный жилой комплекс со встроенно-пристроенными помещениями (3-й этап строительства: Корпус 4, Корпус 5) Расположенный на земельном участке по адресу: г. Москва, СВАО,ул. Ботаническая, вл. 29			
Разработал		Шишков			11.24	Структурированные кабельные системы	Стадия	Лист	Листов
Проверил		Данилов			11.24		Р	5	
ГИП		Цветков			11.24	План расположения оборудования СС на 2 этаже 4к.	ЮНК Инжиниринг		

Формат А1

Взам. инв. №
Подп. и дата
Инв. № подл.

Экспликация помещений 3 этажа К4			
Номер	Наименование	Площадь, м²	Кат. пом.
03.4.1	Коридор	38,85	
03.4.2	Коридор	36,95	
03.4.3	Тамбур (ПБЗ МГН)	9,38	
03.4.4	Тамбур (ПБЗ МГН)	9,38	
03.4.5	ЛК – 1	11,21	
03.4.6	ЛК – 2	11,24	

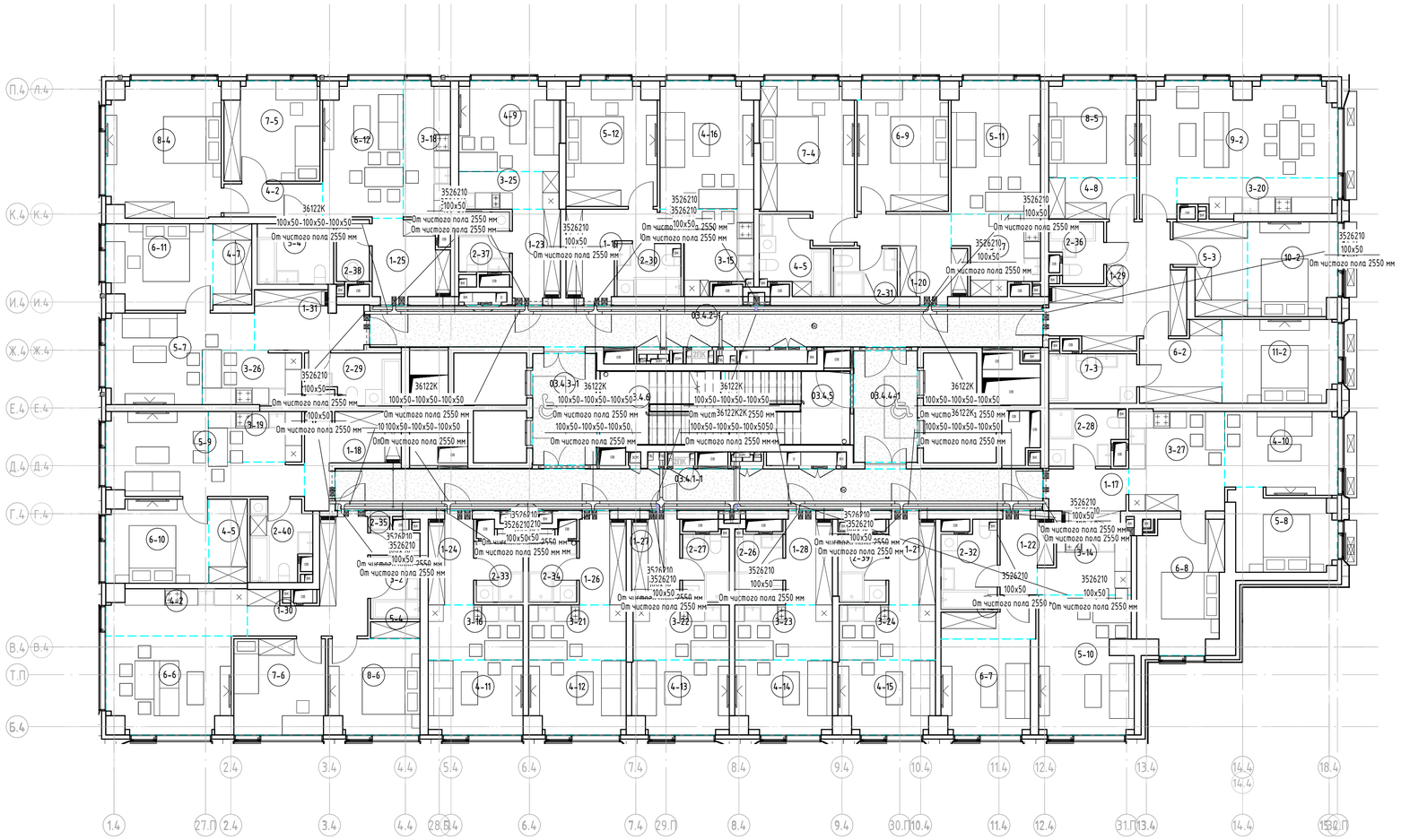

Условные графические обозначения для системы СПД и ТФ

– Лоток СС, СБ перфорированный "ОКС 100х50 L3000 толщ.1,0 мм с крышкой"

Прокладка кабельных трасс осуществляется в перфорированном лотке.
Опуски от лотка осуществляются в гофрированной трубе ОКС Octopus, самозатухающий ПВХ, легкая, D20 мм.
Проходки лотка в стенах заделываются огнезащитными материалами не менее класса огнестойкости конструкции.

Изм.	Кол.уч.	Лист	№ док.	Подпись	Дата
Разработал		Шишков			11.24
Проверил		Данилов			11.24
ГИП		Цветков			11.24

ГКО-70-23-СКС

Многофункциональный жилой комплекс со встроенно-пристроенными помещениями (3-й этап строительства: Корпус 4, Корпус 5) Расположенный на земельном участке по адресу: г. Москва, СВАО,ул. Ботаническая, вл. 29

Структурированные кабельные системы

Стадия	Лист	Листов
Р	6	

План расположения оборудования СС на 3 этаже 4к.

ЮНК Инжиниринг

Формат А1

Взам. инв. №

Подп. и дата

Инв. № подл.

Экспликация помещений 4 этажа К4			
Номер	Наименование	Площадь, м²	Кат. пом.
04.4.1	Коридор	38,85	
04.4.2	Коридор	36,95	
04.4.3	Тамбур (ПБЗ МГН)	9,38	
04.4.4	Тамбур (ПБЗ МГН)	9,38	
04.4.5	ЛК - 1	11,24	
04.4.6	ЛК - 2	11,21	

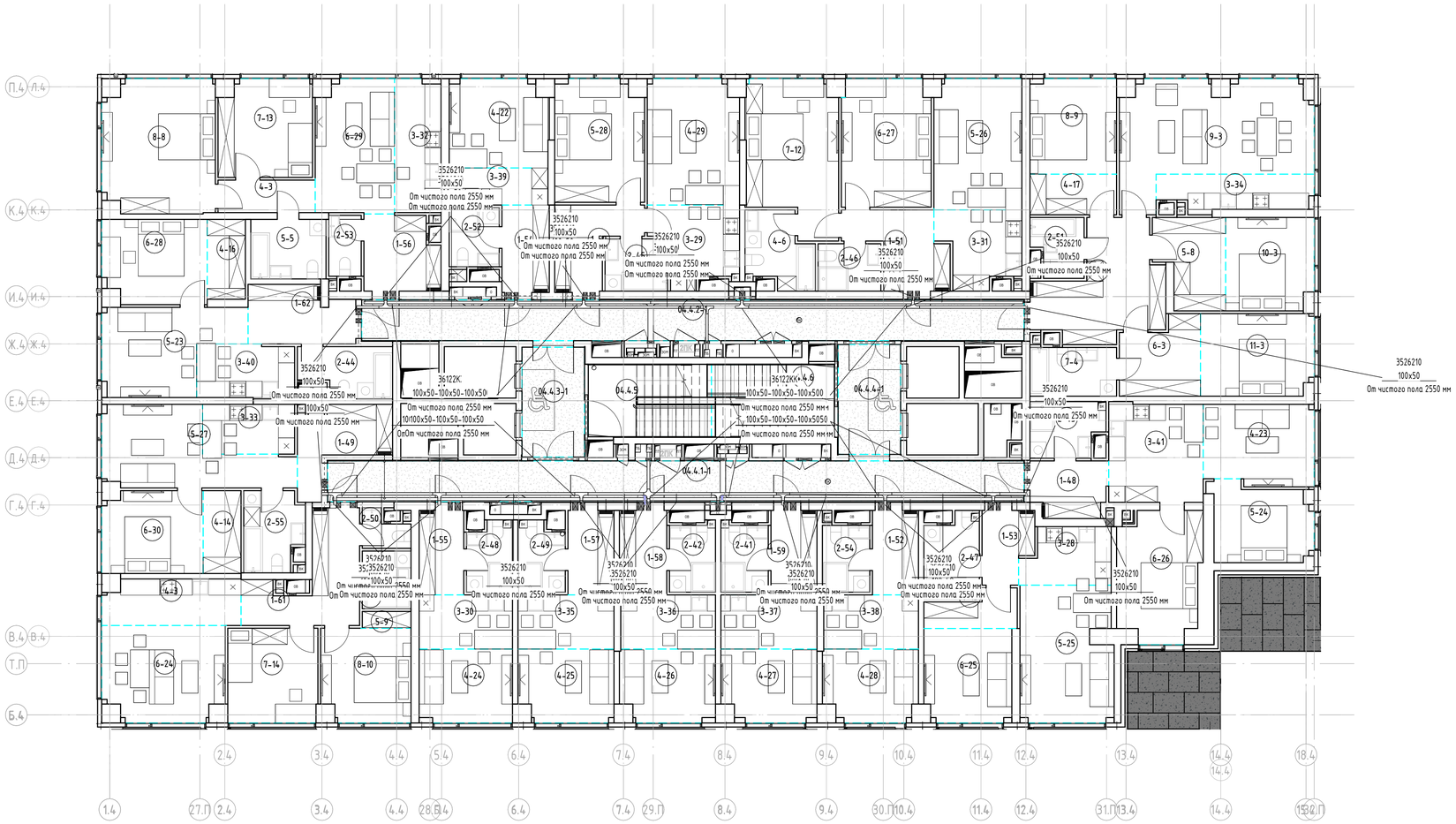

Условные графические обозначения для системы СПД и ТФ

- Лоток СС, СБ перфорированный "ОКС 100х50 L3000 толщ.1,0 мм с крышкой"

Прокладка кабельных трасс осуществляется в перфорированном лотке.
Опуски от лотка осуществляются в гофрированной трубе ОКС Octopus, самозатухающий ПВХ, легкая, D20 мм.
Проходки лотка в стенах заделываются огнезащитными материалами не менее класса огнестойкости конструкции.

Изм.	Кол.уч.	Лист	№ док.	Подпись	Дата	ГКО-70-23-СКС			
						Многофункциональный жилой комплекс со встроенно-пристроенными помещениями (3-й этап строительства: Корпус 4, Корпус 5) Расположенный на земельном участке по адресу: г. Москва, СВАО,ул. Ботаническая, вл. 29			
Разработал		Шишков			11.24	Структурированные кабельные системы	Стадия	Лист	Листов
Проверил		Данилов			11.24		Р	7	
ГИП		Цветков			11.24	План расположения оборудования СС на 4 этаже 4к.	ЮНК Инжиниринг		

Формат А1

Взам. инв. №
Подп. и дата
Инв. № подл.

Экспликация помещений 5 этажа К4			
Номер	Наименование	Площадь, м²	Кат. пом.
05.4.1	Коридор	38,78	
05.4.2	Коридор	36,87	
05.4.3	Тамбур (ПБЗ МГН)	9,38	
05.4.4	Тамбур (ПБЗ МГН)	9,38	
05.4.5	ЛК - 1	11,24	
05.4.6	ЛК - 2	11,22	

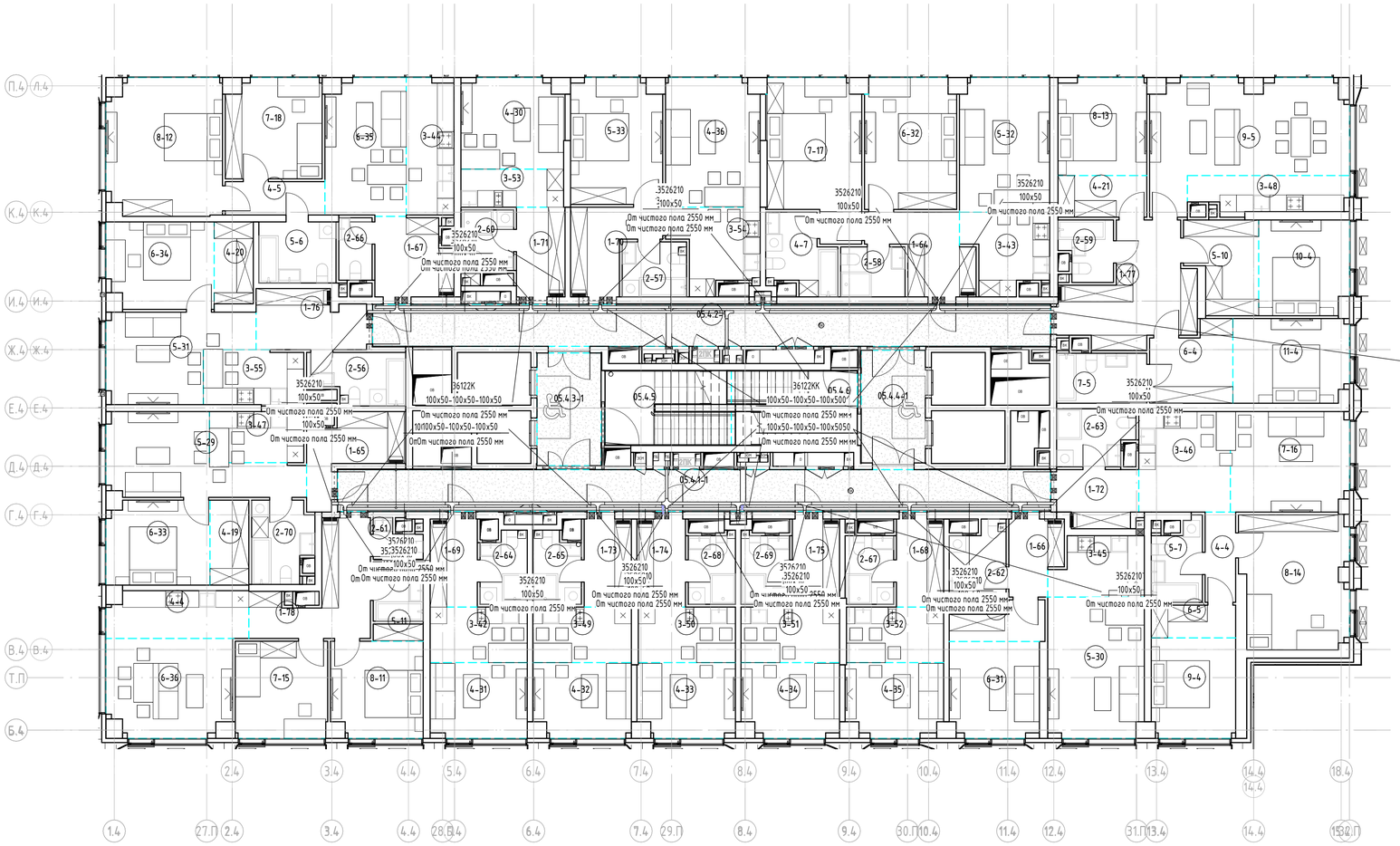

Условные графические обозначения для системы СПД и ТФ

- Лоток СС, СБ перфорированный "ОКС 100х50 L3000 толщ.1,0 мм с крышкой"

Прокладка кабельных трасс осуществляется в перфорированном лотке.
Опуски от лотка осуществляются в гофрированной трубе ОКС Octopus, самозатухающий ПВХ, легкая, D20 мм.
Проходки лотка в стенах заделываются огнезащитными материалами не менее класса огнестойкости конструкции.

Изм.	Кол.уч.	Лист	№ док.	Подпись	Дата
Разработал		Шишков			11.24
Проверил		Данилов			11.24
ГИП		Цветков			11.24

ГКО-70-23-СКС

Многофункциональный жилой комплекс со встроенно-пристроенными помещениями (3-й этап строительства: Корпус 4, Корпус 5) Расположенный на земельном участке по адресу: г. Москва, СВАО,ул. Ботаническая, вл. 29

Структурированные кабельные системы

Стадия	Лист	Листов
Р	8	

План расположения оборудования СС на 5 этаже 4к.

ЮНК Инжиниринг

Формат А1

Взам. инв. №
Подп. и дата
Инв. № подл.

Экспликация помещений 6 этажа К4			
Номер	Наименование	Площадь, м²	Кат. пом.
06.4.1	Коридор	38,78	
06.4.2	Коридор	36,87	
06.4.3	Тамбур (ПБЗ МГН)	9,38	
06.4.4	Тамбур (ПБЗ МГН)	9,38	
06.4.5	ЛК - 1	11,24	
06.4.6	ЛК - 2	11,22	

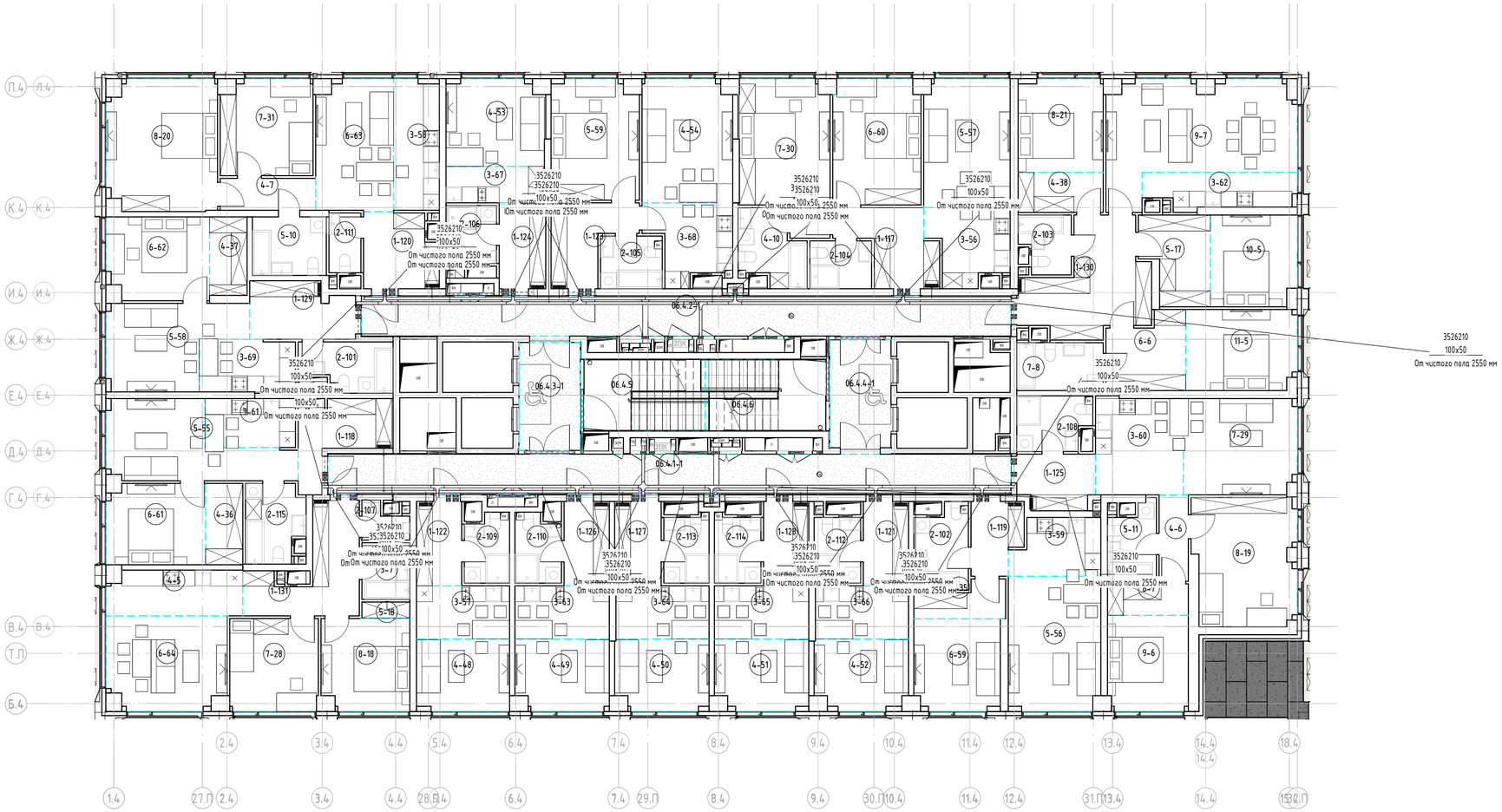

Условные графические обозначения для системы СПД и ТФ

- Лоток СС, СБ перфорированный "ОКС 100х50 L3000 толщ.1,0 мм с крышкой"

Прокладка кабельных трасс осуществляется в перфорированном лотке.
Опуски от лотка осуществляются в гофрированной трубе ОКС Octopus, самозатухающий ПВХ, легкая, D20 мм.
Проходки лотка в стенах заделываются огнезащитными материалами не менее класса огнестойкости конструкции.

Изм.	Кол.уч.	Лист	№ док.	Подпись	Дата
Разработал		Шишков			11.24
Проверил		Данилов			11.24
ГИП		Цветков			11.24

ГКО-70-23-СКС

Многофункциональный жилой комплекс со встроенно-пристроенными помещениями (3-й этап строительства: Корпус 4, Корпус 5) Расположенный на земельном участке по адресу: г. Москва, СВАО,ул. Ботаническая, вл. 29

Структурированные кабельные системы

Стадия	Лист	Листов
Р	9	

План расположения оборудования СС на 6 этаже 4к.

ЮНК Инжиниринг

Взам. инв. №
Подп. и дата
Инв. № подл.

Формат А1

Экспликация помещений 7 этажа К4			
Номер	Наименование	Площадь, м²	Кат. пом.
07.4.1	Коридор	38,78	
07.4.2	Коридор	36,87	
07.4.3	Тамбур (ПБЗ МГН)	9,38	
07.4.4	Тамбур (ПБЗ МГН)	9,38	
07.4.5	ЛК - 1	11,24	
07.4.6	ЛК - 2	11,21	

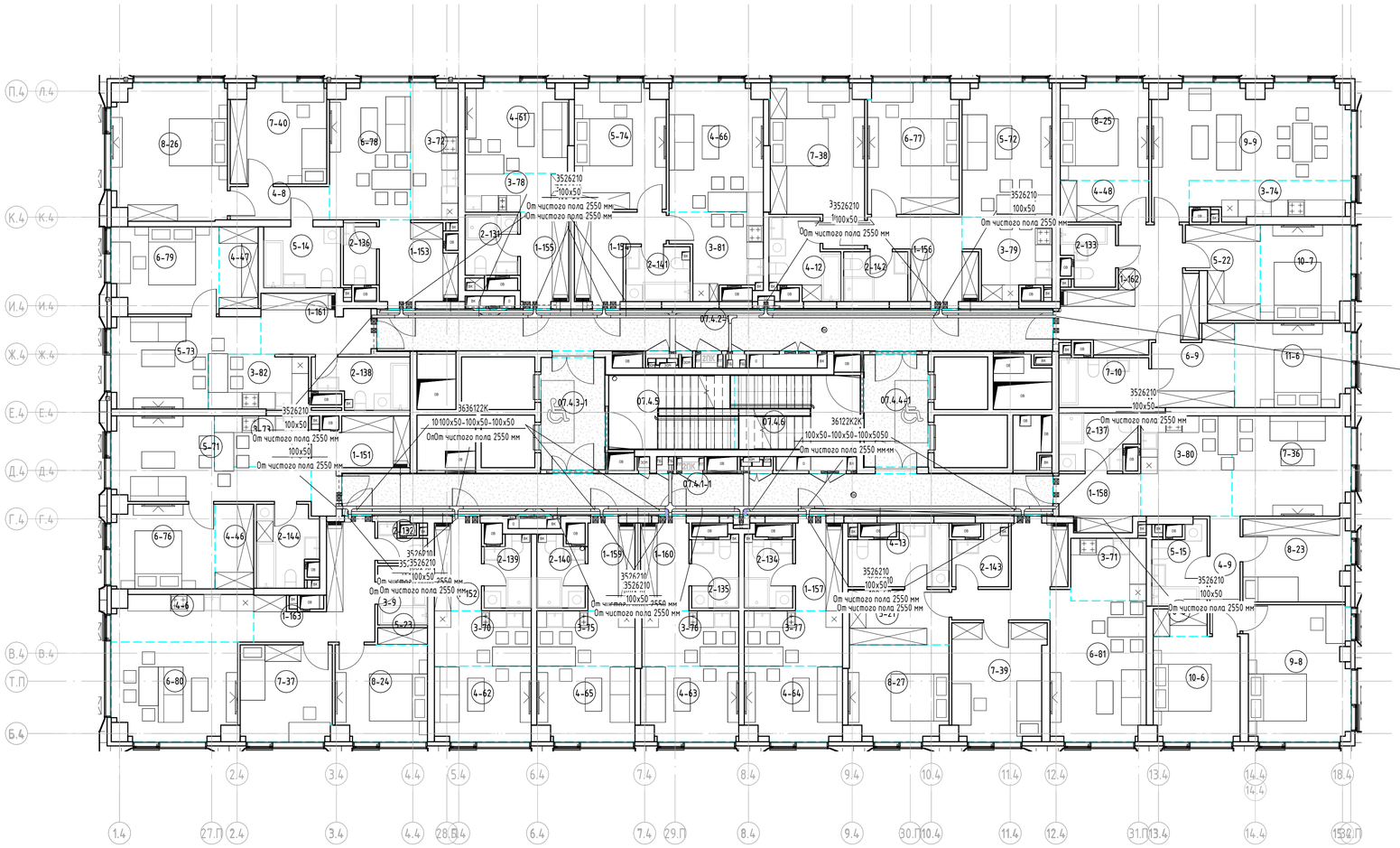

Условные графические обозначения для системы СПД и ТФ

- Лоток СС, СБ перфорированный "ОКС 100х50 L3000 толщ.1,0 мм с крышкой"

Прокладка кабельных трасс осуществляется в перфорированном лотке.
Опуски от лотка осуществляются в гофрированной трубе Octopus, самозатухающий ПВХ, легкая, D20 мм.
Проходки лотка в стенах заделываются огнезащитными материалами не менее класса огнестойкости конструкции.

Изм.	Кол.уч.	Лист	№ док.	Подпись	Дата
Разработал		Шишков			11.24
Проверил		Данилов			11.24
ГИП		Цветков			11.24

ГКО-70-23-СКС

Многофункциональный жилой комплекс со встроенно-пристроенными помещениями (3-й этап строительства: Корпус 4, Корпус 5) Расположенный на земельном участке по адресу: г. Москва, СВАО,ул. Ботаническая, вл. 29

Структурированные кабельные системы

Стадия	Лист	Листов
Р	10	

План расположения оборудования СС на 7 этаже 4к.

ЮНК Инжиниринг

Формат А1

Взам. инв. №
Подп. и дата
Инв. № подл.

Экспликация помещений 8 этажа К4			
Номер	Наименование	Площадь, м²	Кат. пом.
08.4.1	Коридор	38,78	
08.4.2	Коридор	36,87	
08.4.3	Тамбур (ПБЗ МГН)	9,38	
08.4.4	Тамбур (ПБЗ МГН)	9,38	
08.4.5	ЛК – 1	11,24	
08.4.6	ЛК – 2	11,21	

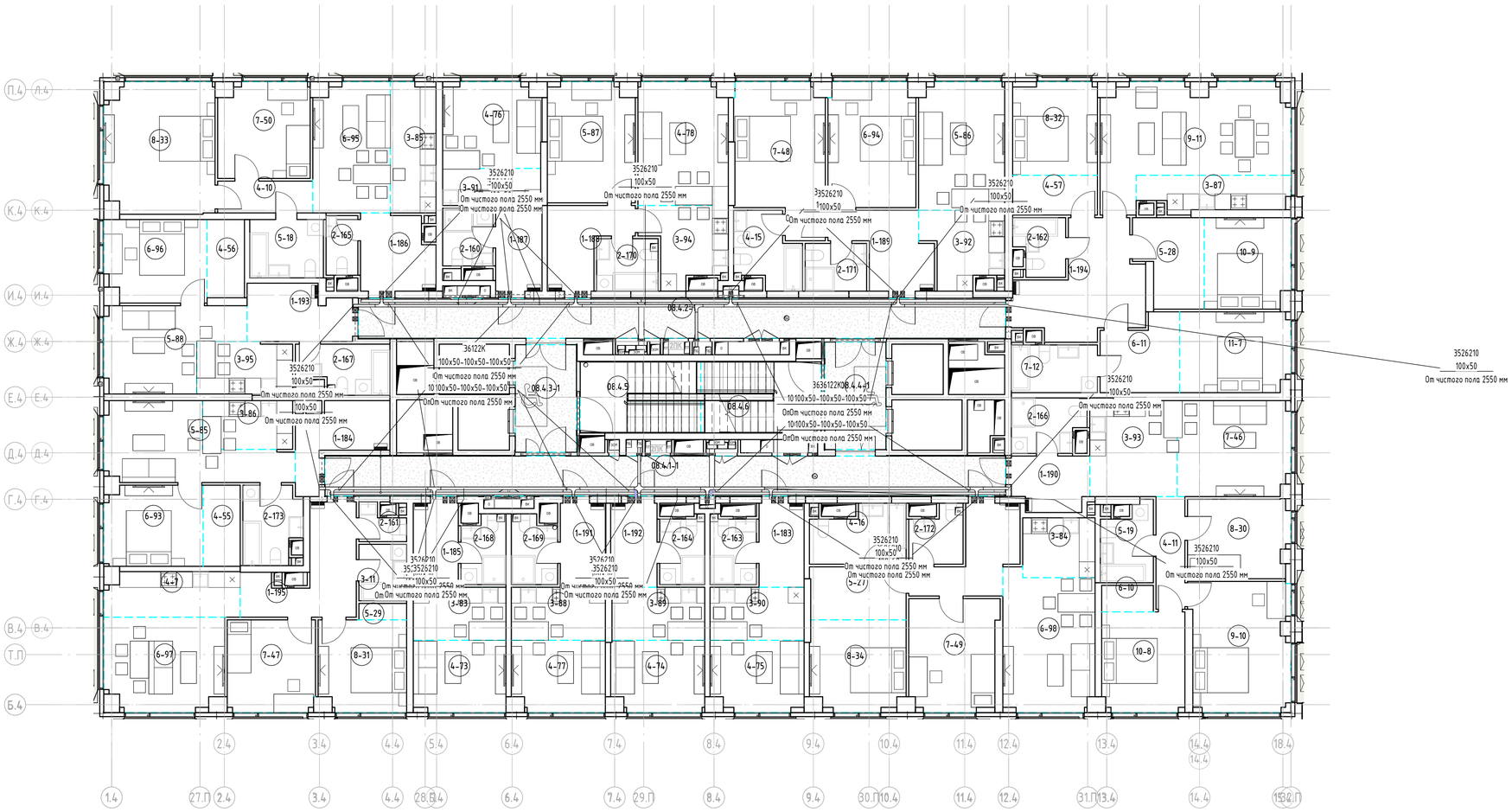

Условные графические обозначения для системы СПД и ТФ

– Лоток СС, СБ перфорированный "ОКС 100х50 L3000 толщ.1,0 мм с крышкой"

Прокладка кабельных трасс осуществляется в перфорированном лотке.
Опуски от лотка осуществляется в гофрированной трубе ОКС Octopus, самозатухающий ПВХ, легкая, D20 мм.
Проходки лотка в стенах заделываются огнезащитными материалами не менее класса огнестойкости конструкции.

Изм.	Кол.уч.	Лист	№ док.	Подпись	Дата
Разработал		Шишков			11.24
Проверил		Данилов			11.24
ГИП		Цветков			11.24

ГКО-70-23-СКС

Многофункциональный жилой комплекс со встроенно-пристроенными помещениями (3-й этап строительства: Корпус 4, Корпус 5) Расположенный на земельном участке по адресу: г. Москва, СВАО,ул. Ботаническая, вл. 29

Структурированные кабельные системы

Стадия	Лист	Листов
Р	11	

План расположения оборудования СС на 8 этаже 4к.

ЮНК Инжиниринг

Формат А1

Взам. инв. №

Подп. и дата

Инв. № подл.

Экспликация помещений 9 этажа К4			
Номер	Наименование	Площадь, м^2	Кат. пом.
09.4.1	Коридор	38,78	
09.4.2	Коридор	36,87	
09.4.3	Тамбур (ПБЗ МГН)	9,38	
09.4.4	Тамбур (ПБЗ МГН)	9,38	
09.4.5	ЛК – 1	11,24	
09.4.6	ЛК – 2	11,21	

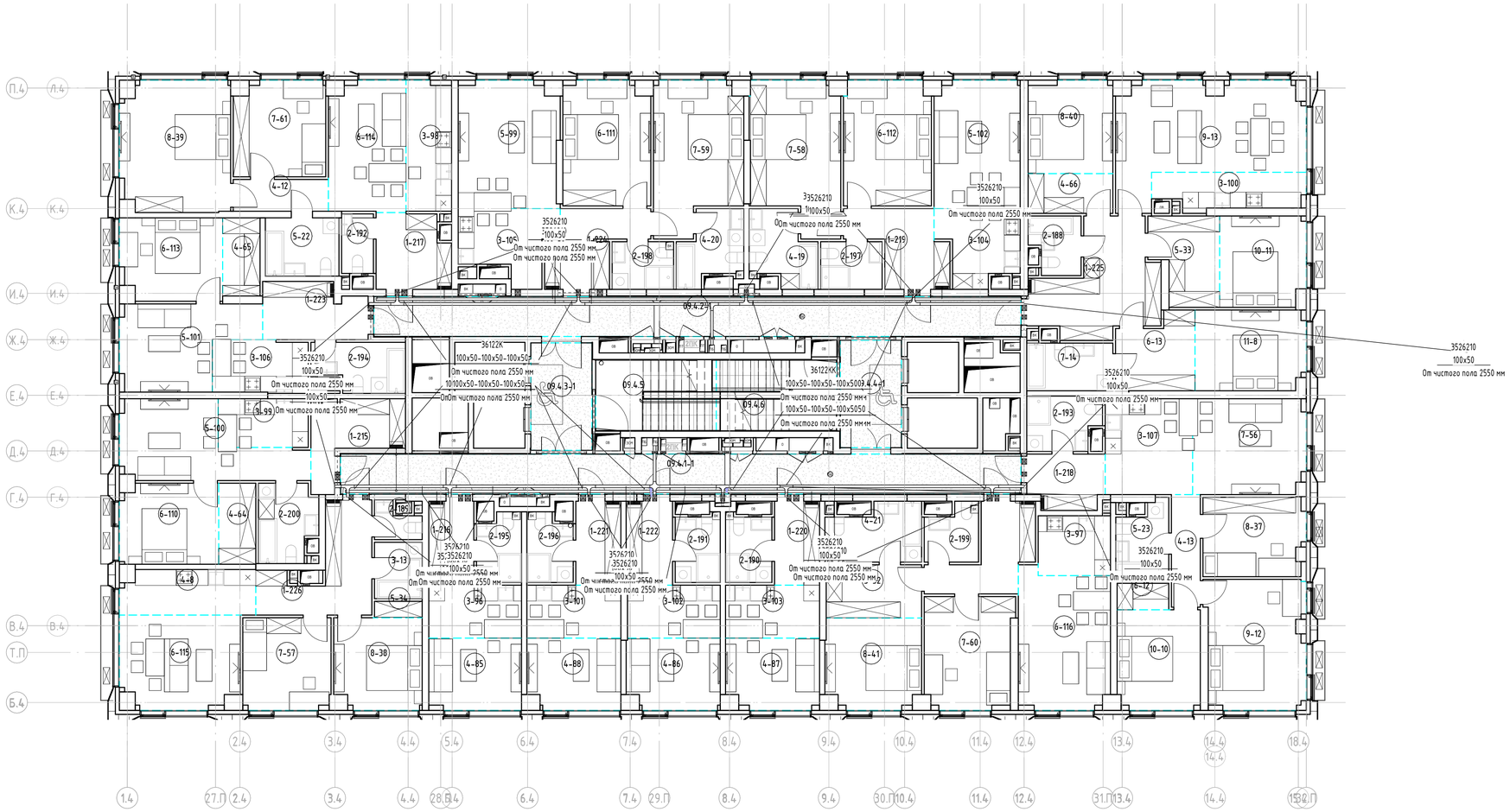

Условные графические обозначения для системы СПД и ТФ

– Лоток СС, СБ перфорированный "ОКС 100х50 L3000 толщ.1,0 мм с крышкой"

Прокладка кабельных трасс осуществляется в перфорированном лотке.
Опуски от лотка осуществляются в гофрированной трубе ОКС Octopus, самозатухающий ПВХ, легкая, D20 мм.
Проходки лотка в стенах заделываются огнезащитными материалами не менее класса огнестойкости конструкции.

Изм.	Кол.уч.	Лист	№ док.	Подпись	Дата
Разработал		Шишков			11.24
Проверил		Данилов			11.24
ГИП		Цветков			11.24

ГКО-70-23-СКС

Многофункциональный жилой комплекс со встроенно-пристроенными помещениями (3-й этап строительства: Корпус 4, Корпус 5) Расположенный на земельном участке по адресу: г. Москва, СВАО,ул. Ботаническая, вл. 29

Структурированные кабельные системы

Стадия	Лист	Листов
Р	12	

План расположения оборудования СС на 9 этаже 4к.

ЮНК Инжиниринг

Формат А1

Взам. инв. №

Подп. и дата

Инв. № подл.

Экспликация помещений 10 этажа К4			
Номер	Наименование	Площадь, м²	Кат. пом.
10.4.1	Коридор	38,78	
10.4.2	Коридор	36,87	
10.4.3	Тамбур (ПБЗ МГН)	9,38	
10.4.4	Тамбур (ПБЗ МГН)	9,38	
10.4.5	ЛК - 1	11,24	
10.4.6	ЛК - 2	11,22	

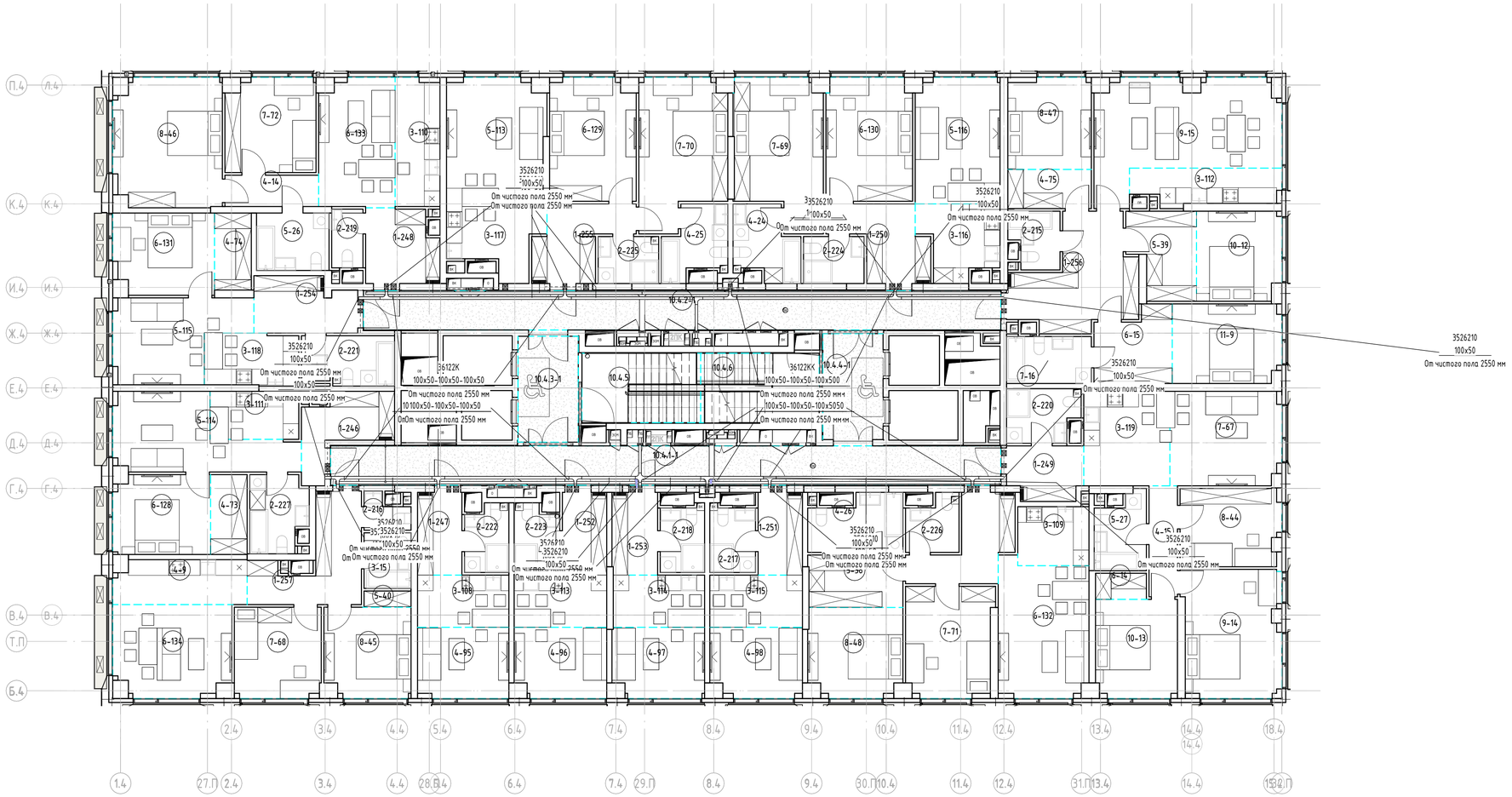

Условные графические обозначения для системы СПД и ТФ

- Лоток СС, СБ перфорированный "ОКС 100х50 L3000 толщ.1,0 мм с крышкой"

Прокладка кабельных трасс осуществляется в перфорированном лотке.
Опуски от лотка осуществляются в гофрированной трубе ОКС Octopus, самозатухающий ПВХ, легкая, D20 мм.
Проходки лотка в стенах заделываются огнезащитными материалами не менее класса огнестойкости конструкции.

Изм.	Кол.уч.	Лист	№ док.	Подпись	Дата
Разработал		Шишков			11.24
Проверил		Данилов			11.24
ГИП		Цветков			11.24

ГКО-70-23-СКС

Многофункциональный жилой комплекс со встроенно-пристроенными помещениями (3-й этап строительства: Корпус 4, Корпус 5) Расположенный на земельном участке по адресу: г. Москва, СВАО,ул. Ботаническая, вл. 29

Структурированные кабельные системы

Стадия	Лист	Листов
Р	13	

План расположения оборудования СС на 10 этаже 4к.

ЮНК Инжиниринг

Формат А1

Взам. инв. №
Подп. и дата
Инв. № подл.

Экспликация помещений 11 этажа К4			
Номер	Наименование	Площадь, м²	Кат. пом.
11.4.1	Коридор	38,78	
11.4.2	Коридор	36,87	
11.4.3	Тамбур (ПБЗ МГН)	9,38	
11.4.4	Тамбур (ПБЗ МГН)	9,38	
11.4.5	ЛК – 1	11,24	
11.4.6	ЛК – 2	11,21	

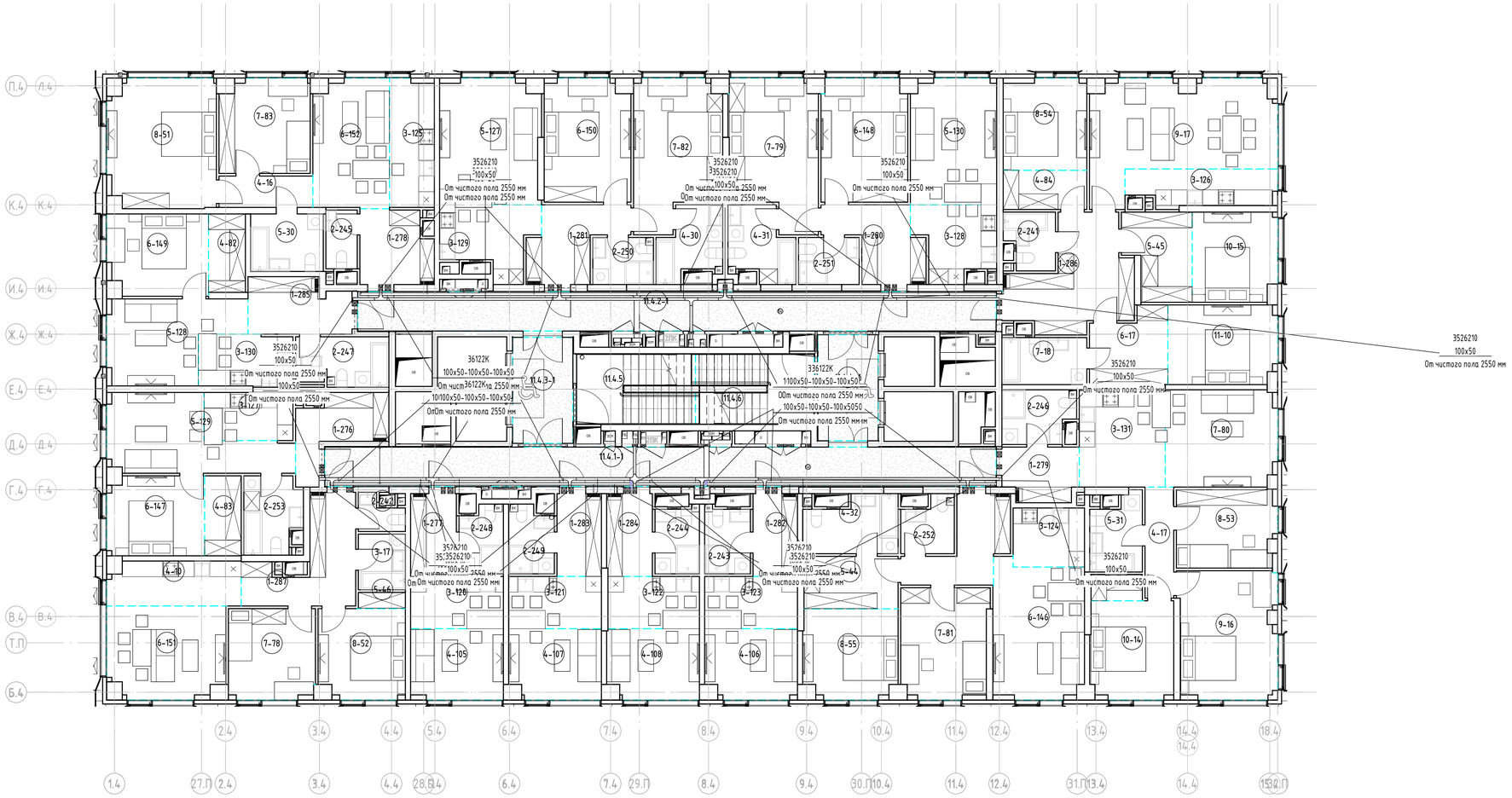

Условные графические обозначения для системы СПД и ТФ

– Лоток СС, СБ перфорированный "ОКС 100х50 L3000 толщ.1,0 мм с крышкой"

Прокладка кабельных трасс осуществляется в перфорированном лотке.
Опуски от лотка осуществляются в гофрированной трубе ОКС Octopus, самозатухающий ПВХ, легкая, D20 мм.
Проходки лотка в стенах заделываются огнезащитными материалами не менее класса огнестойкости конструкции.

Изм.	Кол.уч.	Лист	№ док.	Подпись	Дата
Разработал		Шишков			11.24
Проверил		Данилов			11.24
ГИП		Цветков			11.24

ГКО-70-23-СКС

Многофункциональный жилой комплекс со встроенно-пристроенными помещениями (3-й этап строительства: Корпус 4, Корпус 5) Расположенный на земельном участке по адресу: г. Москва, СВАО,ул. Ботаническая, вл. 29

Структурированные кабельные системы

Стадия	Лист	Листов
Р	14	

План расположения оборудования СС на 11 этаже 4к.

ЮНК Инжиниринг

Взам. инв. №
Подп. и дата
Инв. № подл.

Формат А1

Экспликация помещений 12 этажа К4			
Номер	Наименование	Площадь, м²	Кат. пом.
12.4.1	Коридор	38,78	
12.4.2	Коридор	36,87	
12.4.3	Тамбур (ПБЗ МГН)	9,38	
12.4.4	Тамбур (ПБЗ МГН)	9,38	
12.4.5	ЛК - 1	11,24	
12.4.6	ЛК - 2	11,21	

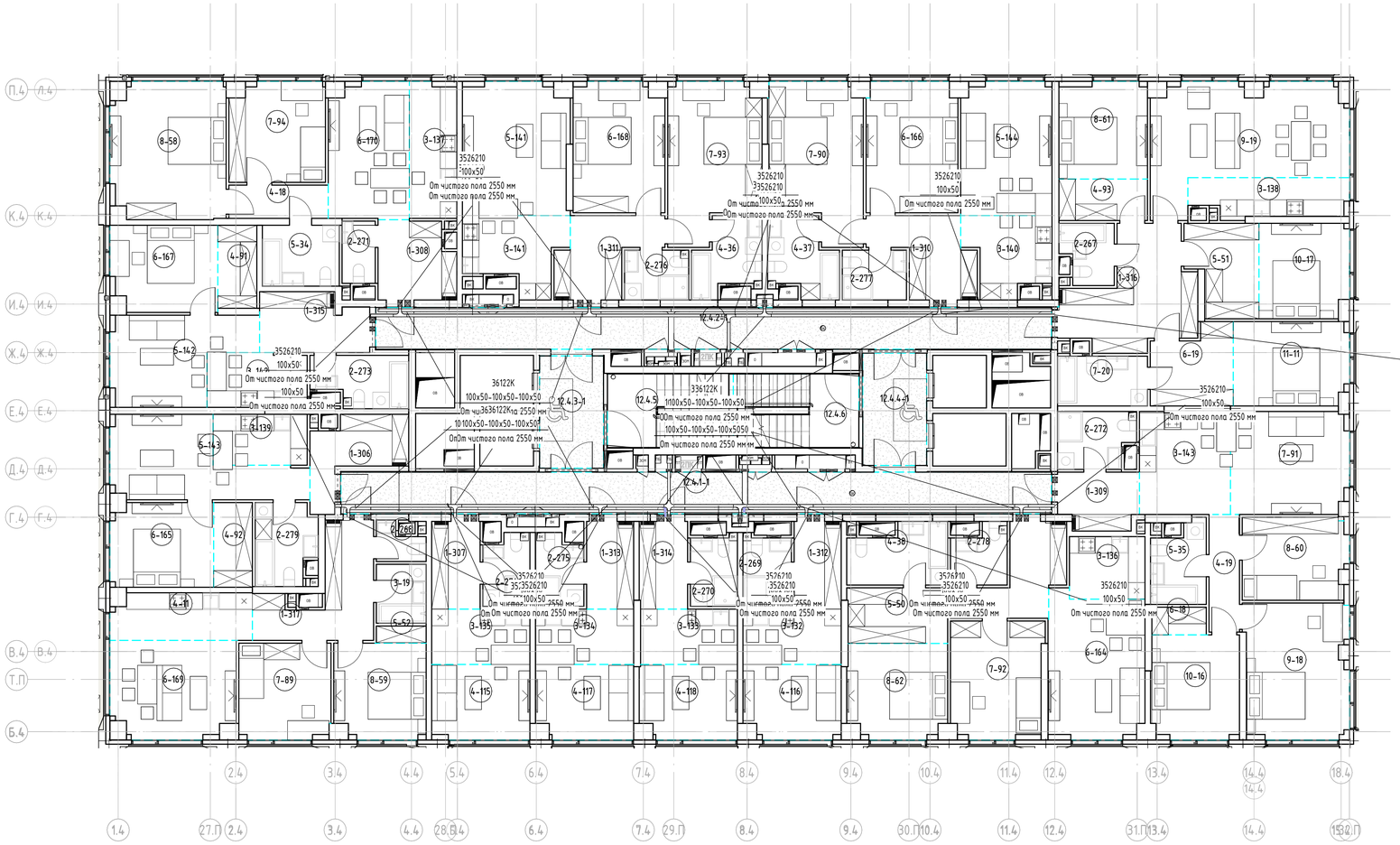

Условные графические обозначения для системы СПД и ТФ

– Лоток СС, СБ перфорированный "ОКС 100х50 L3000 толщ.1,0 мм с крышкой"

Прокладка кабельных трасс осуществляется в перфорированном лотке.
Опуски от лотка осуществляются в гофрированной трубе ОКС Octopus, самозатухающий ПВХ, легкая, D20 мм.
Проходки лотка в стенах задельваются огнезащитными материалами не менее класса огнестойкости конструкции.

Изм.	Кол.уч.	Лист	№ док.	Подпись	Дата
Разработал		Шишков			11.24
Проверил		Данилов			11.24
ГИП		Цветков			11.24

ГКО-70-23-СКС

Многофункциональный жилой комплекс со встроенно-пристроенными помещениями (3-й этап строительства: Корпус 4, Корпус 5) Расположенный на земельном участке по адресу: г. Москва, СВАО,ул. Ботаническая, вл. 29

Структурированные кабельные системы

Стадия	Лист	Листов
Р	15	

План расположения оборудования СС на 12 этаже 4к.

ЮНК Инжиниринг

Формат А1

Взам. инв. №
Подп. и дата
Инв. № подл.

Экспликация помещений 13 этажа К4			
Номер	Наименование	Площадь, м²	Кат. пом.
13.4.1	Коридор	38,78	
13.4.2	Коридор	36,87	
13.4.3	Тамбур (ПБЗ МГН)	9,38	
13.4.4	Тамбур (ПБЗ МГН)	9,38	
13.4.5	ЛК - 1	11,24	
13.4.6	ЛК - 2	11,21	

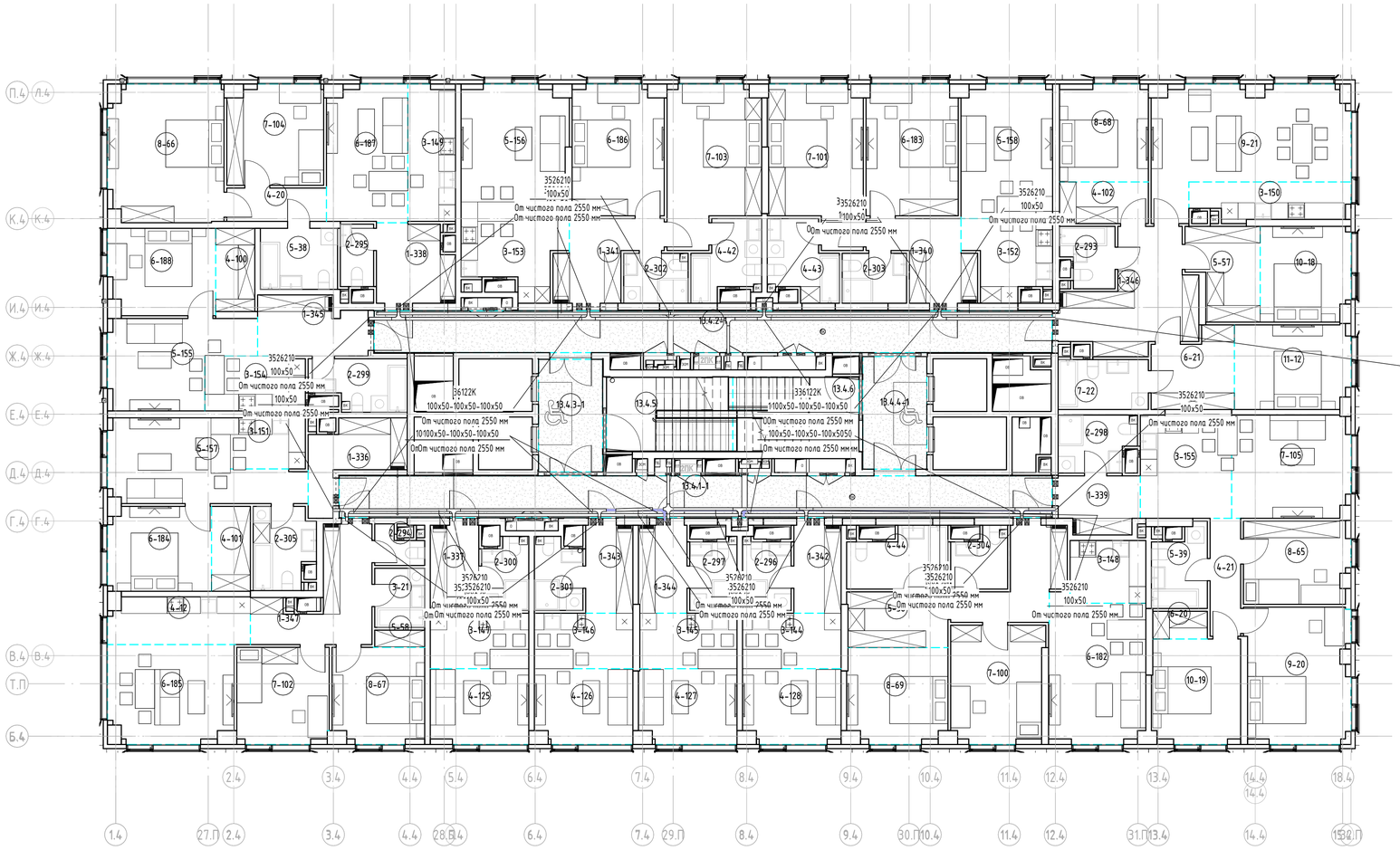

Условные графические обозначения для системы СПД и ТФ

- Лоток СС, СБ перфорированный "ОКС 100х50 L3000 толщ.1,0 мм с крышкой"

Прокладка кабельных трасс осуществляется в перфорированном лотке.
Опуски от лотка осуществляются в гофрированной трубе ОКС Octopus, самозатухающий ПВХ, легкая, D20 мм.
Проходки лотка в стенах задельваются огнезащитными материалами не менее класса огнестойкости конструкции.

Изм	Кол.уч	Лист	№ док.	Подпись	Дата	ГКО-70-23-СКС			
						Многофункциональный жилой комплекс со встроенно-пристроенными помещениями (3-й этап строительства. Корпус 4, Корпус 5) Расположенный на земельном участке по адресу: г. Москва, СВАО,ул. Ботаническая, вл. 29			
Разработал		Шишков			11.24	Структурированные кабельные системы	Стадия	Лист	Листов
Проверил		Данилов			11.24		Р	16	
ГИП		Цветков			11.24	План расположения оборудования СС на 13 этаже 4к.	ЮНК Инжиниринг		

Формат А1

Взам. инв. №

Подп. и дата

Инв. № подл.

Экспликация помещений 14 этажа К4			
Номер	Наименование	Площадь, м²	Кат. пом.
14.4.1	Коридор	38,78	
14.4.2	Коридор	36,87	
14.4.3	Тамбур (ПБЗ МГН)	9,38	
14.4.4	Тамбур (ПБЗ МГН)	9,38	
14.4.5	ЛК – 1	11,24	
14.4.6	ЛК – 2	11,21	

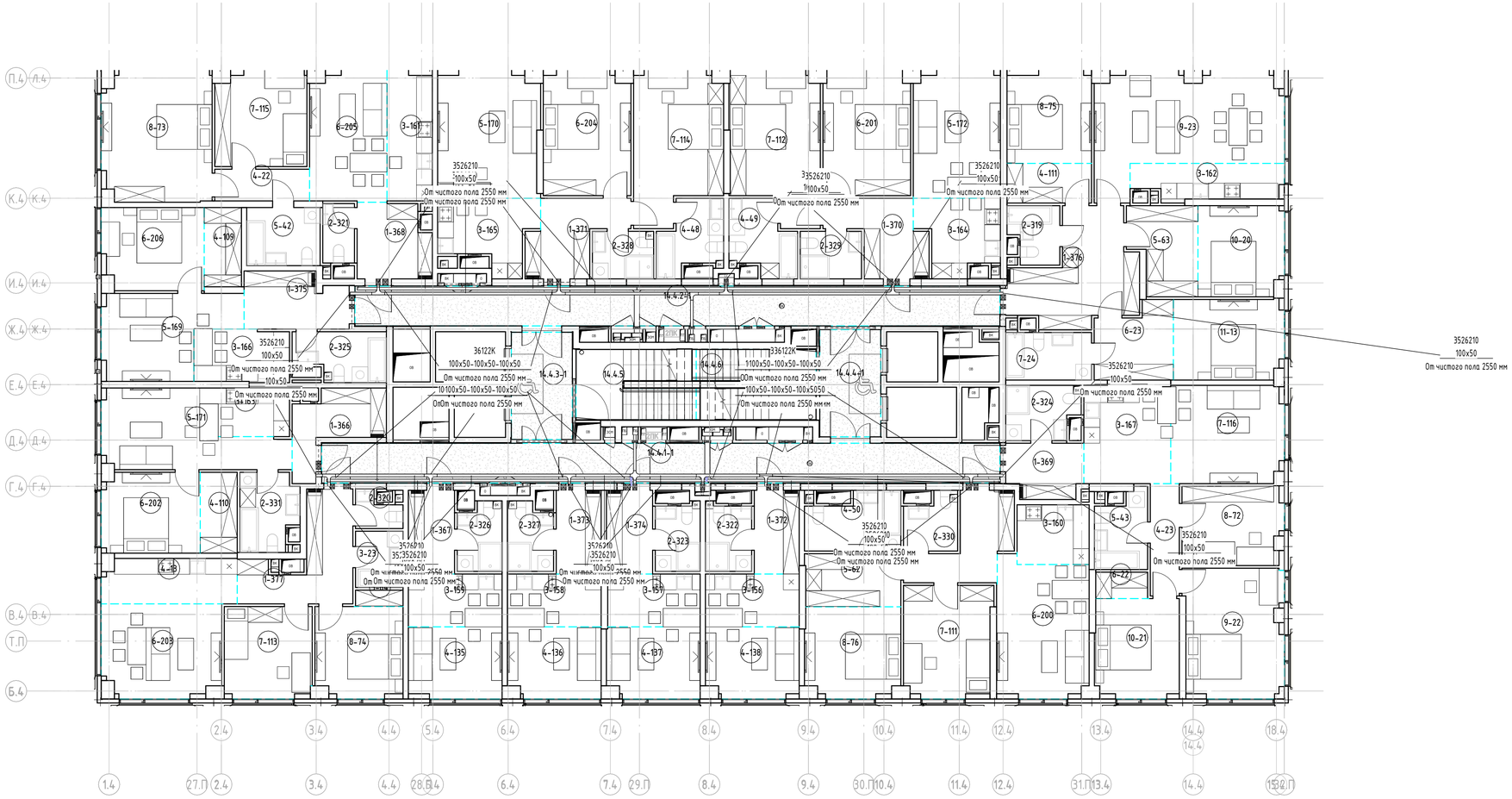

Условные графические обозначения для системы СПД и ТФ

– Лоток СС, СБ перфорированный "DKC 100x50 L3000 толщ.1,0 мм с крышкой"

Прокладка кабельных трасс осуществляется в перфорированном лотке.
Опуски от лотка осуществляются в гофрированной трубе DKC Octopus, самозатухающий ПВХ, легкая, D20 мм.
Проходки лотка в стенах заделываются огнезащитными материалами не менее класса огнестойкости конструкции.

Изм.	Кол.уч.	Лист	№ док.	Подпись	Дата
Разработал		Шишков			11.24
Проверил		Данилов			11.24
ГИП		Цветков			11.24

ГКО-70-23-СКС

Многофункциональный жилой комплекс со встроенно-пристроенными помещениями (3-й этап строительства: Корпус 4, Корпус 5) Расположенный на земельном участке по адресу: г. Москва, СВАО,ул. Ботаническая, вл. 29

Структурированные кабельные системы

Стадия	Лист	Листов
Р	17	

План расположения оборудования СС на 14 этаже 4к.

ЮНК Инжиниринг

Формат А1

Взам. инв. №
Подп. и дата
Инв. № подл.

Экспликация помещений 15 этажа К4			
Номер	Наименование	Площадь, м²	Кат. пом.
15.4.1	Коридор	38,78	
15.4.2	Коридор	36,87	
15.4.3	Тамбур (ПБЗ МГН)	9,38	
15.4.4	Тамбур (ПБЗ МГН)	9,38	
15.4.5	ЛК - 1	11,24	
15.4.6	ЛК - 2	11,21	

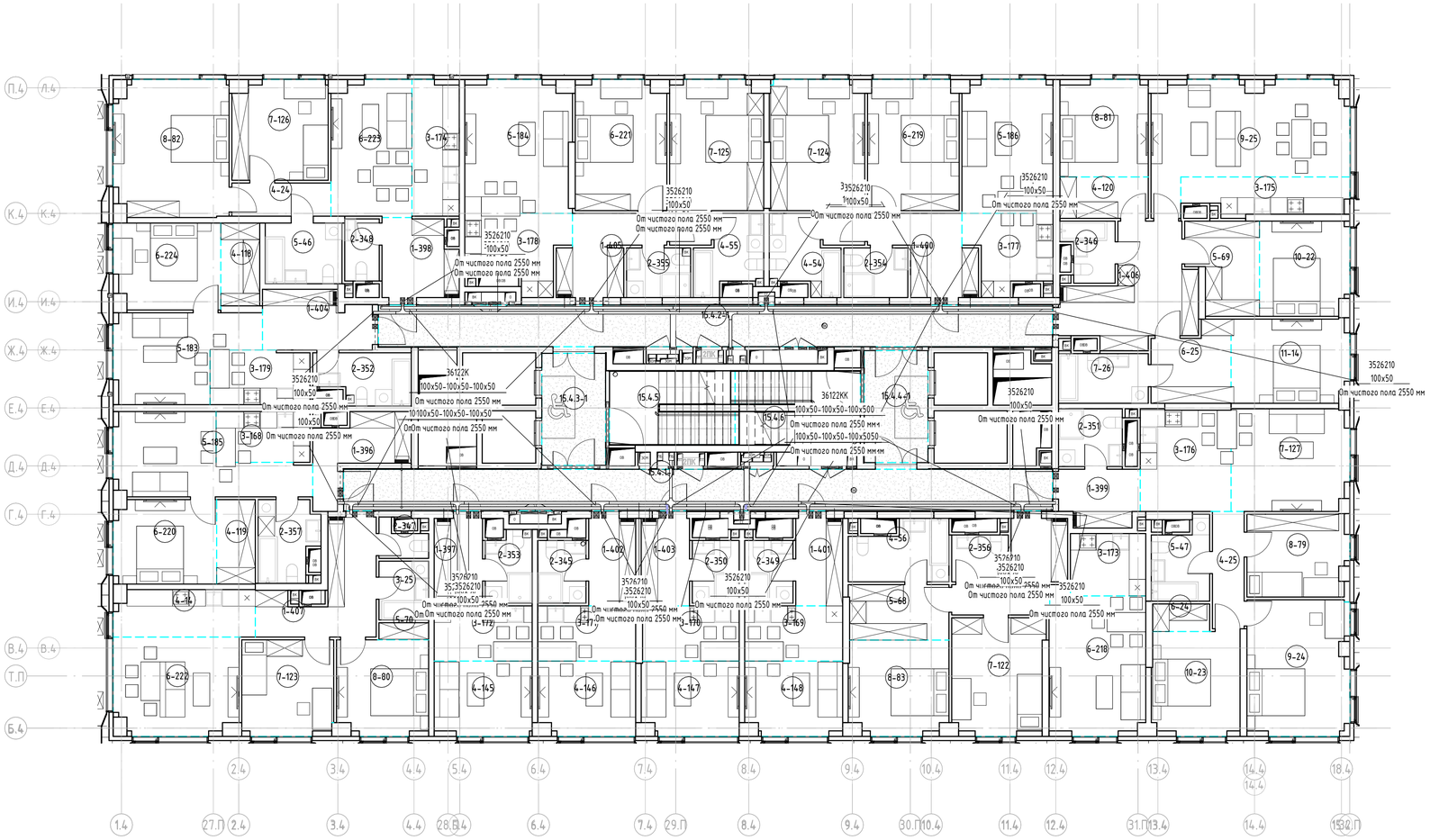

Условные графические обозначения для системы СПД и ТФ

- Лоток СС, СБ перфорированный "ОКС 100х50 L3000 толщ.1,0 мм с крышкой"

Прокладка кабельных трасс осуществляется в перфорированном лотке.
Опуски от лотка осуществляются в гофрированной трубе ОКС Octopus, самозатухающий ПВХ, легкая, D20 мм.
Проходки лотка в стенах заделываются огнезащитными материалами не менее класса огнестойкости конструкции.

Изм.	Кол.уч.	Лист	№ док.	Подпись	Дата	ГКО-70-23-СКС			
						Многофункциональный жилой комплекс со встроенно-пристроенными помещениями (3-й этап строительства: Корпус 4, Корпус 5) Расположенный на земельном участке по адресу: г. Москва, СВАО,ул. Ботаническая, вл. 29			
Разработал		Шишков			11.24	Структурированные кабельные системы	Стадия	Лист	Листов
Проверил		Данилов			11.24		Р	18	
ГИП		Цветков			11.24	План расположения оборудования СС на 15 этаже 4к.	ЮНК Инжиниринг		

Формат А1

Взам. инв. №
Подп. и дата
Инв. № подл.

Экспликация помещений 16 этажа К4			
Номер	Наименование	Площадь, м²	Кат. пом.
16.4.1	Коридор	38,78	
16.4.2	Коридор	36,87	
16.4.3	Тамбур (ПБЗ МГН)	9,38	
16.4.4	Тамбур (ПБЗ МГН)	9,38	
16.4.5	ЛК – 1	11,24	
16.4.6	ЛК – 2	11,22	

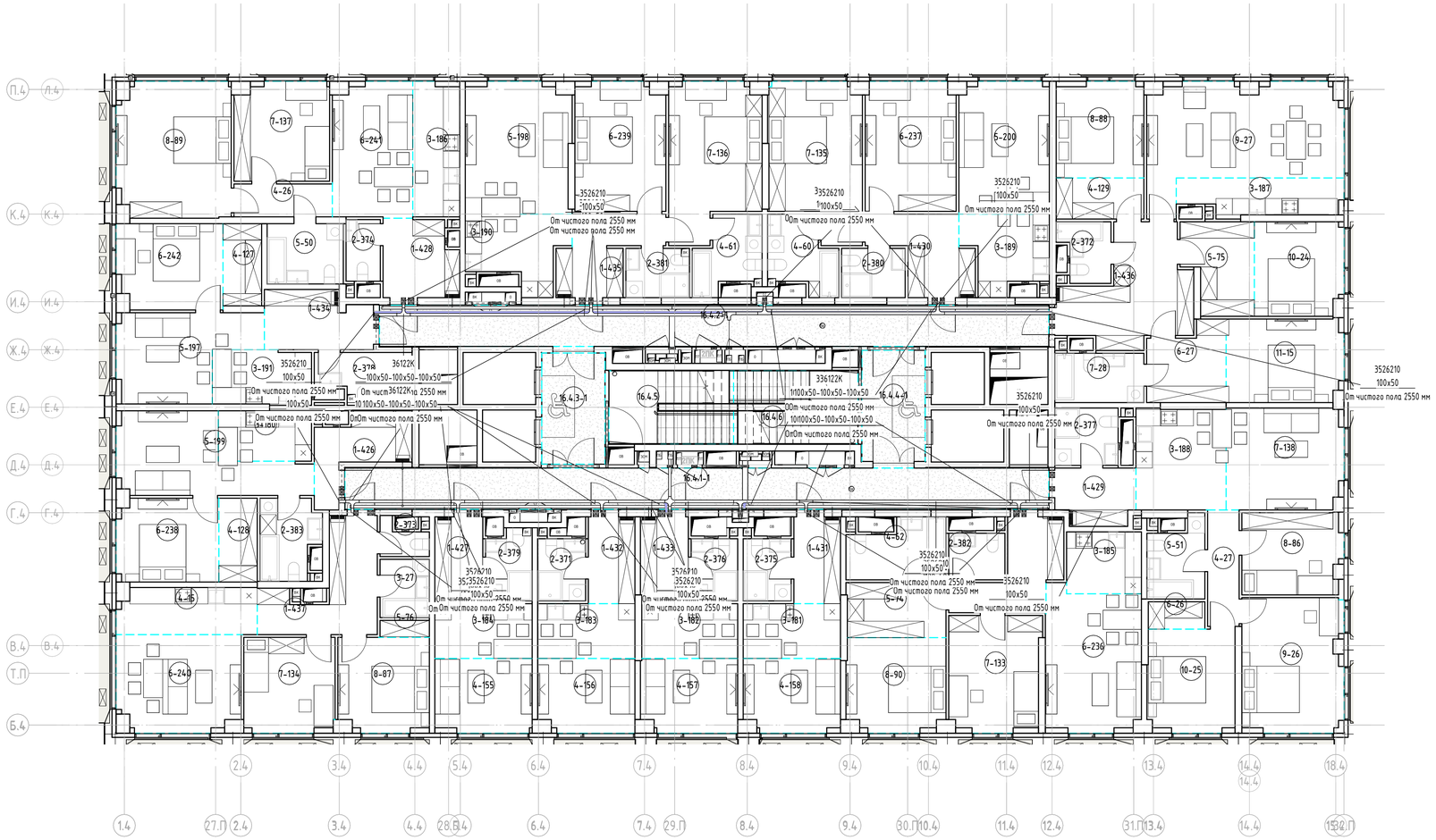

Условные графические обозначения для системы СПД и ТФ

– Лоток СС, СБ перфорированный "ОКС 100х50 L3000 толщ.1,0 мм с крышкой"

Прокладка кабельных трасс осуществляется в перфорированном лотке.
Опуски от лотка осуществляются в гофрированной трубе ОКС Octopus, самозатухающий ПВХ, легкая, D20 мм.
Проходки лотка в стенах задельваются огнезащитными материалами не менее класса огнестойкости конструкции.

Изм.	Кол.уч.	Лист	№ док.	Подпись	Дата
Разработал		Шишков			11.24
Проверил		Данилов			11.24
ГИП		Цветков			11.24

ГКО-70-23-СКС

Многофункциональный жилой комплекс со встроенно-пристроенными помещениями (3-й этап строительства: Корпус 4, Корпус 5) Расположенный на земельном участке по адресу: г. Москва, СВАО,ул. Ботаническая, вл. 29

Структурированные кабельные системы

Стадия	Лист	Листов
Р	19	

План расположения оборудования СС на 16 этаже 4к.

ЮНК Инжиниринг

Формат А1

Взам. инв. №

Подп. и дата

Инв. № подл.

Экспликация помещений 17 этажа К4			
Номер	Наименование	Площадь, м²	Кат. пом.
17.4.1	Коридор	38,78	
17.4.2	Коридор	36,87	
17.4.3	Тамбур (ПБЗ МГН)	9,38	
17.4.4	Тамбур (ПБЗ МГН)	9,38	
17.4.5	ЛК - 1	11,24	
17.4.6	ЛК - 2	11,22	

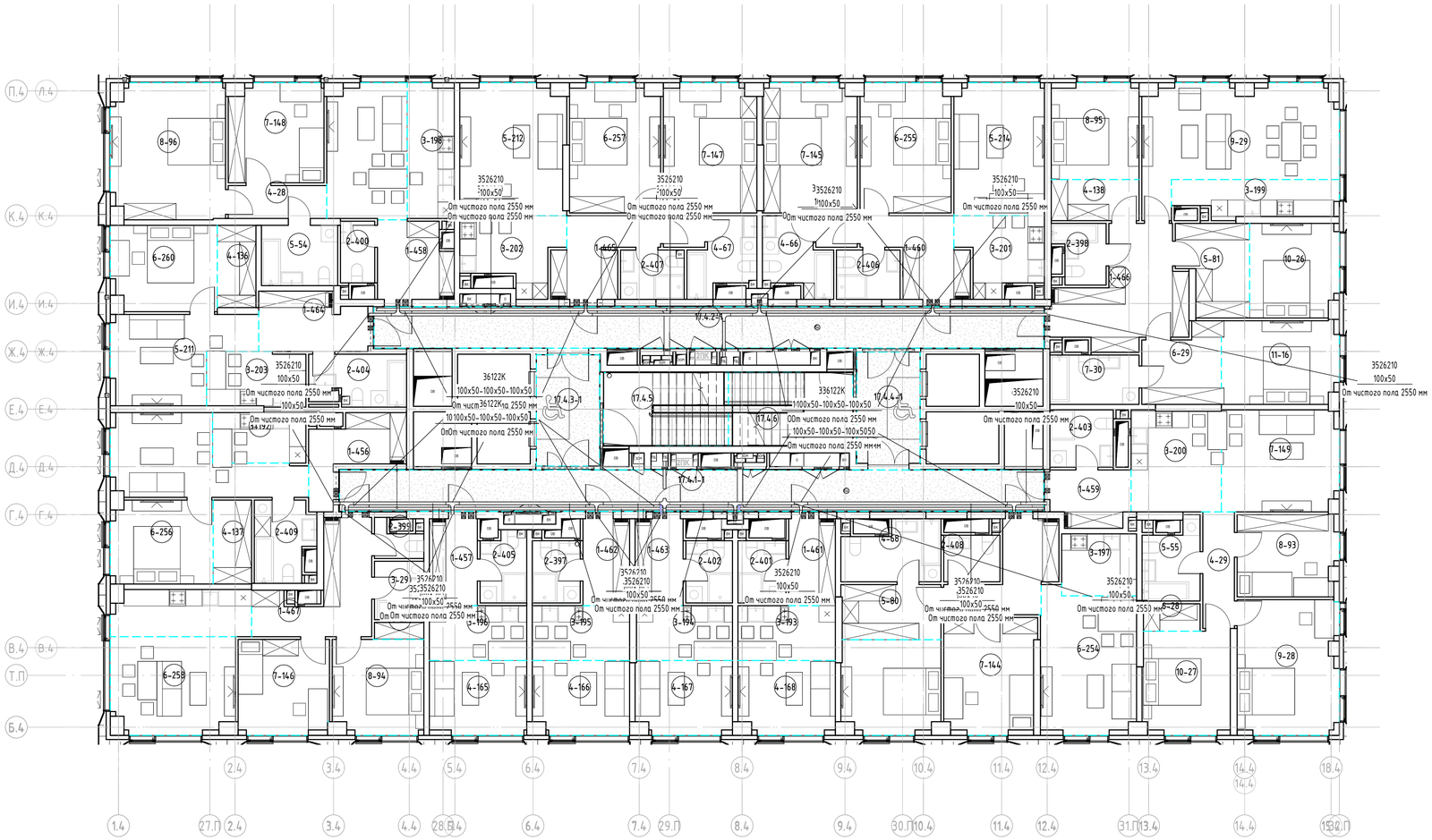

Условные графические обозначения для системы СПД и ТФ

- Лоток СС, СБ перфорированный "DKC 100x50 L3000 толщ.1,0 мм с крышкой"

Прокладка кабельных трасс осуществляется в перфорированном лотке.
Опуски от лотка осуществляются в гофрированной трубе DKC Octopus, самозатухающий ПВХ, легкая, D20 мм.
Проходки лотка в стенах задельываются огнезащитными материалами не менее класса огнестойкости конструкции.

Изм.	Кол.уч.	Лист	№ док.	Подпись	Дата
Разработал		Шишков			11.24
Проверил		Данилов			11.24
ГИП		Цветков			11.24

ГКО-70-23-СКС

Многофункциональный жилой комплекс со встроенно-пристроенными помещениями (3-й этап строительства: Корпус 4, Корпус 5) Расположенный на земельном участке по адресу: г. Москва, СВАО,ул. Ботаническая, вл. 29

Структурированные кабельные системы

Стадия	Лист	Листов
Р	20	

План расположения оборудования СС на 17 этаже 4к.

ЮНК Инжиниринг

Взам. инв. №

Подп. и дата

Инв. № подл.

Формат А1

Экспликация помещений 18 этажа К4			
Номер	Наименование	Площадь, м²	Кат. пом.
18.4.1	Коридор	38,78	
18.4.2	Коридор	36,87	
18.4.3	Тамбур (ПБЗ МГН)	9,38	
18.4.4	Тамбур (ПБЗ МГН)	9,38	
18.4.5	ЛК – 1	11,24	
18.4.6	ЛК – 2	11,22	

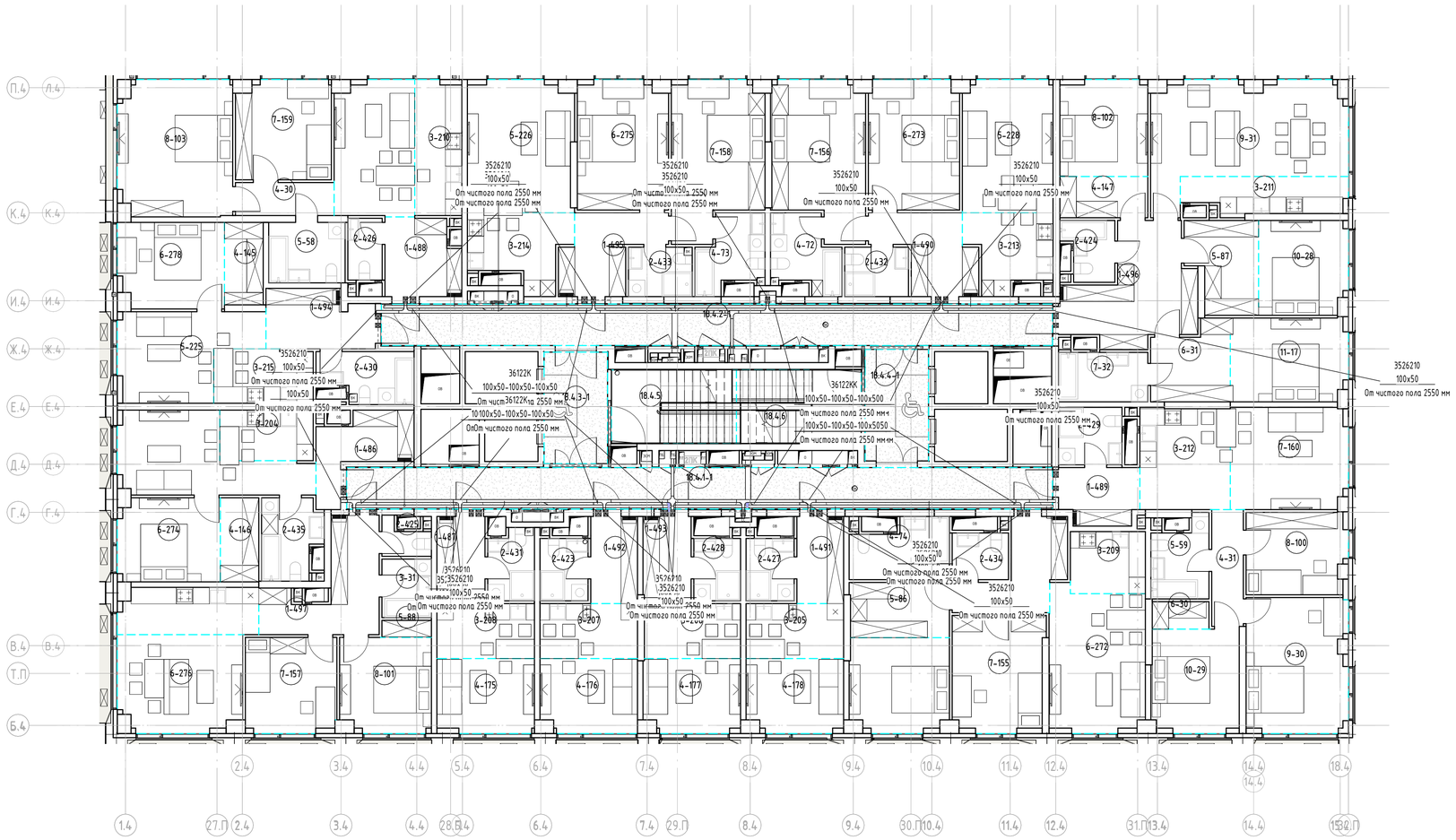

Условные графические обозначения для системы СПД и ТФ

– Лоток СС, СБ перфорированный "ОКС 100х50 L3000 толщ.1,0 мм с крышкой"

Прокладка кабельных трасс осуществляется в перфорированном лотке.
Опуски от лотка осуществляются в гофрированной трубе ОКС Octopus, самозатухающий ПВХ, легкая, D20 мм.
Проходки лотка в стенах заделываются огнезащитными материалами не менее класса огнестойкости конструкции.

Изм.	Кол.уч.	Лист	№ док.	Подпись	Дата
Разработал		Шишков			11.24
Проверил		Данилов			11.24
ГИП		Цветков			11.24

ГКО-70-23-СКС

Многофункциональный жилой комплекс со встроенно-пристроенными помещениями (3-й этап строительства: Корпус 4, Корпус 5) Расположенный на земельном участке по адресу: г. Москва, СВАО,ул. Ботаническая, вл. 29

Структурированные кабельные системы

Стадия	Лист	Листов
Р	21	

План расположения оборудования СС на 18 этаже 4к.

ЮНК Инжиниринг

Формат А1

Взам. инв. №

Подп. и дата

Инв. № подл.

Экспликация помещений 19 этажа К4			
Номер	Наименование	Площадь, м²	Кат. пом.
19.4.1	Коридор	38,78	
19.4.2	Коридор	34,75	
19.4.3	Тамбур (ПБЗ МГН)	9,38	
19.4.4	Тамбур (ПБЗ МГН)	9,38	
19.4.5	ЛК - 1	11,24	
19.4.6	ЛК - 2	11,22	

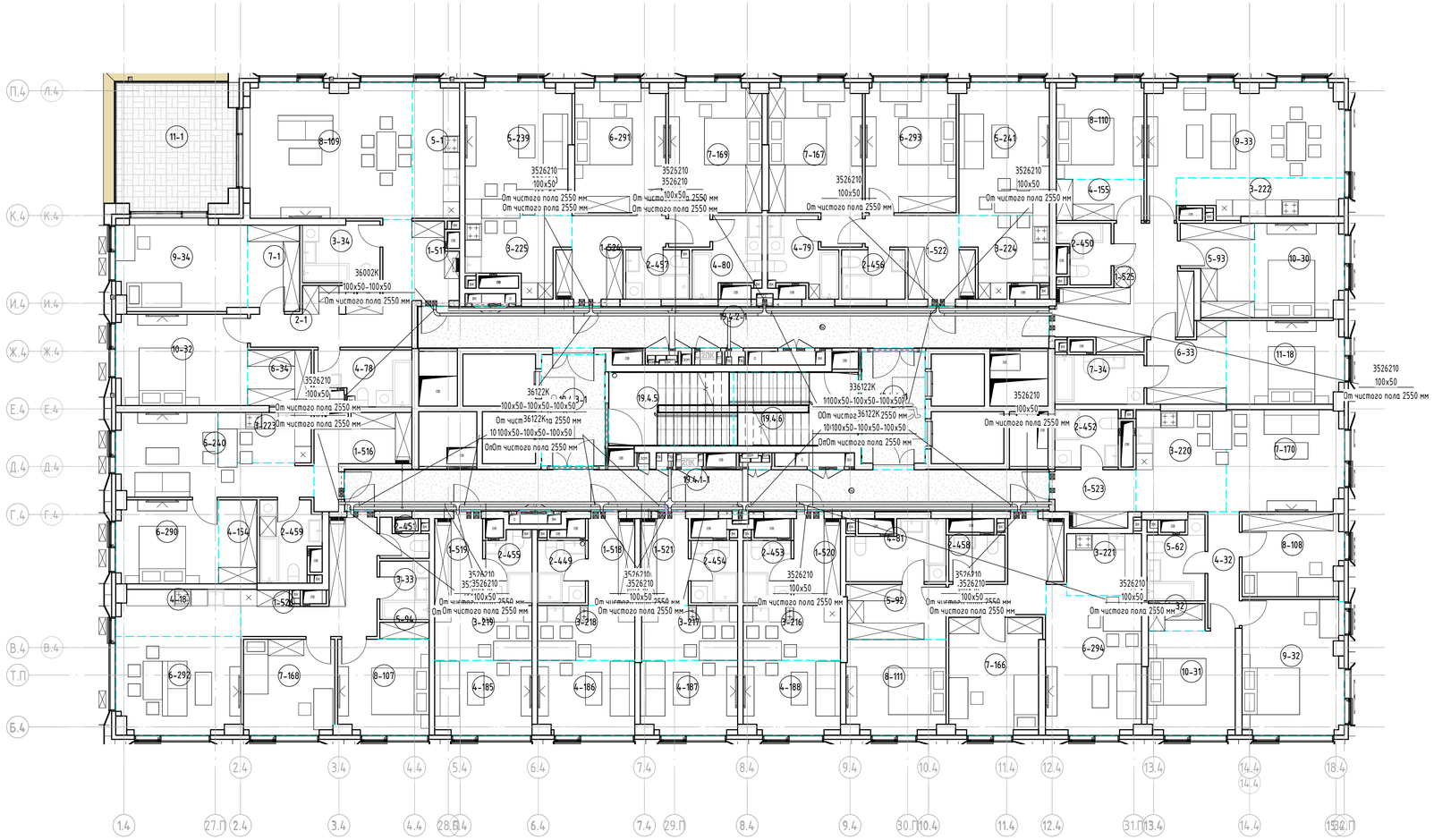

Условные графические обозначения для системы СПД и ТФ

- Лоток СС, СБ перфорированный "ОКС 100х50 L3000 толщ.1,0 мм с крышкой"

Прокладка кабельных трасс осуществляется в перфорированном лотке.
Опуски от лотка осуществляется в гофрированной трубе ОКС Octopus, самозатухающий ПВХ, легкая, D20 мм.
Проходки лотка в стенах заделываются огнезащитными материалами не менее класса огнестойкости конструкции.

Изм.	Кол.уч.	Лист	№ док.	Подпись	Дата
Разработал		Шишков			11.24
Проверил		Данилов			11.24
ГИП		Цветков			11.24

ГКО-70-23-СКС

Многофункциональный жилой комплекс со встроенно-пристроенными помещениями (3-й этап строительства: Корпус 4, Корпус 5) Расположенный на земельном участке по адресу: г. Москва, СВАО,ул. Ботаническая, вл. 29

Структурированные кабельные системы

Стадия	Лист	Листов
Р	22	

План расположения оборудования СС на 19 этаже 4к.

ЮНК Инжиниринг

Формат А1

Взам. инв. №

Подп. и дата

Инв. № подл.

Экспликация помещений 20 этажа К4			
Номер	Наименование	Площадь, м²	Кат. пом.
20.5.1	Коридор	40,94	
20.5.2	Коридор	44,59	
20.5.3	Тамбур (ПБЗ МГН)	9,42	
20.5.4	Тамбур (ПБЗ МГН)	9,40	
20.5.5	ЛК-1	11,30	
20.5.6	ЛК-2	11,25	

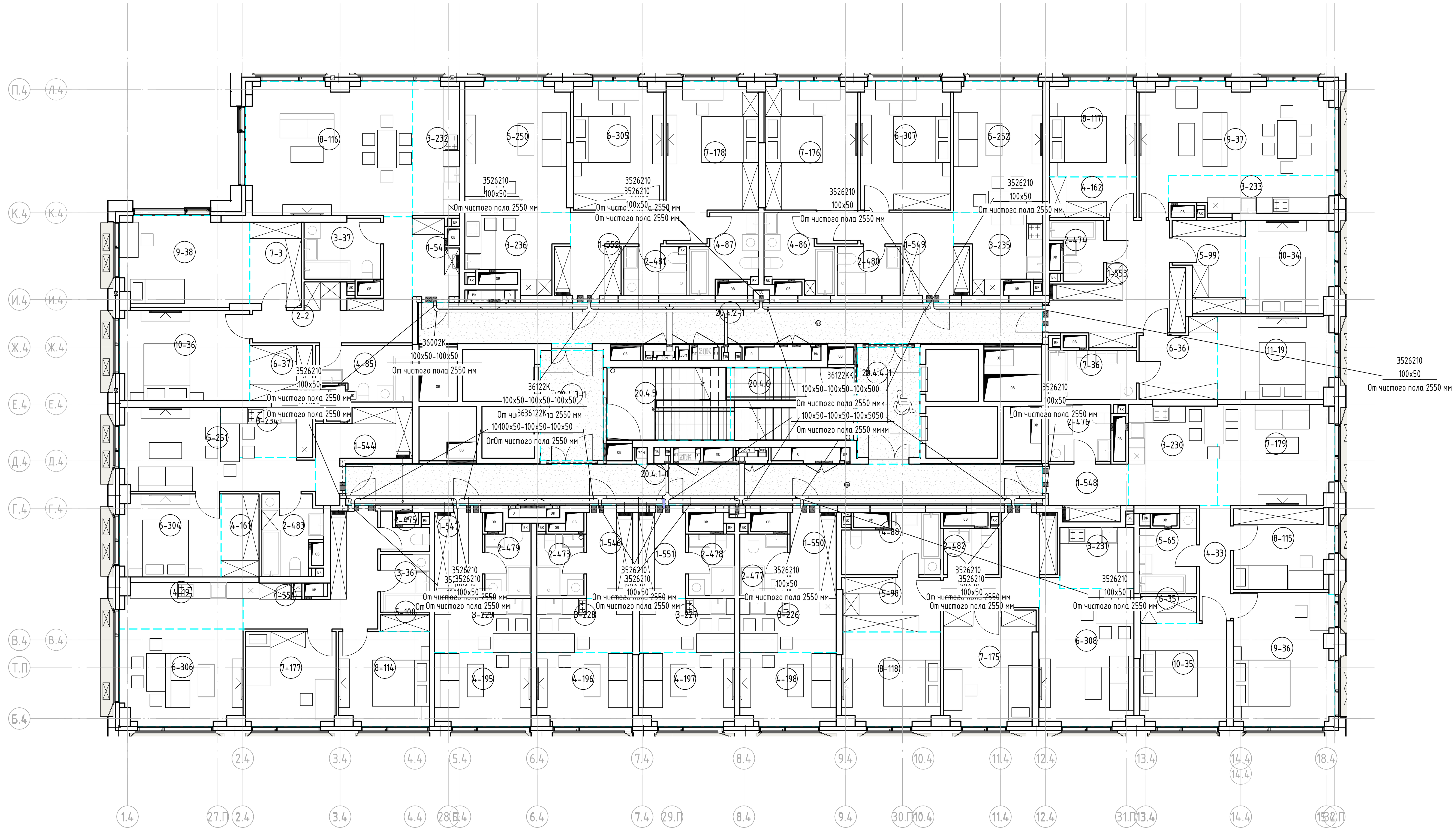

Условные графические обозначения для системы СПД и ТФ

- Лоток СС, СБ перфорированный "DKC 100x50 L3000 толщ.1,0 мм с крышкой"

Прокладка кабельных трасс осуществляется в перфорированном лотке.
Опуски от лотка осуществляются в гофрированной трубе DKC Octopus, самозатухающий ПВХ, легкая, D20 мм.
Проходки лотка в стенах заделываются огнезащитными материалами не менее класса огнестойкости конструкции.

ГКО-70-23-СКС					
Многофункциональный жилой комплекс со встроенно-пристроенными помещениями (3-й этап строительства: Корпус 4, Корпус 5) Расположенный на земельном участке по адресу: г. Москва, СВАО, ул. Ботаническая, вл. 29					
Изм.	Кол.уч.	Лист	№ док.	Подпись	Дата
Разработал		Шишков			11.24
Проверил		Данилов			11.24
ГИП		Цветков			11.24

Структурированные кабельные системы	Стадия	Лист	Листов
	Р	23	
План расположения оборудования СС на 20 этаже 4к.	ЮНК Инжиниринг		

Взам. инв. №
Подп. и дата
Инв. № подл.

Формат А1

Экспликация помещений 21 этажа К4			
Номер	Наименование	Площадь, м²	Кат. пом.
21.5.1	Коридор	40,94	
21.5.2	Коридор	44,59	
21.5.3	Тамбур (ПБЗ МГН)	9,42	
21.5.4	Тамбур (ПБЗ МГН)	9,40	
21.5.5	ЛК-1	11,30	
21.5.6	ЛК-2	11,25	

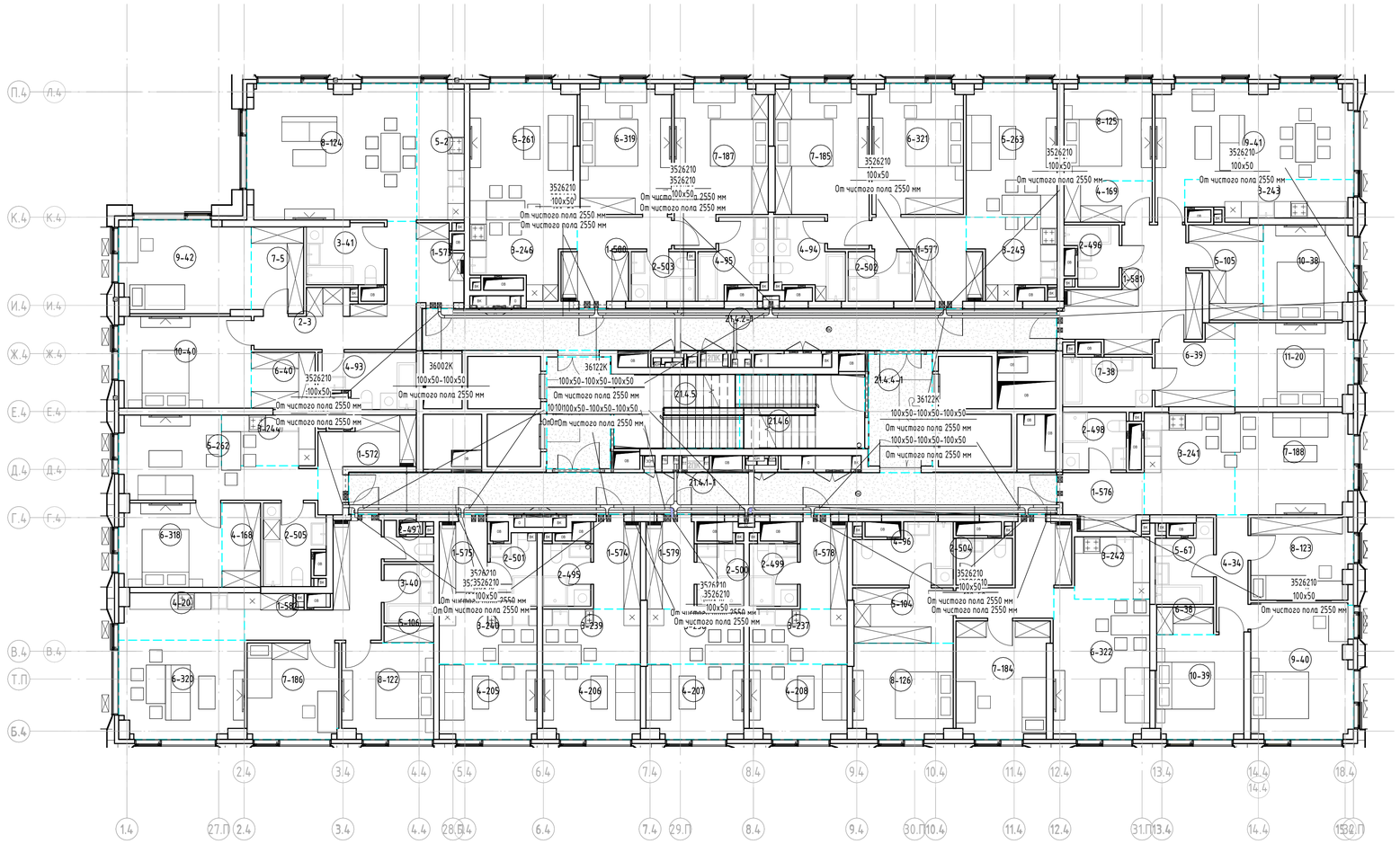

Условные графические обозначения для системы СПД и ТФ

- Лоток СС, СБ перфорированный "ОКС 100х50 L3000 толщ.1,0 мм с крышкой"

Прокладка кабельных трасс осуществляется в перфорированном лотке.
Опуски от лотка осуществляются в гофрированной трубе ОКС Octopus, самозатухающий ПВХ, легкая, D20 мм.
Проходки лотка в стенах заделываются огнезащитными материалами не менее класса огнестойкости конструкции.

Изм.	Кол.уч.	Лист	№ док.	Подпись	Дата	ГКО-70-23-СКС			
						Многофункциональный жилой комплекс со встроенно-пристроенными помещениями (3-й этап строительства. Корпус 4, Корпус 5) Расположенный на земельном участке по адресу: г. Москва, СВАО,ул. Ботаническая, вл. 29			
Разработал		Шишков			11.24	Структурированные кабельные системы	Стадия	Лист	Листов
Проверил		Данилов			11.24		Р	24	
ГИП		Цветков			11.24	План расположения оборудования СС на 21 этаже 4к.	ЮНК Инжиниринг		

Формат А1

Взам. инв. №

Подп. и дата

Инв. № подл.

Экспликация помещений 22 этажа К4			
Номер	Наименование	Площадь, м²	Кат. пом.
22.4.1	Коридор	38,78	
22.4.2	Коридор	34,75	
22.4.3	Тамбур (ПБЗ МГН)	9,38	
22.4.4	Тамбур (ПБЗ МГН)	9,38	
22.4.5	ЛК - 1	11,24	
22.4.6	ЛК - 2	11,22	

Условные графические обозначения для системы СПД и ТФ

- Лоток СС, СБ перфорированный "ОКС 100х50 L3000 толщ.1,0 мм с крышкой"

Прокладка кабельных трасс осуществляется в перфорированном лотке.
Опуски от лотка осуществляются в гофрированной трубе ОКС Octopus, самозатухающий ПВХ, легкая, D20 мм.
Проходки лотка в стенах задельываются огнезащитными материалами не менее класса огнестойкости конструкции.

Изм.	Кол.уч.	Лист	№ док.	Подпись	Дата
Разработал		Шишков			11.24
Проверил		Данилов			11.24
ГИП		Цветков			11.24

ГКО-70-23-СКС

Многофункциональный жилой комплекс со встроенно-пристроенными помещениями (3-й этап строительства: Корпус 4, Корпус 5) Расположенный на земельном участке по адресу: г. Москва, СВАО,ул. Ботаническая, вл. 29

Структурированные кабельные системы

Стадия	Лист	Листов
Р	25	

План расположения оборудования СС на 22 этаже 4к.

ЮНК Инжиниринг

Взам. инв. №
Подп. и дата
Инв. № подл.

Формат А1

Экспликация помещений 23 этажа К4			
Номер	Наименование	Площадь, м²	Кат. пом.
23.4.1	Коридор	34,75	
23.4.2	Коридор	34,75	
23.4.3	Тамбур (ПБЗ МГН)	9,38	
23.4.4	Тамбур (ПБЗ МГН)	9,38	
23.4.5	ЛК – 1	11,24	
23.4.6	ЛК – 2	11,22	

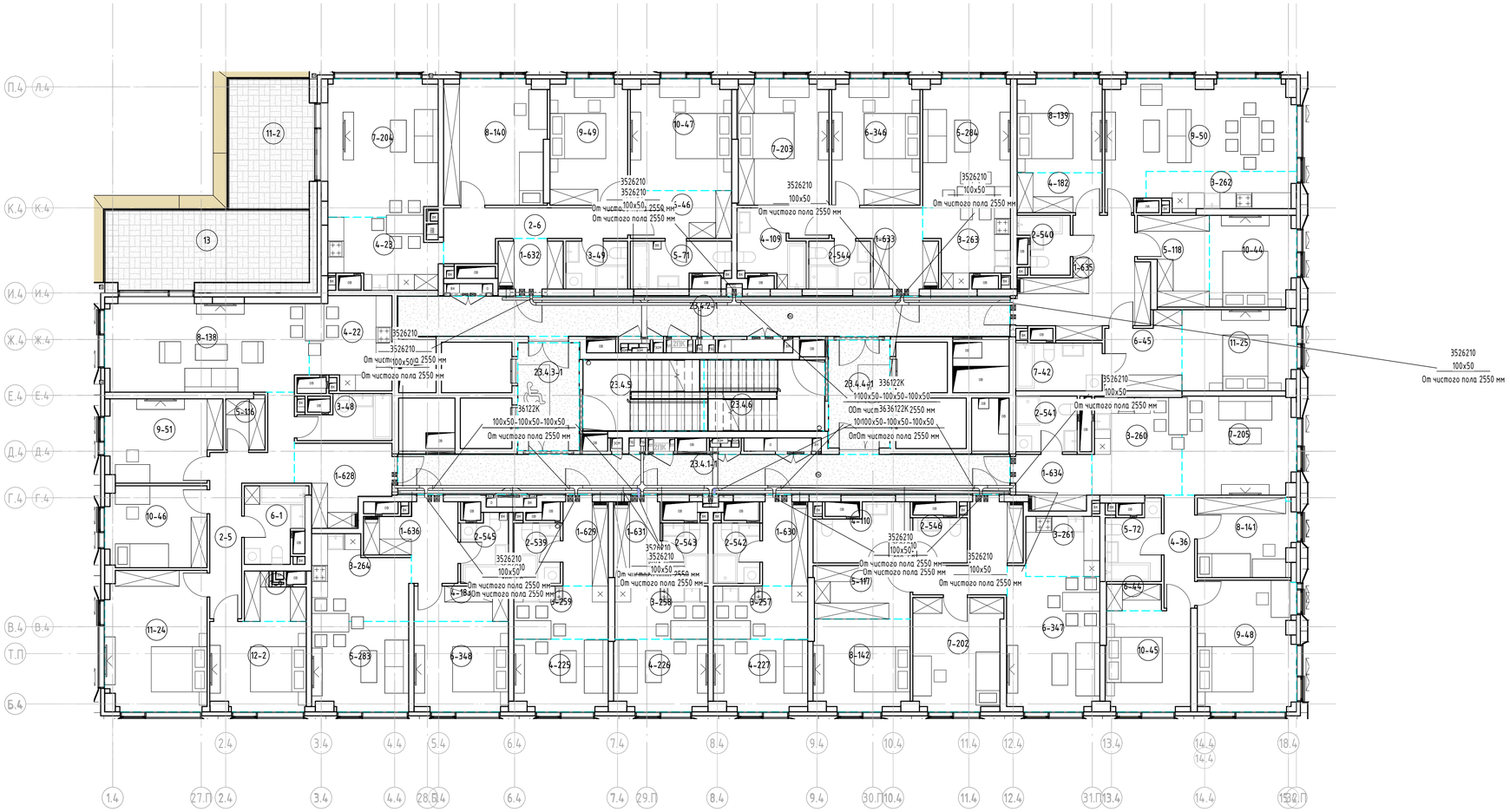

Условные графические обозначения для системы СПД и ТФ

– Лоток СС, СБ перфорированный "ОКС 100х50 L3000 толщ.1,0 мм с крышкой"

Прокладка кабельных трасс осуществляется в перфорированном лотке.
Опуски от лотка осуществляются в гофрированной трубе ОКС Octopus, самозатухающий ПВХ, легкая, D20 мм.
Проходки лотка в стенах заделываются огнезащитными материалами не менее класса огнестойкости конструкции.

Изм.	Кол.уч.	Лист	№ док.	Подпись	Дата
Разработал		Шишков			11.24
Проверил		Данилов			11.24
ГИП		Цветков			11.24

ГКО-70-23-СКС

Многофункциональный жилой комплекс со встроенно-пристроенными помещениями (3-й этап строительства: Корпус 4, Корпус 5) Расположенный на земельном участке по адресу: г. Москва, СВАО,ул. Ботаническая, вл. 29

Структурированные кабельные системы

Стадия	Лист	Листов
Р	26	

План расположения оборудования СС на 23 этаже 4к.

ЮНК Инжиниринг

Формат А1

Взам. инв. №

Подп. и дата

Инв. № подл.

Экспликация помещений 24 этажа К4			
Номер	Наименование	Площадь, м²	Кат. пом.
24.4.1	Коридор	34,75	
24.4.2	Коридор	34,75	
24.4.3	Тамбур (ПБЗ МГН)	9,38	
24.4.4	Тамбур (ПБЗ МГН)	9,38	
24.4.5	ЛК – 1	11,24	
24.4.6	ЛК – 2	11,22	

Условные графические обозначения для системы СПД и ТФ

– Лоток СС, СБ перфорированный "ОКС 100х50 L3000 толщ.1,0 мм с крышкой"

Прокладка кабельных трасс осуществляется в перфорированном лотке.
Опуски от лотка осуществляются в гофрированной трубе ОКС Octopus, самозатухающий ПВХ, легкая, D20 мм.
Проходки лотка в стенах заделываются огнезащитными материалами не менее класса огнестойкости конструкции.

Изм.	Кол.уч.	Лист	№ док.	Подпись	Дата	ГКО-70-23-СКС
Разработал		Шишков			11.24	Многофункциональный жилой комплекс со встроенно-пристроенными помещениями (3-й этап строительства: Корпус 4, Корпус 5) Расположенный на земельном участке по адресу: г. Москва, СВАО,ул. Ботаническая, вл. 29
Проверил		Данилов			11.24	Структурированные кабельные системы — Стадия: Р; Лист: 27; Листов:
ГИП		Цветков			11.24	План расположения оборудования СС на 24 этаже 4к. — ЮНК Инжиниринг

Формат А1

Взам. инв. №
Подп. и дата
Инв. № подл.

Экспликация помещений 25 этажа К4			
Номер	Наименование	Площадь, м²	Кат. пом.
25.4.1	Коридор	34,75	
25.4.2	Коридор	34,75	
25.4.3	Тамбур (ПБЗ МГН)	9,38	
25.4.4	Тамбур (ПБЗ МГН)	9,38	
25.4.5	ЛК - 1	11,24	
25.4.6	ЛК - 2	11,22	

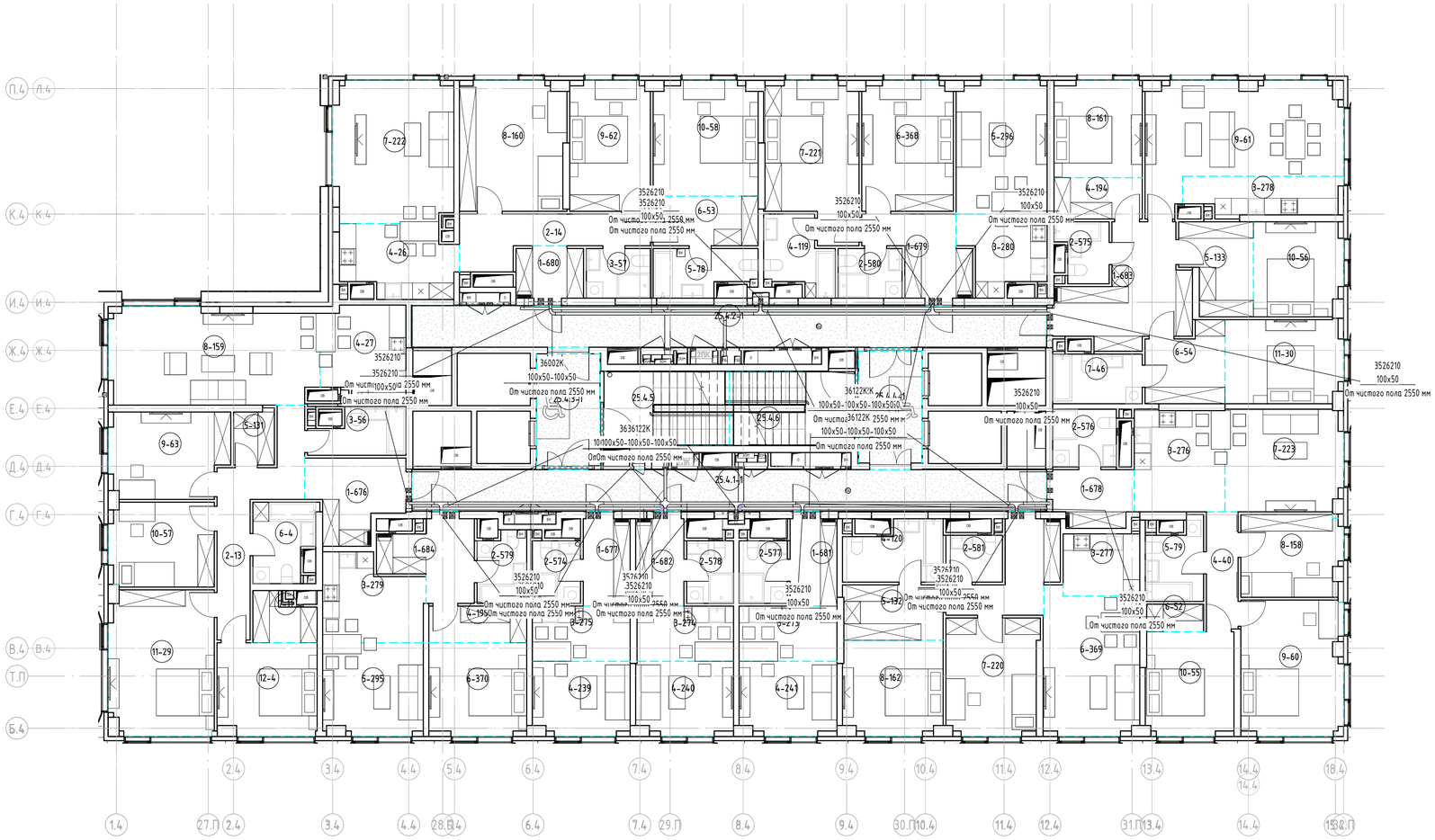

Условные графические обозначения для системы СПД и ТФ

- Лоток СС, СБ перфорированный "ОКС 100х50 L3000 толщ.1,0 мм с крышкой"

Прокладка кабельных трасс осуществляется в перфорированном лотке.
Опуски от лотка осуществляются в гофрированной трубе ОКС Octopus, самозатухающий ПВХ, легкая, D20 мм.
Проходки лотка в стенах заделываются огнезащитными материалами не менее класса огнестойкости конструкции.

Изм.	Кол.уч.	Лист	№ док.	Подпись	Дата	ГКО-70-23-СКС			
						Многофункциональный жилой комплекс со встроенно-пристроенными помещениями (3-й этап строительства: Корпус 4, Корпус 5) Расположенный на земельном участке по адресу: г. Москва, СВАО,ул. Ботаническая, вл. 29			
Разработал		Шишков			11.24	Структурированные кабельные системы	Стадия	Лист	Листов
Проверил		Данилов			11.24		Р	28	
ГИП		Цветков			11.24	План расположения оборудования СС на 25 этаже 4к.	ЮНК Инжиниринг		

Формат А1

Взам. инв. №

Подп. и дата

Инв. № подл.

Экспликация помещений 26 этажа К4			
Номер	Наименование	Площадь, м²	Кат. пом.
26.4.1	Коридор	34,75	
26.4.2	Коридор	34,75	
26.4.3	Тамбур (ПБЗ МГН)	9,38	
26.4.4	Тамбур (ПБЗ МГН)	9,38	
26.4.5	ЛК – 1	11,24	
26.4.6	ЛК – 2	11,22	

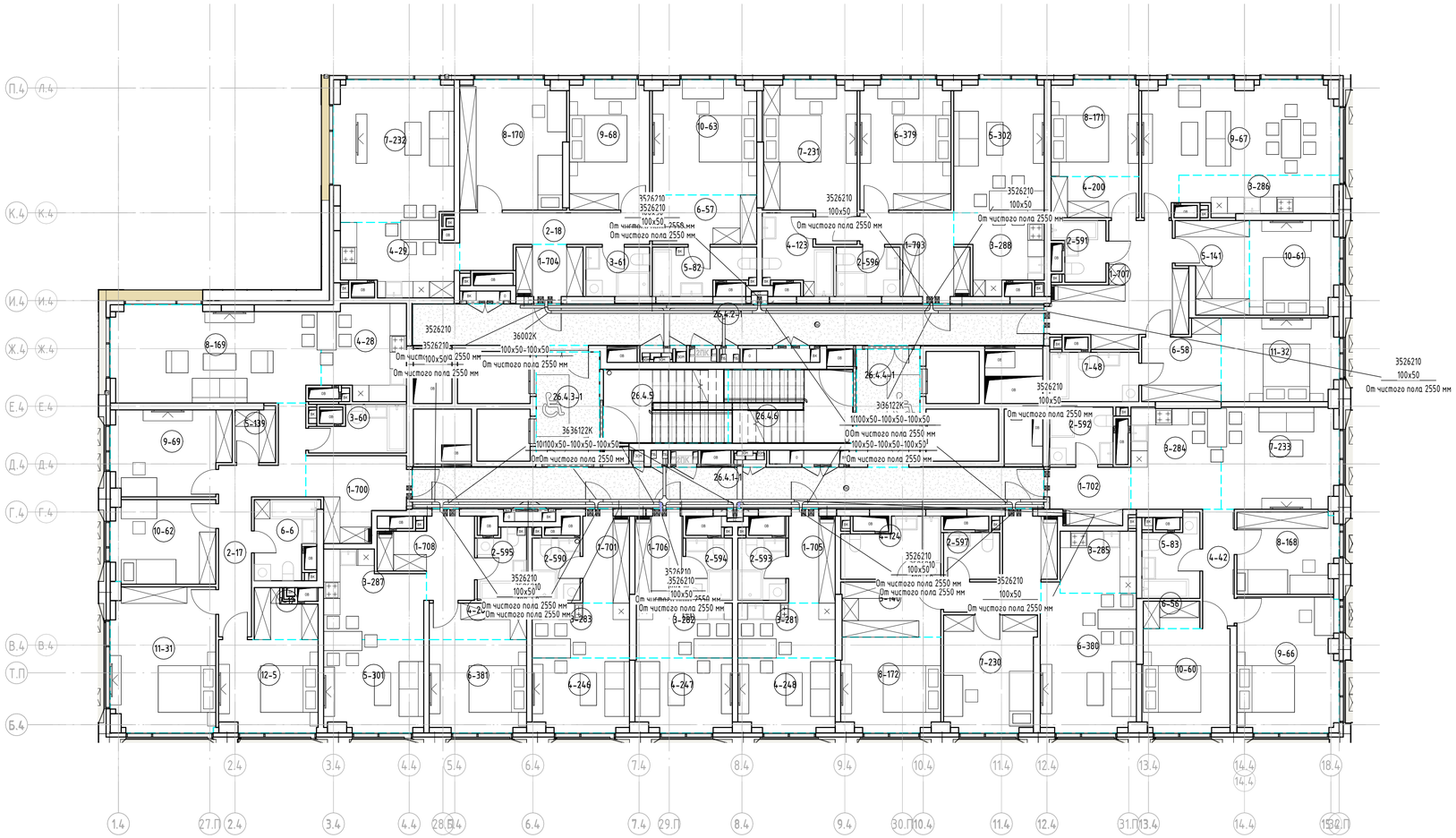

Условные графические обозначения для системы СПД и ТФ

– Лоток СС, СБ перфорированный "ОКС 100х50 L3000 толщ.1,0 мм с крышкой"

Прокладка кабельных трасс осуществляется в перфорированном лотке.
Опуски от лотка осуществляются в гофрированной трубе ОКС Octopus, самозатухающий ПВХ, легкая, D20 мм.
Проходки лотка в стенах заделываются огнезащитными материалами не менее класса огнестойкости конструкции.

Изм.	Кол.уч.	Лист	№ док.	Подпись	Дата	ГКО-70-23-СКС			
						Многофункциональный жилой комплекс со встроенно-пристроенными помещениями (3-й этап строительства: Корпус 4, Корпус 5) Расположенный на земельном участке по адресу: г. Москва, СВАО,ул. Ботаническая, вл. 29			
Разработал		Шишков			11.24	Структурированные кабельные системы	Стадия	Лист	Листов
Проверил		Данилов			11.24		Р	29	
ГИП		Цветков			11.24	План расположения оборудования СС на 26 этаже 4к.	ЮНК Инжиниринг		

Формат А1

Взам. инв. №
Подп. и дата
Инв. № подл.

Экспликация помещений 27 этажа К4			
Номер	Наименование	Площадь, м²	Кат. пом.
27.4.1	Коридор	34,75	
27.4.2	Коридор	34,75	
27.4.3	Тамбур (ПБЗ МГН)	9,38	
27.4.4	Тамбур (ПБЗ МГН)	9,38	
27.4.5	ЛК – 1	11,24	
27.4.6	ЛК – 2	11,22	

Условные графические обозначения для системы СПД и ТФ

– Лоток СС, СБ перфорированный "ОКС 100х50 L3000 толщ.1,0 мм с крышкой"

Прокладка кабельных трасс осуществляется в перфорированном лотке.
Опуски от лотка осуществляется в гофрированной трубе ОКС Octopus, самозатухающий ПВХ, легкая, D20 мм.
Проходки лотка в стенах заделываются огнезащитными материалами не менее класса огнестойкости конструкции.

Взам. инв. №	Подп. и дата	Инв. № подл.

Изм.	Кол.уч.	Лист	№ док.	Подпись	Дата	ГКО-70-23-СКС			
						Многофункциональный жилой комплекс со встроенно-пристроенными помещениями (3-й этап строительства: Корпус 4, Корпус 5) Расположенный на земельном участке по адресу: г. Москва, СВАО,ул. Ботаническая, вл. 29			
Разработал		Шишков			11.24	Структурированные кабельные системы	Стадия	Лист	Листов
Проверил		Данилов			11.24		Р	30	
ГИП		Цветков			11.24	План расположения оборудования СС на 27 этаже 4к.	ЮНК Инжиниринг		

Формат А1

Экспликация помещений 28 этажа К4			
Номер	Наименование	Площадь, м²	Кат. пом.
28.4.1	Коридор	34,75	
28.4.2	Коридор	34,75	
28.4.3	Тамбур (ПБЗ МГН)	9,38	
28.4.4	Тамбур (ПБЗ МГН)	9,38	
28.4.5	ЛК – 1	11,24	
28.4.6	ЛК – 2	11,21	

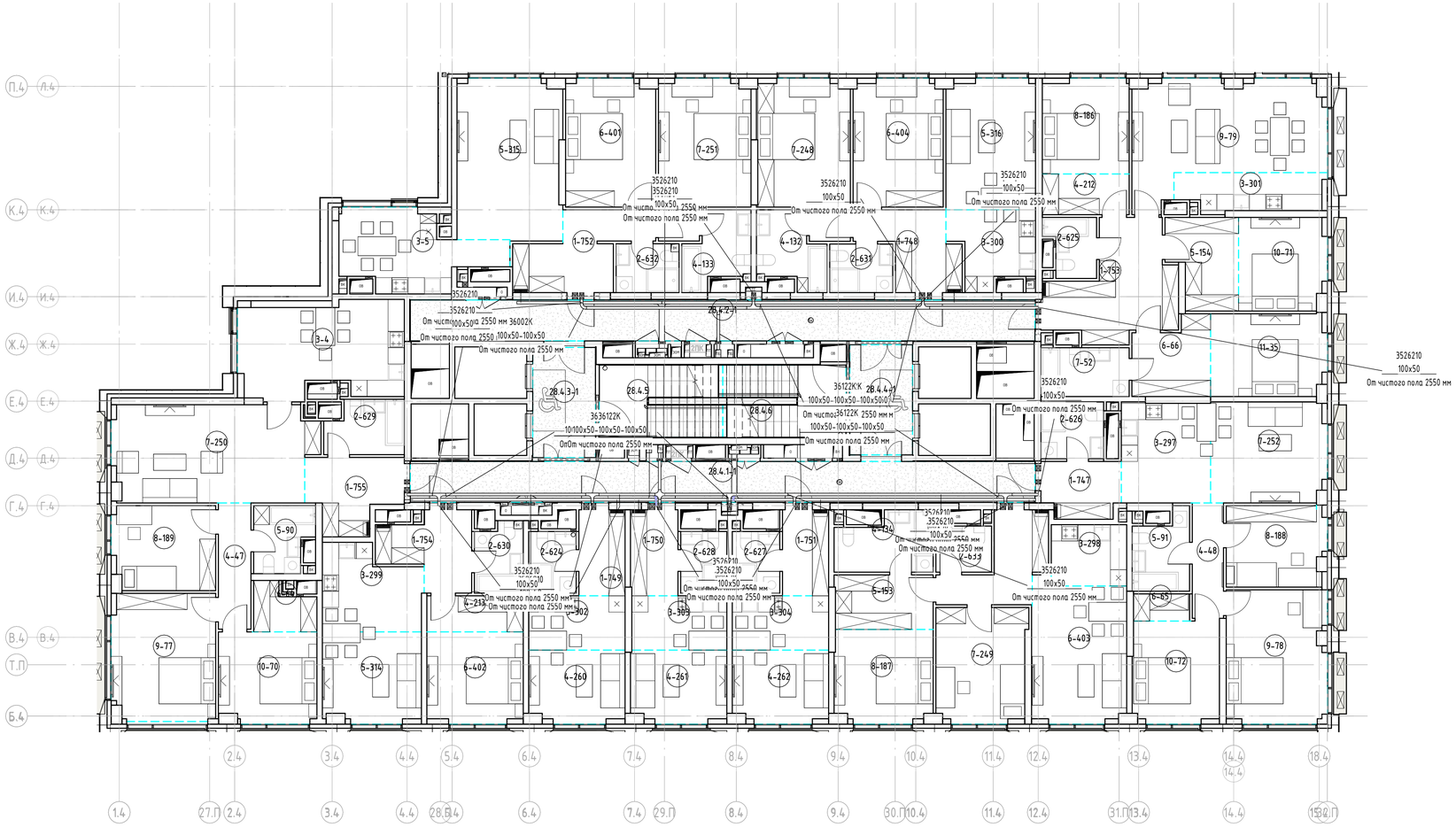

Условные графические обозначения для системы СПД и ТФ

– Лоток СС, СБ перфорированный "ОКС 100х50 L3000 толщ.1,0 мм с крышкой"

Прокладка кабельных трасс осуществляется в перфорированном лотке.
Опуски от лотка осуществляется в гофрированной трубе ОКС Octopus, самозатухающий ПВХ, легкая, D20 мм.
Проходки лотка в стенах заделываются огнезащитными материалами не менее класса огнестойкости конструкции.

Изм.	Кол.уч.	Лист	№ док.	Подпись	Дата	ГКО-70-23-СКС			
						Многофункциональный жилой комплекс со встроенно-пристроенными помещениями (3-й этап строительства: Корпус 4, Корпус 5) Расположенный на земельном участке по адресу: г. Москва, СВАО,ул. Ботаническая, вл. 29			
Разработал		Шишков			11.24	Структурированные кабельные системы	Стадия	Лист	Листов
Проверил		Данилов			11.24		Р	31	
ГИП		Цветков			11.24	План расположения оборудования СС на 28 этаже 4к.	ЮНК Инжиниринг		

Формат А1

Взам. инв. №

Подп. и дата

Инв. № подл.

Экспликация помещений 29 этажа К4			
Номер	Наименование	Площадь, м²	Кат. пом.
29.4.1	Коридор	34,75	
29.4.2	Коридор	32,18	
29.4.3	Тамбур (ПБЗ МГН)	9,38	
29.4.4	Тамбур (ПБЗ МГН)	9,38	
29.4.5	ЛК – 1	7,95	
29.4.6	ЛК – 2	11,22	
29.4.7	ПУИ	2,36	

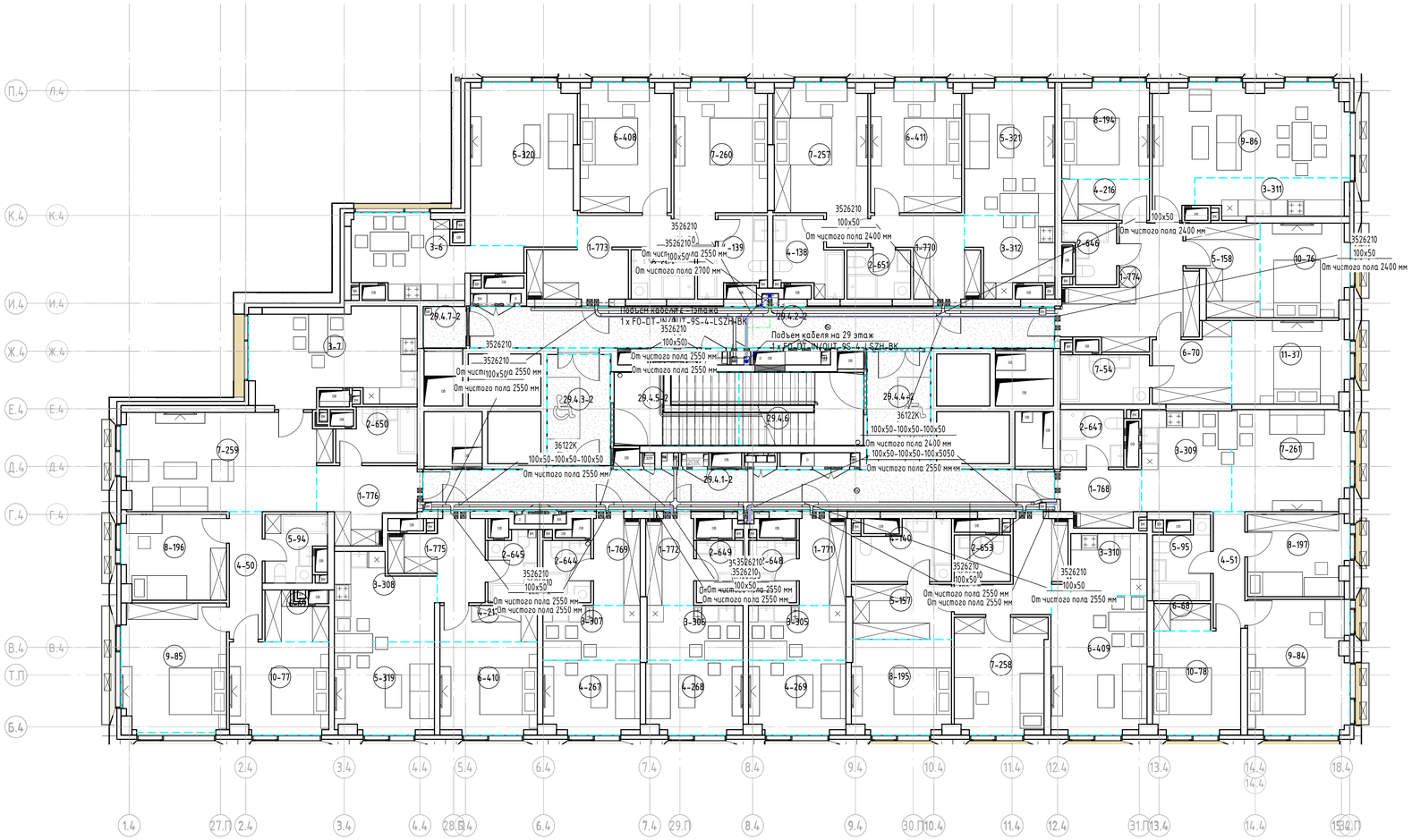

Условные графические обозначения для системы СПД и ТФ

– Лоток СС, СБ перфорированный "ОКС 100х50 L3000 толщ.1,0 мм с крышкой"

Прокладка кабельных трасс осуществляется в перфорированном лотке.
Опуски от лотка осуществляются в гофрированной трубе ОКС Octopus, самозатухающий ПВХ, легкая, D20 мм.
Проходки лотка в стенах заделываются огнезащитными материалами не менее класса огнестойкости конструкции.

Изм.	Кол.уч.	Лист	№ док.	Подпись	Дата	ГКО-70-23-СКС			
						Многофункциональный жилой комплекс со встроенно-пристроенными помещениями (3-й этап строительства. Корпус 4, Корпус 5) Расположенный на земельном участке по адресу: г. Москва, СВАО,ул. Ботаническая, вл. 29			
Разработал		Шишков			11.24	Структурированные кабельные системы	Стадия	Лист	Листов
Проверил		Данилов			11.24		Р	32	
ГИП		Цветков			11.24	План расположения оборудования СС на 29 этаже 4к.	ЮНК Инжиниринг		

Формат А1

Взам. инв. №	Подп. и дата	Инв. № подл.

Экспликация помещений 30 этаж К4			
Номер	Наименование	Площадь, м²	Кат. пом.
30.4.1	ЛК - 1	15,03	
30.4.2	Электрощитовая	4,37	
30.4.3	Помещение СС	20,50	

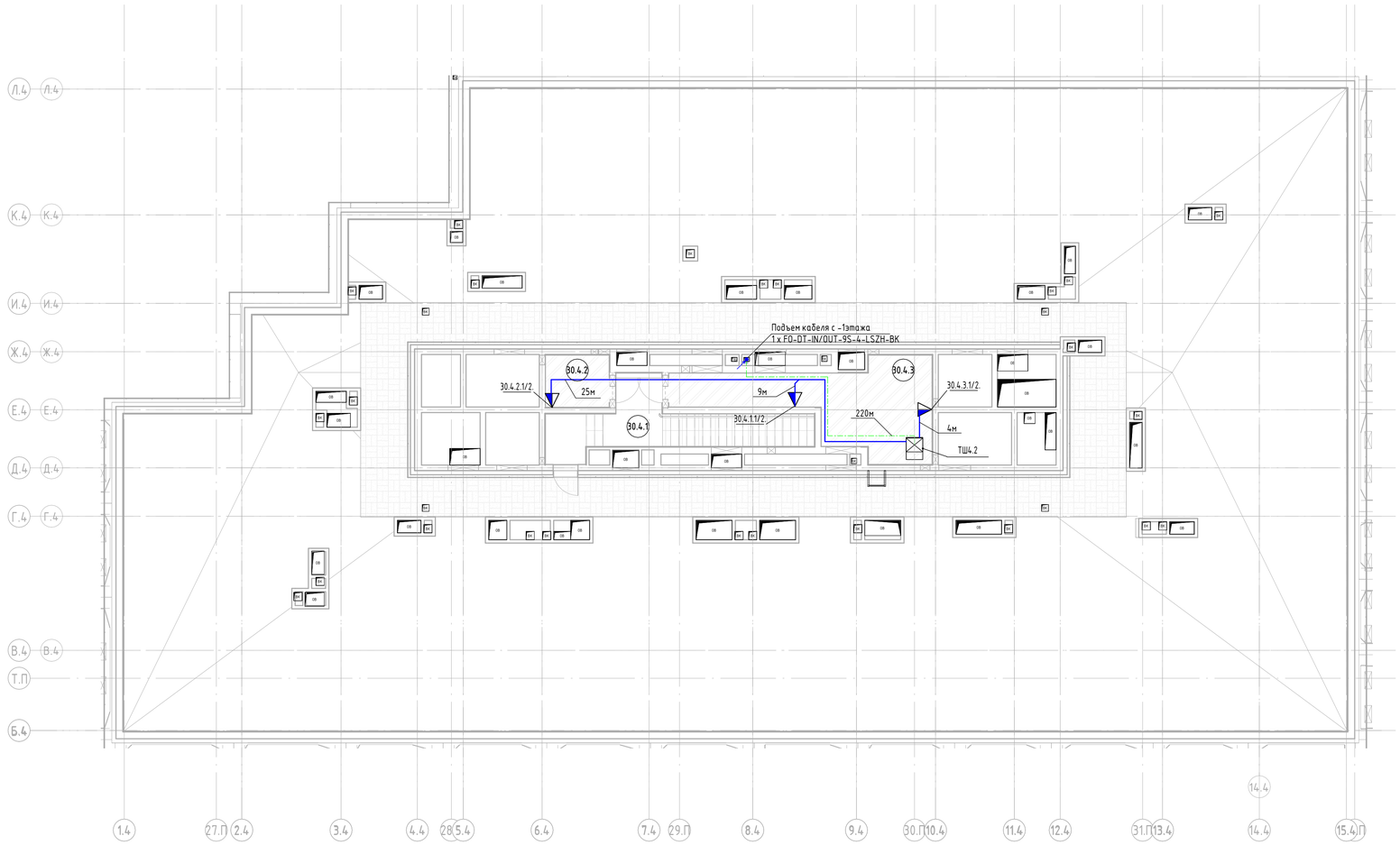

Условные графические обозначения для системы СПД и ТФ

- Компьютерная розетка RJ-45 "Hyperline SB1-2-8P8C-C5e-WH";

ТШ

- Телекоммуникационный шкаф СКС СПД и ТФ ;

Кабели систем СПД и ТФ

- Абонентский кабель "Hyperline UUTP4-C5E-S24-IN-LSZH-GY-305";

- Оптический армированный бронированный кабель "Hyperline FO-AWSH-OUT-9-16-PE-BK";

Прокладка кабельных трасс осуществляется в перфорированном лотке.
Опуски от лотка осуществляются в гофрированной трубе DKC Octopus, самозатухающий ПВХ, легкая, D20 мм.
Проходки лотка в стенах заделываются огнезащитными материалами не менее класса огнестойкости конструкции.

Изм.	Кол.уч.	Лист	№ док.	Подпись	Дата	ГКО-70-23-СКС			
						Многофункциональный жилой комплекс со встроенно-пристроенными помещениями (3-й этап строительства: Корпус 4, Корпус 5) Расположенный на земельном участке по адресу: г. Москва, СВАО,ул. Ботаническая, вл. 29			
Разработал		Шишков			11.24	Структурированные кабельные системы	Стадия	Лист	Листов
Проверил		Данилов			11.24		Р	33	
ГИП		Цветков			11.24	План расположения оборудования СС на 30 этаже 4к.	ЮНК Инжиниринг		

Взам. инв. №
Подп. и дата
Инв. № подл.

Формат А1

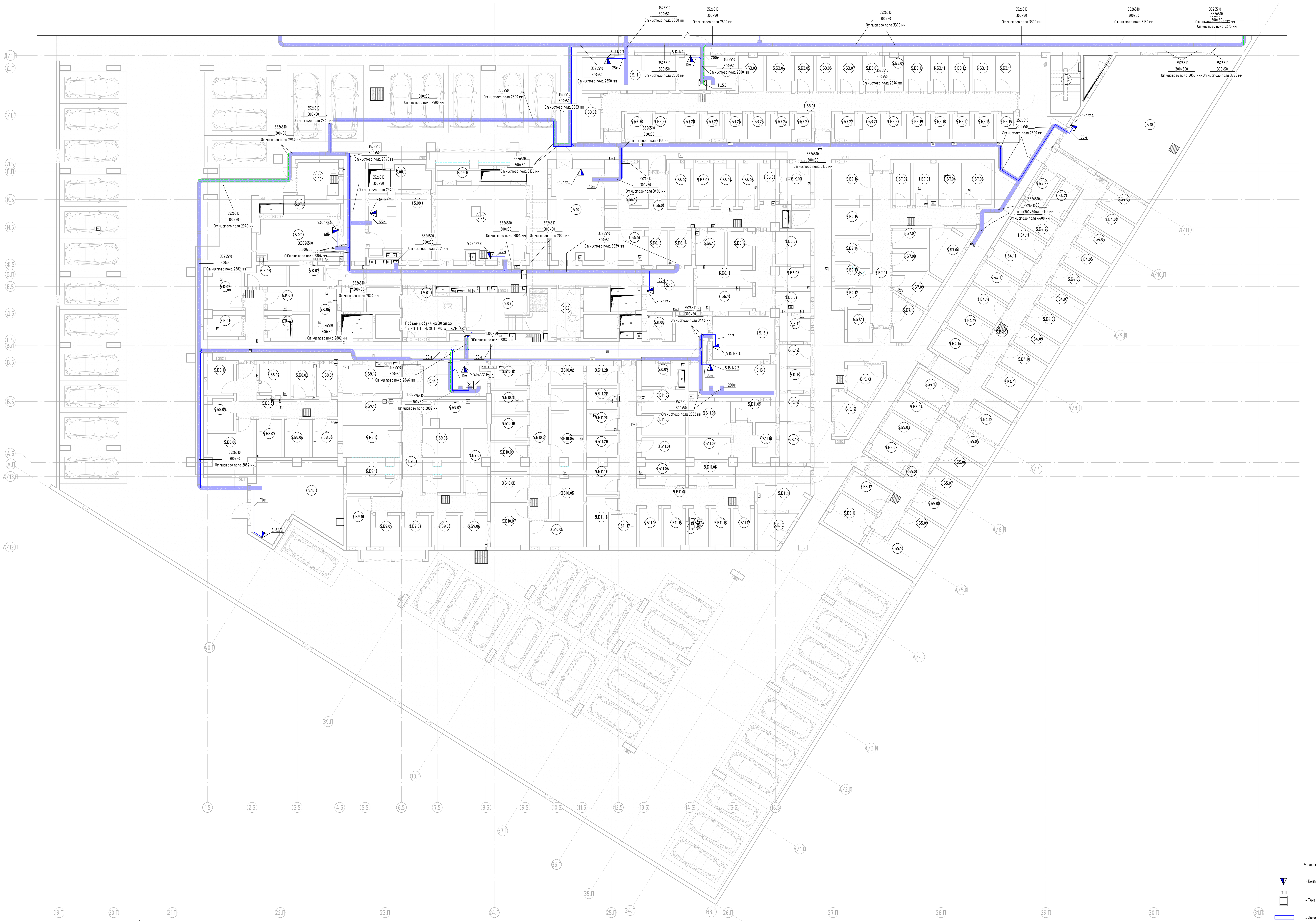

Экспликация помещений -1 этажа К5

Номер	Наименование	Площадь, м²	Кат. пом.
5.01	Лифтовой холл (зона безопасности МГН)	16,09	
5.02	Лифтовой холл (зона безопасности МГН)	9,05	
5.03	ЛК-4	17,34	
5.04	ЛК-7	10,64	
5.05	ПУИ	8,69	
5.07	Венткамера приточная	19,06	
5.07.1	Форкамера	4,38	
5.08	Венткамера приточная МОП	22,34	
5.08.1	Форкамера	8,81	
5.09	Венткамера приточная автостоянка	38,45	
5.09.1	Форкамера	5,33	
5.10	Электрощитовая жильё	26,82	
5.11	Электрощитовая автостоянки	19,41	
5.12	Помещение СС	11,91	
5.13	Электрощитовая ДОУ	12,42	
5.14	Помещение СС	11,58	
5.15	Помещение СС	17,69	
5.16	Венткамера вытяжная кладовые	16,19	
5.17	Венткамера вытяжная паркинг	38,92	
5.18	Венткамера приточная ДОО	93,13	
5.18.1	Форкамера	3,10	
5.Б3.01	Проход	47,87	
5.Б3.02	Зона хранения	5,11	
5.Б3.03	Зона хранения	5,52	
5.Б3.04	Зона хранения	5,66	
5.Б3.05	Зона хранения	4,21	
5.Б3.06	Зона хранения	4,11	
5.Б3.07	Зона хранения	4,90	
5.Б3.08	Зона хранения	4,25	
5.Б3.09	Зона хранения	4,11	
5.Б3.10	Зона хранения	4,84	
5.Б3.11	Зона хранения	3,91	
5.Б3.12	Зона хранения	4,06	
5.Б3.13	Зона хранения	4,64	
5.Б3.14	Зона хранения	4,50	
5.Б3.15	Зона хранения	3,06	
5.Б3.16	Зона хранения	2,96	
5.Б3.17	Зона хранения	3,04	
5.Б3.18	Зона хранения	2,92	
5.Б3.19	Зона хранения	3,31	
5.Б3.20	Зона хранения	3,23	
5.Б3.21	Зона хранения	2,73	
5.Б3.22	Зона хранения	3,94	
5.Б3.23	Зона хранения	2,58	
5.Б3.24	Зона хранения	3,30	
5.Б3.25	Зона хранения	3,14	
5.Б3.26	Зона хранения	3,14	
5.Б3.27	Зона хранения	3,14	
5.Б3.28	Зона хранения	3,14	
5.Б3.29	Зона хранения	4,08	
5.Б3.30	Зона хранения	3,29	
5.Б4.01	Проход	43,49	
5.Б4.02	Зона хранения	5,51	
5.Б4.03	Зона хранения	5,51	
5.Б4.04	Зона хранения	5,51	
5.Б4.05	Зона хранения	5,51	
5.Б4.06	Зона хранения	5,51	
5.Б4.07	Зона хранения	5,51	
5.Б4.08	Зона хранения	5,51	
5.Б4.09	Зона хранения	5,51	
5.Б4.10	Зона хранения	5,64	
5.Б4.11	Зона хранения	7,05	
5.Б4.12	Зона хранения	6,48	
5.Б4.13	Зона хранения	6,44	
5.Б4.14	Зона хранения	6,51	
5.Б4.15	Зона хранения	5,97	
5.Б4.16	Зона хранения	6,03	
5.Б4.17	Зона хранения	6,03	
5.Б4.18	Зона хранения	5,95	
5.Б4.19	Зона хранения	5,36	
5.Б4.20	Зона хранения	5,36	
5.Б4.21	Зона хранения	4,39	
5.Б4.22	Зона хранения	4,34	
5.Б5.01	Проход	18,32	
5.Б5.02	Зона хранения	5,79	
5.Б5.03	Зона хранения	5,70	
5.Б5.04	Зона хранения	5,70	
5.Б5.05	Зона хранения	5,68	
5.Б5.06	Зона хранения	5,68	
5.Б5.07	Зона хранения	6,01	
5.Б5.08	Зона хранения	5,34	
5.Б5.09	Зона хранения	5,38	
5.Б5.10	Зона хранения	11,23	
5.Б5.11	Зона хранения	8,73	
5.Б5.12	Зона хранения	6,06	
5.Б6.01	Проход	26,31	
5.Б6.02	Зона хранения	5,42	
5.Б6.03	Зона хранения	5,45	
5.Б6.04	Зона хранения	5,00	
5.Б6.05	Зона хранения	5,15	
5.Б6.06	Зона хранения	4,35	
5.Б6.07	Зона хранения	7,12	
5.Б6.08	Зона хранения	4,60	
5.Б6.09	Зона хранения	4,54	
5.Б6.10	Зона хранения	7,04	
5.Б6.11	Зона хранения	7,04	
5.Б6.12	Зона хранения	5,34	
5.Б6.13	Зона хранения	6,14	
5.Б6.14	Зона хранения	4,78	
5.Б6.15	Зона хранения	4,29	
5.Б6.16	Зона хранения	6,97	
5.Б6.17	Зона хранения	9,76	
5.Б7.01	Проход	25,51	
5.Б7.02	Зона хранения	4,63	
5.Б7.03	Зона хранения	5,76	
5.Б7.04	Зона хранения	5,98	
5.Б7.05	Зона хранения	7,09	
5.Б7.06	Зона хранения	9,29	
5.Б7.07	Зона хранения	4,32	
5.Б7.08	Зона хранения	4,32	
5.Б7.09	Зона хранения	7,05	
5.Б7.10	Зона хранения	5,75	
5.Б7.11	Зона хранения	4,02	
5.Б7.12	Зона хранения	4,04	
5.Б7.13	Зона хранения	3,93	
5.Б7.14	Зона хранения	5,72	
5.Б7.15	Зона хранения	6,00	
5.Б7.16	Зона хранения	8,89	
5.Б8.01	Проход	15,29	
5.Б8.02	Зона хранения	5,33	
5.Б8.03	Зона хранения	4,70	
5.Б8.04	Зона хранения	4,30	
5.Б8.05	Зона хранения	5,95	
5.Б8.06	Зона хранения	5,95	
5.Б8.07	Зона хранения	5,95	
5.Б8.08	Зона хранения	12,81	
5.Б8.09	Зона хранения	5,15	
5.Б8.10	Зона хранения	5,25	
5.Б9.01	Проход	25,80	
5.Б9.02	Зона хранения	10,00	
5.Б9.03	Зона хранения	6,79	
5.Б9.04	Зона хранения	7,06	
5.Б9.05	Зона хранения	9,17	
5.Б9.06	Зона хранения	5,23	
5.Б9.07	Зона хранения	5,12	
5.Б9.08	Зона хранения	5,23	
5.Б9.09	Зона хранения	5,23	
5.Б9.10	Зона хранения	7,42	
5.Б9.11	Зона хранения	10,52	
5.Б9.12	Зона хранения	10,39	
5.Б9.13	Зона хранения	10,39	
5.Б9.14	Зона хранения	9,15	
5.Б10.01	Проход	17,53	
5.Б10.02	Зона хранения	3,94	
5.Б10.03	Зона хранения	6,43	
5.Б10.04	Зона хранения	8,84	
5.Б10.05	Зона хранения	8,06	
5.Б10.06	Зона хранения	8,41	
5.Б10.07	Зона хранения	9,43	
5.Б10.08	Зона хранения	6,45	
5.Б10.09	Зона хранения	6,13	
5.Б10.10	Зона хранения	5,29	
5.Б10.11	Зона хранения	5,20	
5.Б10.12	Зона хранения	4,77	
5.Б11.01	Проход	41,00	
5.Б11.02	Зона хранения	5,74	
5.Б11.03	Зона хранения	5,87	
5.Б11.04	Зона хранения	5,82	
5.Б11.05	Зона хранения	6,41	
5.Б11.06	Зона хранения	6,21	
5.Б11.07	Зона хранения	5,65	
5.Б11.08	Зона хранения	8,83	
5.Б11.09	Зона хранения	4,81	
5.Б11.10	Зона хранения	5,11	
5.Б11.11	Зона хранения	7,22	
5.Б11.12	Зона хранения	5,14	
5.Б11.13	Зона хранения	4,61	
5.Б11.14	Зона хранения	4,79	
5.Б11.15	Зона хранения	5,15	
5.Б11.16	Зона хранения	5,26	
5.Б11.17	Зона хранения	5,13	
5.Б11.18	Зона хранения	7,53	
5.Б11.19	Зона хранения	6,14	
5.Б11.20	Зона хранения	4,11	
5.Б11.21	Зона хранения	4,02	
5.Б11.22	Зона хранения	3,99	
5.Б11.23	Зона хранения	3,75	

Условные графические обозначения для системы СПД и ТФ

- Компьютерная розетка RJ-45 Hyperline SB1-2-8P8C-C5e-WH
- ТШ — Телекоммуникационный шкаф СКС СПД и ТФ
- Лоток СС, 5.5 перфорированный "DKC 300x50 L3000 толщ.1,0 мм с крышкой"

Кабели систем СПД и ТФ

- Магистральный оптический кабель "Hyperline FO-DT-IN/OUT-9S-4-LSZH-BK";
- Абонентский кабель "Hyperline UUTP4-C5E-S24-IN-LSZH-GY-305";

Примечания:
1. Место размещения, тип и количество оборудования подлежит уточнению на стадии РД.
2. Трассы лотков подлежат уточнению на стадии РД.

Изм.	Кол.уч.	Лист	№ док.	Подпись	Дата
Разработал		Шишков		[подпись]	11.24
Проверил		Данилов		[подпись]	11.24
ГИП		Цветков		[подпись]	11.24

ГКО-30-23-СКС

Многофункциональный жилой комплекс со встроенно-пристроенными помещениями (3-й этап строительства: Корпус 4, Корпус 5) Расположенный на земельном участке по адресу: г. Москва, СВАО, ул. Ботаническая, вл. 29

Структурированные кабельные системы

Стадия	Лист	Листов
Р	34	

План расположения оборудования СС на -1 этаже к.5

ЮНК Инжиниринг

Формат А0

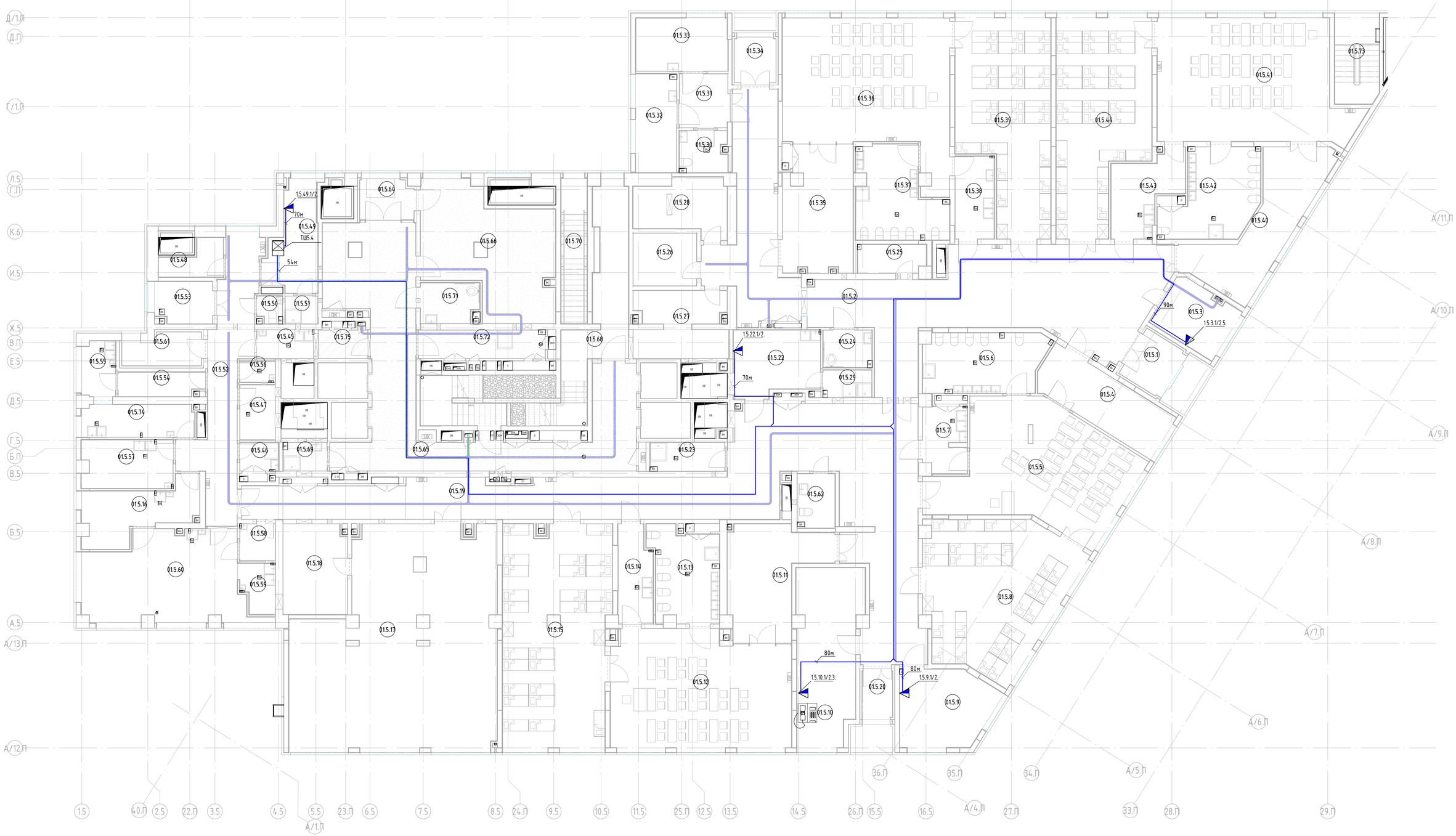

Экспликация помещений 1 этажа			
Номер	Наименование	Площадь, м²	Кат. пом.
015.22	Комната персонала	15,50	
015.23	ПУИ	6,19	
015.24	С/У МГН	5,29	
015.25	Хозяйственная кладовая	5,58	
015.26	Кладовая грязного белья	9,67	
015.27	Кладовая светильников	16,80	
015.28	Кладовая чистого белья	13,61	
015.29	Душевая	3,88	
015.30	С/У	5,69	
015.31	Коридор	7,55	
015.32	Медицинский кабинет	12,50	
015.33	Процедурный кабинет	14,46	
015.34	Тамбур	5,79	
015.35	Раздевальная	24,26	

Экспликация помещений 1 этажа			
Номер	Наименование	Площадь, м²	Кат. пом.
015.36	Групповая	64,89	
015.37	С/У	20,17	
015.38	Буфетная	9,30	
015.39	Спальня	51,02	
015.40	Раздевальная	29,09	
015.41	Групповая	64,99	
015.42	С/У	20,79	
015.43	Буфетная	13,19	
015.44	Спальня	51,42	
015.45	Тарная	4,73	
015.46	ПУИ	3,25	
015.47	Помещение с холодильным оборудованием	5,60	
015.48	Кладовая сухих продуктов	5,25	
015.49	Комната персонала	14,14	

Экспликация помещений 1 этажа			
Номер	Наименование	Площадь, м²	Кат. пом.
015.50	С/У	1,94	
015.51	Душевая	2,65	
015.52	Коридор	32,12	
015.53	Загрузочная	6,78	
015.54	Кладовая овощей	5,84	
015.55	Цех первичной обработки овощей	5,97	
015.56	Помещение временного хранения отходов	2,18	
015.57	Мясо-рыбный цех	12,51	
015.58	Раздаточная	3,78	
015.59	Моечная кухонной посуды	4,71	
015.60	Горячий цех	41,31	
015.61	Тамбур	6,52	
015.62	С/У	5,92	

Экспликация помещений 1 этажа			
Номер	Наименование	Площадь, м²	Кат. пом.
015.64	Тамбур	6,71	
015.65	Вестибюль	74,03	
015.66	Колясочная	40,54	
015.67	ЛК-1	14,80	
015.68	ЛК-2	27,89	
015.69	ПУИ	3,50	
015.70	ЛК-3	11,01	
015.71	С/у МГН и посетителей с детьми	6,42	
015.72	Помещение мойки лап	10,14	
015.73	ЛК-4	11,33	
015.74	Овощной цех	10,77	
015.75	Кладовая инвентаря	3,97	

Условные графические обозначения для системы СПД и ТФ

- Компьютерная розетка RJ-45 "Hyperline SB1-2-8P8C-C5e-WH";

ТШ - Телекоммуникационный шкаф СКС СПД и ТФ;

Кабели систем СПД и ТФ

- Абонентский кабель "Hyperline UUTP4-C5E-S24-IN-LSZH-GY-305";
- Оптический армированный бронированный кабель "Hyperline FO-AWSH-OUT-9-16-PE-BK";

Прокладка кабельных трасс осуществляется в перфорированном лотке.
Опуски от лотка осуществляются в гофрированной трубе ОКС Octopus, самозатухающий ПВХ, легкая, D20 мм.
Проходки лотка в стенах задействаются огнезащитными материалами не менее класса огнестойкости конструкции.

Изм.	Кол.уч.	Лист	№ док.	Подпись	Дата
Разработал		Шишков			11.24
Проверил		Данилов			11.24
ГИП		Цветков			11.24

ГКО-70-23-СКС

Многофункциональный жилой комплекс со встроенно-пристроенными помещениями (3-й этап строительства: Корпус 4, Корпус 5) Расположенный на земельном участке по адресу: г. Москва, СВАО,ул. Ботаническая, вл. 29

Структурированные кабельные системы

Стадия	Лист	Листов
Р	35	

План расположения оборудования СС на 1 этаже 5к.

ЮНК Инжиниринг

Взам. инв. №
Подп. и дата
Инв. № подл.

Формат А1

Экспликация помещений 2 этажа К5			
Номер	Наименование	Площадь, м²	Кат. пом.
02.5.1	Коридор	44,27	
02.5.2	Коридор	39,12	
02.5.3	Тамбур (ПБЗ МГН)	9,42	
02.5.4	Тамбур (ПБЗ МГН)	9,40	
02.5.5	ЛК-1	11,30	
02.5.6	ЛК-2	11,24	

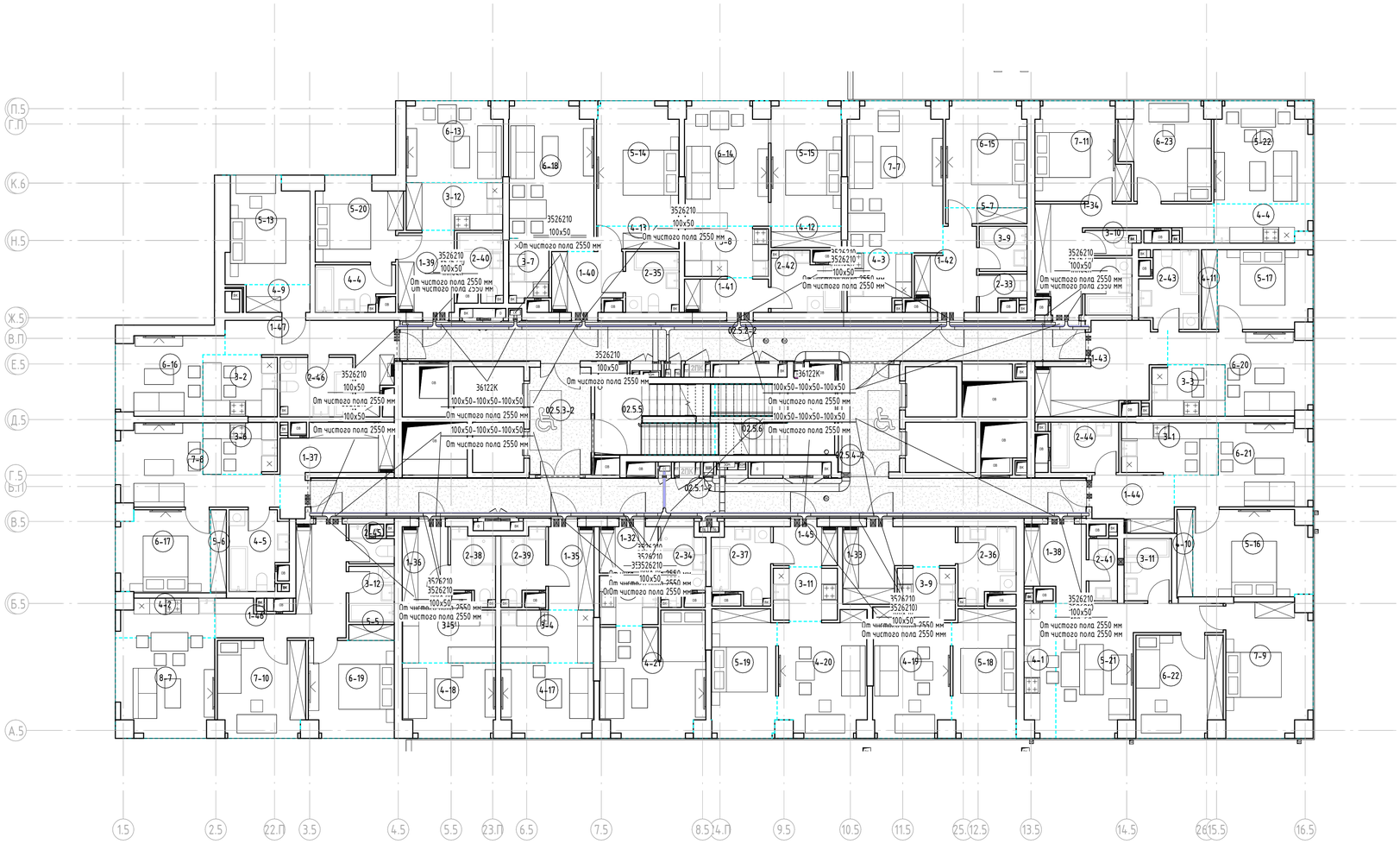

Условные графические обозначения для системы СПД и ТФ

- Лоток СС, СБ перфорированный "ОКС 100х50 L3000 толщ.1,0 мм с крышкой"

Прокладка кабельных трасс осуществляется в перфорированном лотке.
Опуски от лотка осуществляется в гофрированной трубе ОКС Octopus, самозатухающий ПВХ, легкая, D20 мм.
Проходки лотка в стенах заделываются огнезащитными материалами не менее класса огнестойкости конструкции.

Изм.	Кол.уч.	Лист	№ док.	Подпись	Дата	ГКО-70-23-СКС			
						Многофункциональный жилой комплекс со встроенно-пристроенными помещениями (3-й этап строительства: Корпус 4, Корпус 5) Расположенный на земельном участке по адресу: г. Москва, СВАО,ул. Ботаническая, вл. 29			
Разработал		Шишков			11.24	Структурированные кабельные системы	Стадия	Лист	Листов
Проверил		Данилов			11.24		Р	36	
ГИП		Цветков			11.24	План расположения оборудования СС на 2 этаже 5к.	ЮНК Инжиниринг		

Формат А1

Взам. инв. №

Подп. и дата

Инв. № подл.

Экспликация помещений 3 этажа К5			
Номер	Наименование	Площадь, м²	Кат. пом.
03.5.1	Коридор	44,27	
03.5.2	Коридор	39,12	
03.5.3	Тамбур (ПБЗ МГН)	9,42	
03.5.4	Тамбур (ПБЗ МГН)	9,40	
03.5.5	ЛК-1	11,30	
03.5.6	ЛК-2	11,24	

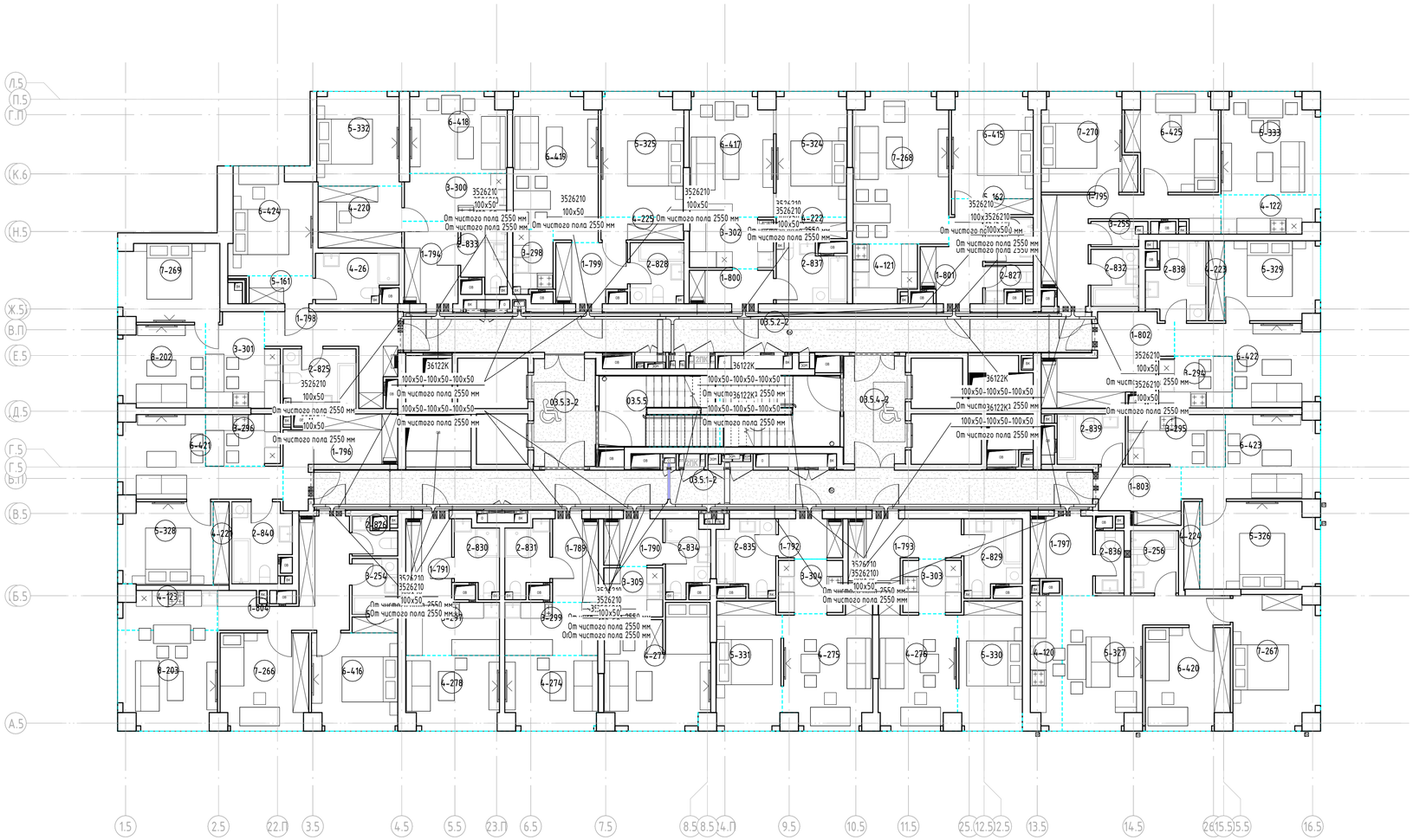

Условные графические обозначения для системы СПД и ТФ

- Лоток СС, СБ перфорированный "ОКС 100х50 L3000 толщ.1,0 мм с крышкой"

Прокладка кабельных трасс осуществляется в перфорированном лотке.
Опуски от лотка осуществляются в гофрированной трубе ОКС Octopus, самозатухающий ПВХ, легкая, D20 мм.
Проходки лотка в стенах заделываются огнезащитными материалами не менее класса огнестойкости конструкции.

Изм.	Кол.уч.	Лист	№ док.	Подпись	Дата
Разработал		Шишков			11.24
Проверил		Данилов			11.24
ГИП		Цветков			11.24

ГКО-70-23-СКС

Многофункциональный жилой комплекс со встроенно-пристроенными помещениями (3-й этап строительства: Корпус 4, Корпус 5) Расположенный на земельном участке по адресу: г. Москва, СВАО,ул. Ботаническая, вл. 29

Структурированные кабельные системы

Стадия	Лист	Листов
Р	37	

План расположения оборудования СС на 3 этаже 5к.

ЮНК Инжиниринг

Взам. инв. №
Подп. и дата
Инв. № подл.

Формат А1

Экспликация помещений 4 этажа К5			
Номер	Наименование	Площадь, м²	Кат. пом.
04.5.1	Коридор	44,27	
04.5.2	Коридор	39,12	
04.5.3	Тамбур (ПБЗ МГН)	9,42	
04.5.4	Тамбур (ПБЗ МГН)	9,40	
04.5.5	ЛК-1	11,30	
04.5.6	ЛК-2	11,24	

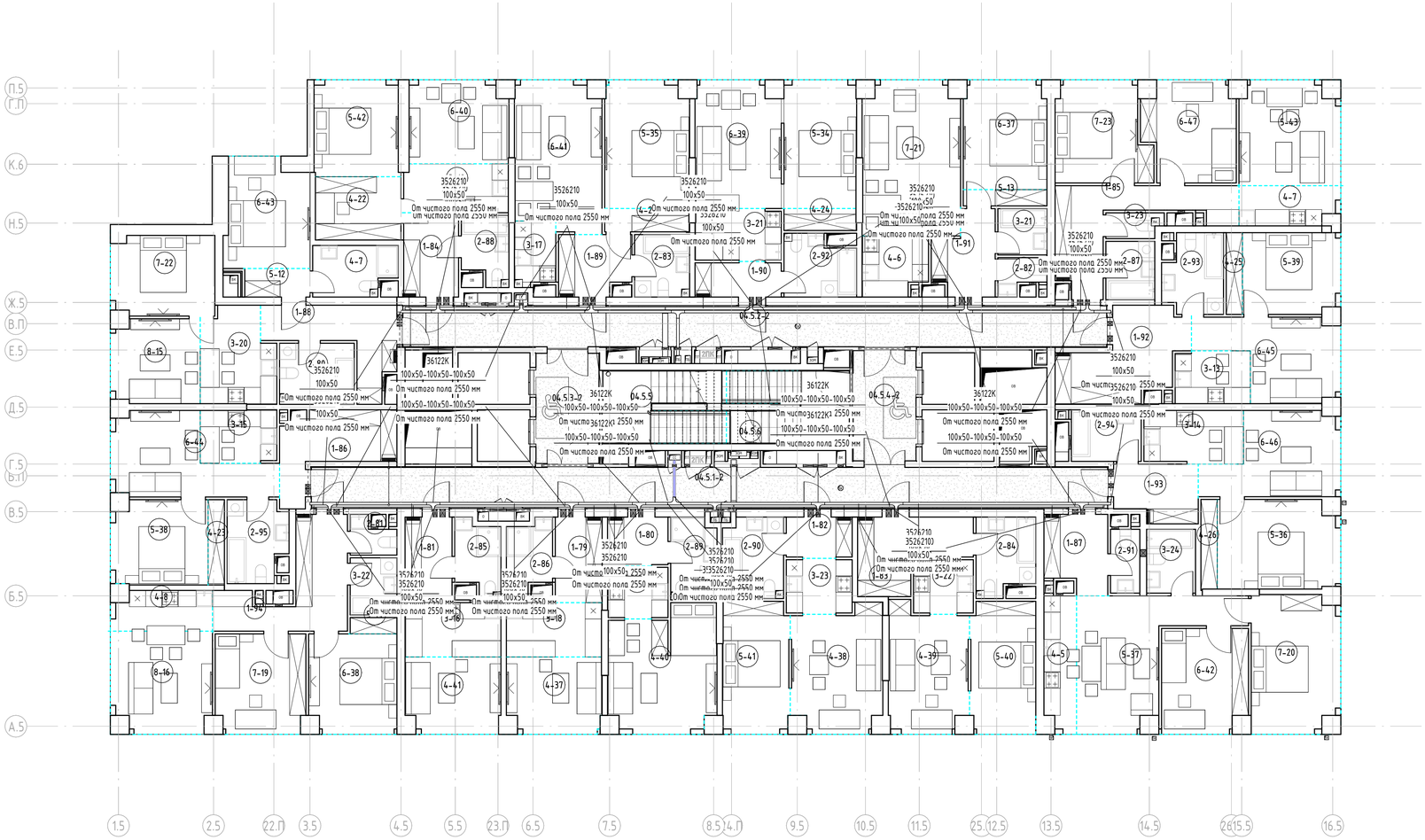

Условные графические обозначения для системы СПД и ТФ

– Лоток СС, СБ перфорированный "ОКС 100х50 L3000 толщ.1,0 мм с крышкой"

Прокладка кабельных трасс осуществляется в перфорированном лотке.
Опуски от лотка осуществляются в гофрированной трубе ОКС Octopus, самозатухающий ПВХ, легкая, D20 мм.
Проходки лотка в стенах заделываются огнезащитными материалами не менее класса огнестойкости конструкции.

Изм.	Кол.уч.	Лист	№ док.	Подпись	Дата
Разработал		Шишков			11.24
Проверил		Данилов			11.24
ГИП		Цветков			11.24

ГКО-70-23-СКС

Многофункциональный жилой комплекс со встроенно-пристроенными помещениями (3-й этап строительства: Корпус 4, Корпус 5) Расположенный на земельном участке по адресу: г. Москва, СВАО,ул. Ботаническая, вл. 29

Структурированные кабельные системы

Стадия	Лист	Листов
Р	38	

План расположения оборудования СС на 4 этаже 5к.

ЮНК Инжиниринг

Взам. инв. №
Подп. и дата
Инв. № подл.

Формат А1

Экспликация помещений 5 этажа К5			
Номер	Наименование	Площадь, м²	Кат. пом.
05.5.1	Коридор	44,27	
05.5.2	Коридор	44,59	
05.5.3	Тамбур (ПБЗ МГН)	9,42	
05.5.4	Тамбур (ПБЗ МГН)	9,40	
05.5.5	ЛК-1	11,31	
05.5.6	ЛК-2	11,26	

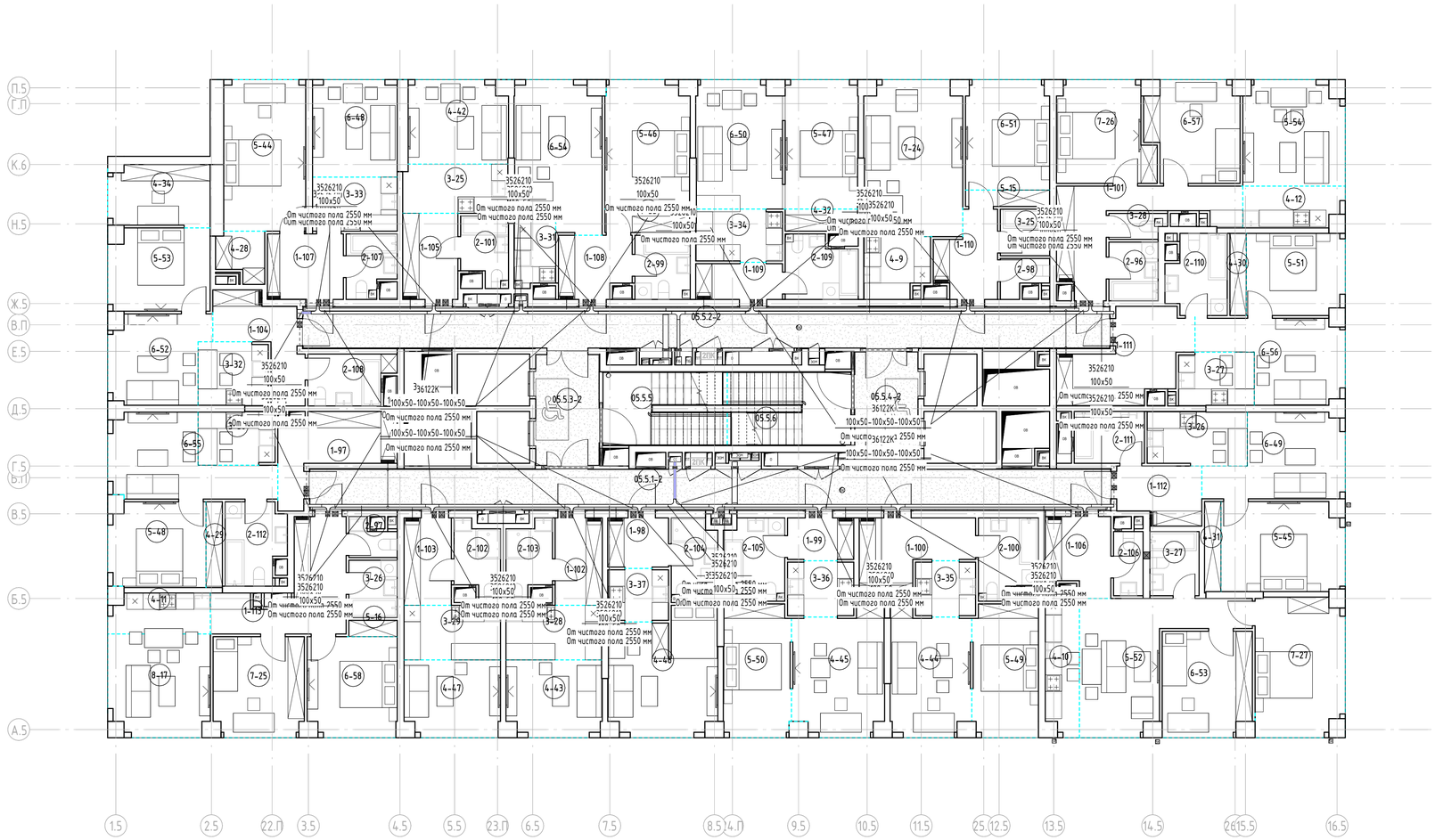

Условные графические обозначения для системы СПД и ТФ

– Лоток СС, СБ перфорированный "ОКС 100х50 L3000 толщ.1,0 мм с крышкой"

Прокладка кабельных трасс осуществляется в перфорированном лотке.
Опуски от лотка осуществляется в гофрированной трубе ОКС Octopus, самозатухающий ПВХ, легкая, D20 мм.
Проходки лотка в стенах заделываются огнезащитными материалами не менее класса огнестойкости конструкции.

Изм.	Кол.уч.	Лист	№ док.	Подпись	Дата	ГКО-70-23-СКС			
						Многофункциональный жилой комплекс со встроенно-пристроенными помещениями (3-й этап строительства. Корпус 4, Корпус 5) Расположенный на земельном участке по адресу: г. Москва, СВАО,ул. Ботаническая, вл. 29			
Разработал		Шишков			11.24	Структурированные кабельные системы	Стадия	Лист	Листов
Проверил		Данилов			11.24		Р	39	
ГИП		Цветков			11.24	План расположения оборудования СС на 5 этаже 5к.	ЮНК Инжиниринг		

Взам. инв. №
Подп. и дата
Инв. № подл.

Формат А1

Экспликация помещений 6 этажа К5			
Номер	Наименование	Площадь, м²	Кат. пом.
06.5.1	Коридор	44,27	
06.5.2	Коридор	44,59	
06.5.3	Тамбур (ПБЗ МГН)	9,42	
06.5.4	Тамбур (ПБЗ МГН)	9,40	
06.5.5	ЛК-1	11,30	
06.5.6	ЛК-2	11,25	

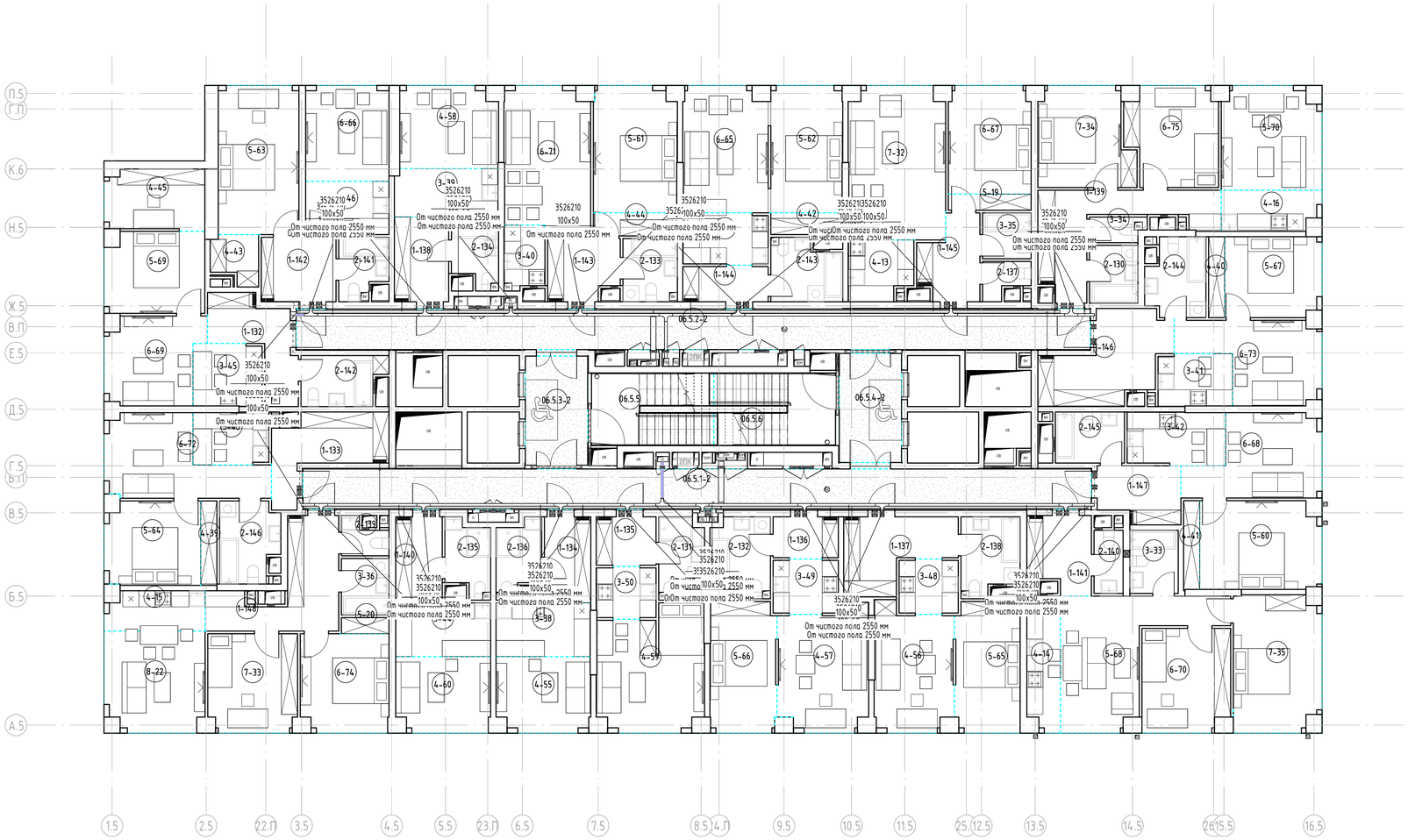

Условные графические обозначения для системы СПД и ТФ

- Лоток СС, СБ перфорированный "ОКС 100х50 L3000 толщ.1,0 мм с крышкой"

Прокладка кабельных трасс осуществляется в перфорированном лотке.
Опуски от лотка осуществляются в гофрированной трубе ОКС Octopus, самозатухающий ПВХ, легкая, D20 мм.
Проходки лотка в стенах заделываются огнезащитными материалами не менее класса огнестойкости конструкции.

Изм.	Кол.уч.	Лист	№ док.	Подпись	Дата	ГКО-70-23-СКС		
						Многофункциональный жилой комплекс со встроенно-пристроенными помещениями (3-й этап строительства: Корпус 4, Корпус 5) Расположенный на земельном участке по адресу: г. Москва, СВАО,ул. Ботаническая, вл. 29		
Разработал		Шишков			11.24	Структурированные кабельные системы	Стадия	Лист	Листов
Проверил		Данилов			11.24		Р	40	
ГИП		Цветков			11.24	План расположения оборудования СС на 6 этаже 5к.	ЮНК Инжиниринг		

Взам. инв. №
Подп. и дата
Инв. № подл.

Формат А1

Экспликация помещений 7 этажа К5			
Номер	Наименование	Площадь, м²	Кат. пом.
07.5.1	Коридор	44,27	
07.5.2	Коридор	44,59	
07.5.3	Тамбур (ПБЗ МГН)	9,42	
07.5.4	Тамбур (ПБЗ МГН)	9,40	
07.5.5	ЛК-1	11,30	
07.5.6	ЛК-2	11,25	

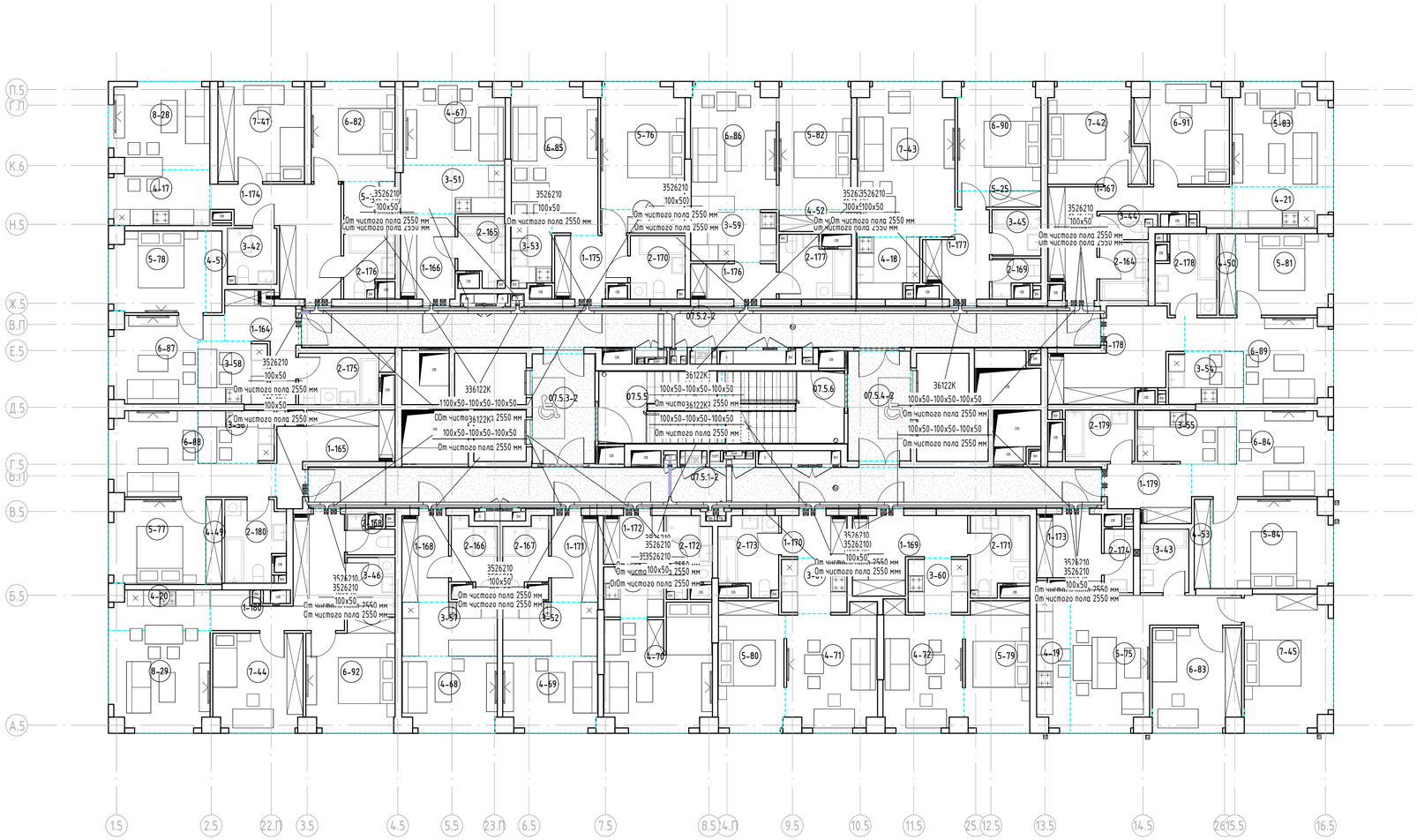

Условные графические обозначения для системы СПД и ТФ

- Лоток СС, СБ перфорированный "ОКС 100х50 L3000 толщ.1,0 мм с крышкой"

Прокладка кабельных трасс осуществляется в перфорированном лотке.
Опуски от лотка осуществляются в гофрированной трубе ОКС Octopus, самозатухающий ПВХ, легкая, D20 мм.
Проходки лотка в стенах заделываются огнезащитными материалами не менее класса огнестойкости конструкции.

Изм.	Кол.уч.	Лист	№ док.	Подпись	Дата	ГКО-70-23-СКС			
						Многофункциональный жилой комплекс со встроено-пристроенными помещениями (3-й этап строительства: Корпус 4, Корпус 5) Расположенный на земельном участке по адресу: г. Москва, СВАО,ул. Ботаническая, вл. 29			
Разработал		Шишков			11.24	Структурированные кабельные системы	Стадия	Лист	Листов
Проверил		Данилов			11.24		Р	41	
ГИП		Цветков			11.24	План расположения оборудования СС на 7 этаже 5к.	ЮНК Инжиниринг		

Взам. инв. №
Подп. и дата
Инв. № подл.

Формат А1

Экспликация помещений 8 этажа К5			
Номер	Наименование	Площадь, м²	Кат. пом.
08.5.1	Коридор	44,27	
08.5.2	Коридор	44,59	
08.5.3	Тамбур (ПБЗ МГН)	9,42	
08.5.4	Тамбур (ПБЗ МГН)	9,40	
08.5.5	ЛК-1	11,30	
08.5.6	ЛК-2	11,25	

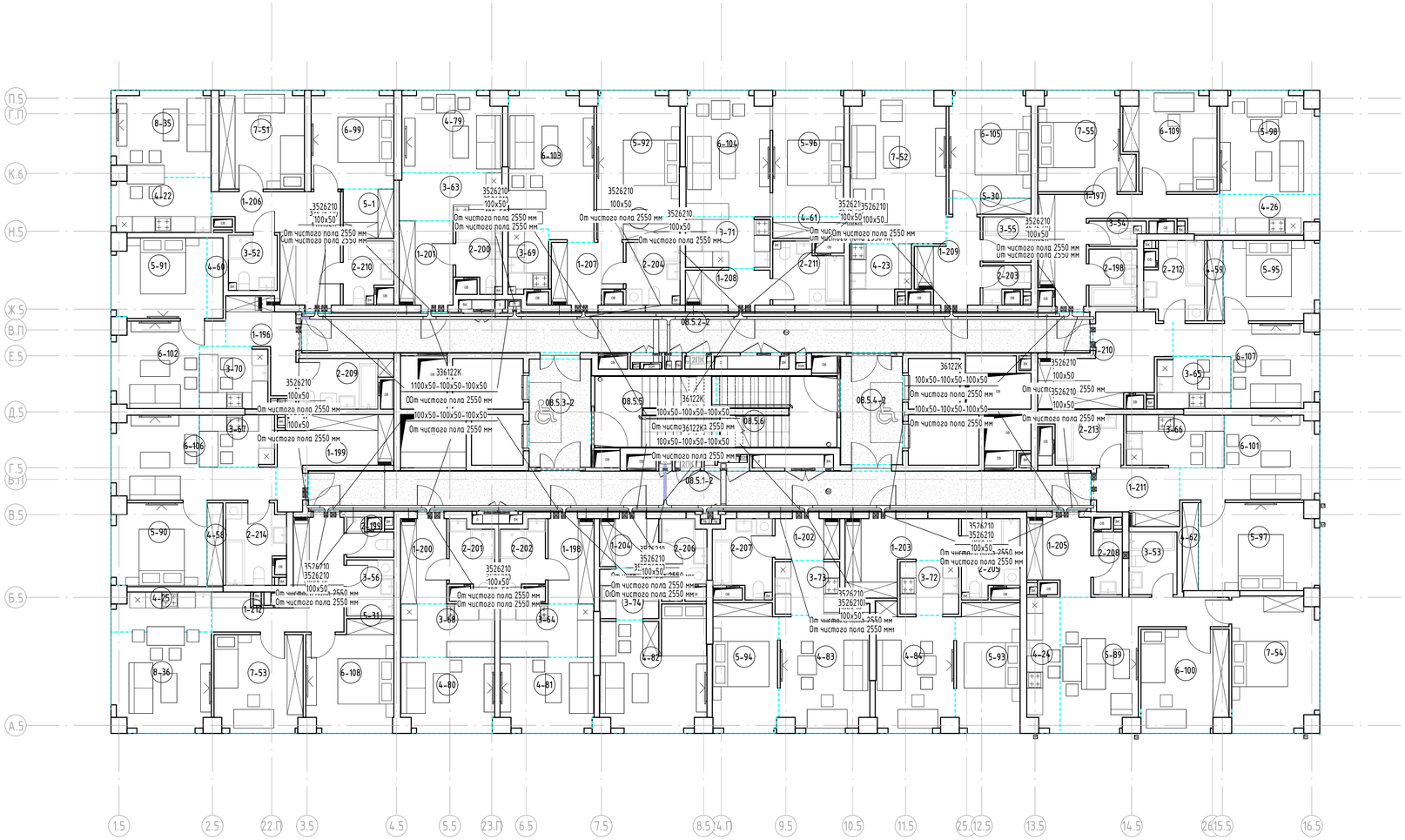

Условные графические обозначения для системы СПД и ТФ

– Лоток СС, СБ перфорированный "ОКС 100х50 L3000 толщ.1,0 мм с крышкой"

Прокладка кабельных трасс осуществляется в перфорированном лотке.
Опуски от лотка осуществляются в гофрированной трубе ОКС Octopus, самозатухающий ПВХ, легкая, D20 мм.
Проходки лотка в стенах заделываются огнезащитными материалами не менее класса огнестойкости конструкции.

Изм.	Кол.уч.	Лист	№ док.	Подпись	Дата
Разработал		Шишков			11.24
Проверил		Данилов			11.24
ГИП		Цветков			11.24

ГКО-70-23-СКС

Многофункциональный жилой комплекс со встроенно-пристроенными помещениями (3-й этап строительства: Корпус 4, Корпус 5) Расположенный на земельном участке по адресу: г. Москва, СВАО,ул. Ботаническая, вл. 29

Структурированные кабельные системы

Стадия	Лист	Листов
Р	42	

План расположения оборудования СС на 8 этаже 5к.

ЮНК Инжиниринг

Взам. инв. №
Подп. и дата
Инв. № подл.

Формат А1

Экспликация помещений 9 этажа К5			
Номер	Наименование	Площадь, м²	Кат. пом.
09.5.1	Коридор	44,27	
09.5.2	Коридор	44,59	
09.5.3	Тамбур (ПБЗ МГН)	9,42	
09.5.4	Тамбур (ПБЗ МГН)	9,40	
09.5.5	ЛК-1	11,30	
09.5.6	ЛК-2	11,25	

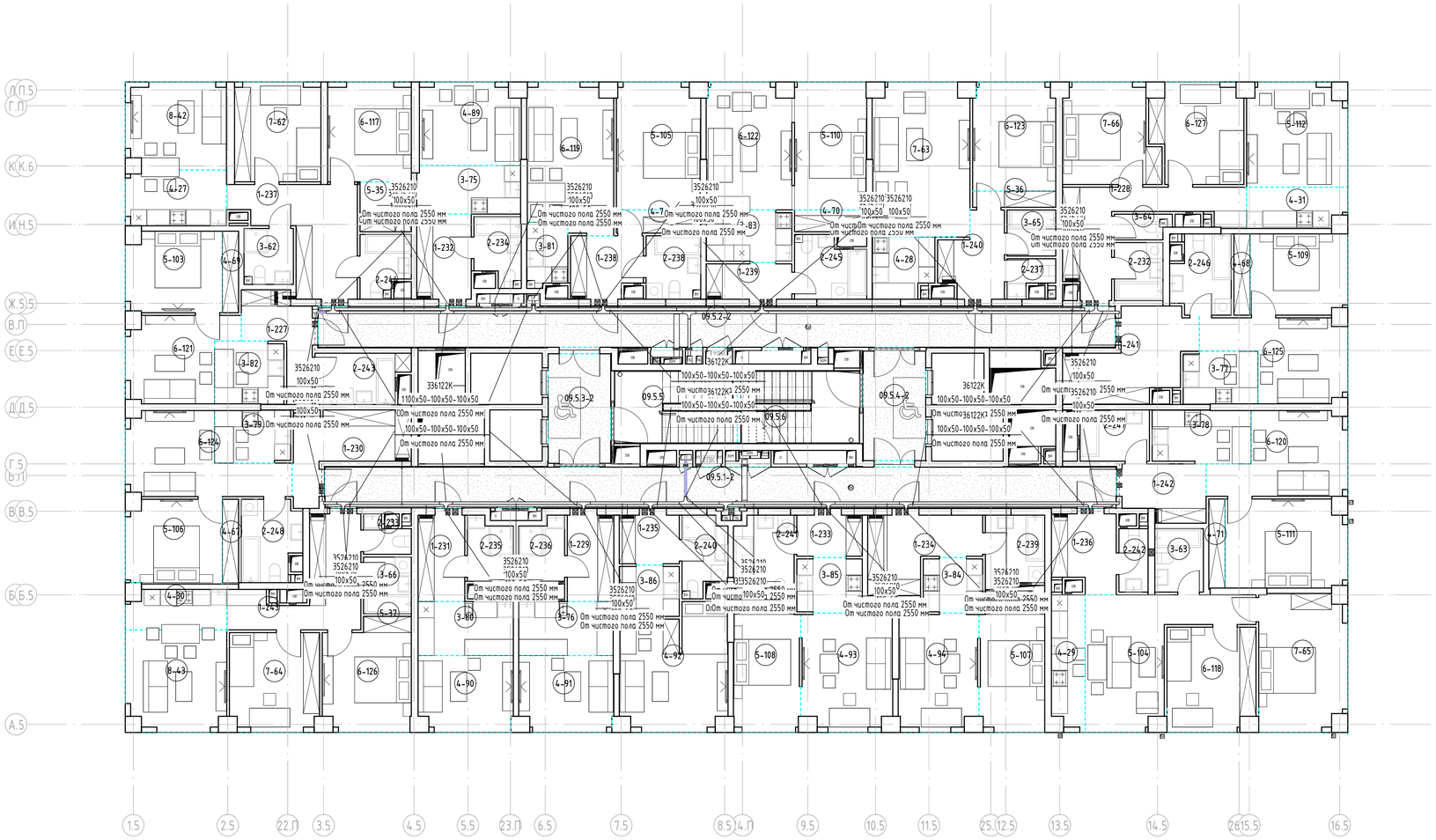

Условные графические обозначения для системы СПД и ТФ

- Лоток СС, СБ перфорированный "ОКС 100х50 L3000 толщ.1,0 мм с крышкой"

Прокладка кабельных трасс осуществляется в перфорированном лотке.
Опуски от лотка осуществляются в гофрированной трубе ОКС Octopus, самозатухающий ПВХ, легкая, D20 мм.
Проходки лотка в стенах заделываются огнезащитными материалами не менее класса огнестойкости конструкции.

Изм.	Кол.уч.	Лист	№ док.	Подпись	Дата
Разработал		Шишков			11.24
Проверил		Данилов			11.24
ГИП		Цветков			11.24

ГКО-70-23-СКС

Многофункциональный жилой комплекс со встроенно-пристроенными помещениями (3-й этап строительства: Корпус 4, Корпус 5) Расположенный на земельном участке по адресу: г. Москва, СВАО,ул. Ботаническая, вл. 29

Структурированные кабельные системы

Стадия	Лист	Листов
Р	43	

План расположения оборудования СС на 9 этаже 5к.

ЮНК Инжиниринг

Взам. инв. №
Подп. и дата
Инв. № подл.

Формат А1

Экспликация помещений 10 этажа К5			
Номер	Наименование	Площадь, м²	Кат. пом.
10.5.1	Коридор	44,27	
10.5.2	Коридор	44,59	
10.5.3	Тамбур (ПБЗ МГН)	9,42	
10.5.4	Тамбур (ПБЗ МГН)	9,40	
10.5.5	ЛК-1	11,30	
10.5.6	ЛК-2	11,25	

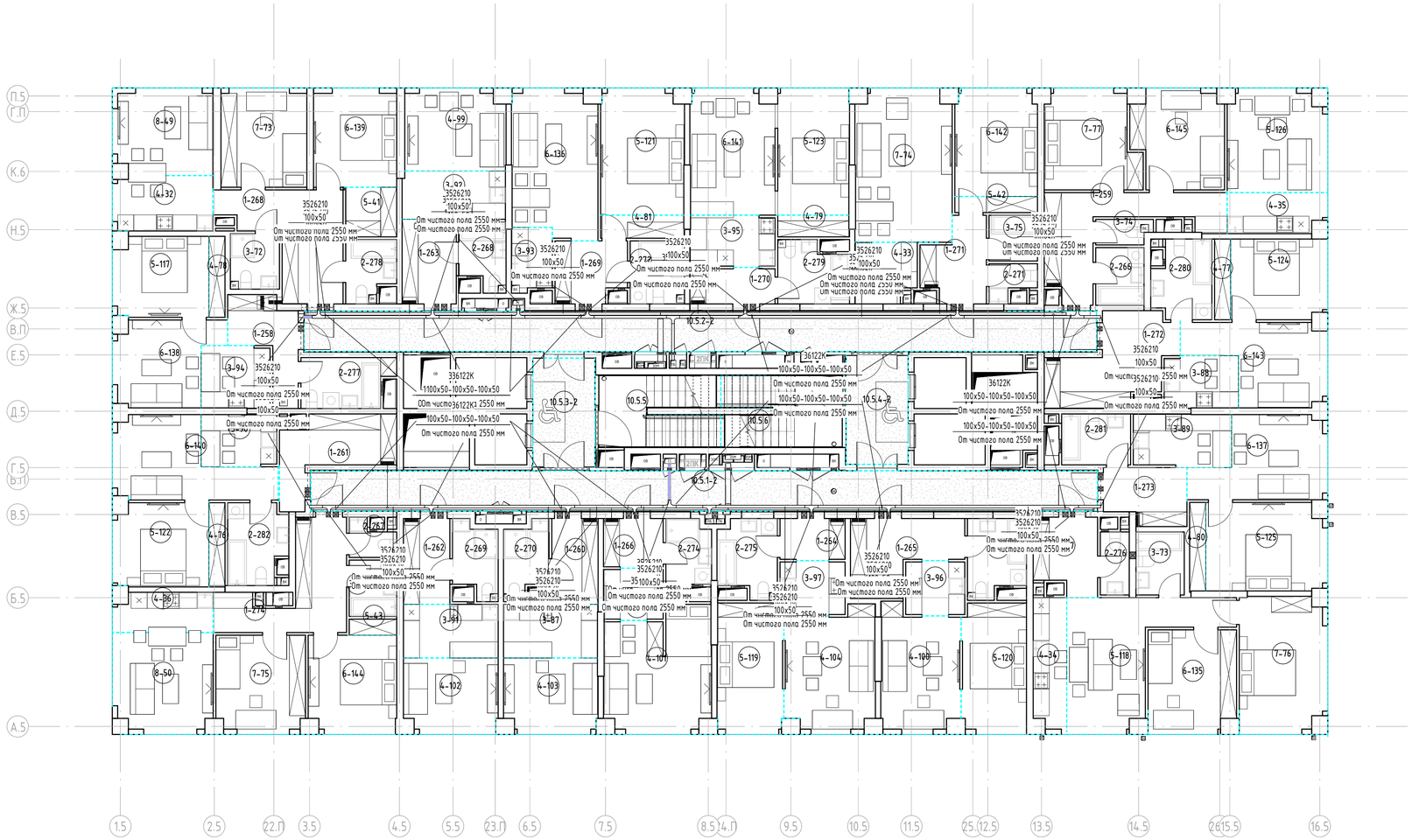

Условные графические обозначения для системы СПД и ТФ

– Лоток СС, СБ перфорированный "DKC 100х50 L3000 толщ.1,0 мм с крышкой"

Прокладка кабельных трасс осуществляется в перфорированном лотке.
Опуски от лотка осуществляются в гофрированной трубе DKC Octopus, самозатухающий ПВХ, легкая, D20 мм.
Проходки лотка в стенах заделываются огнезащитными материалами не менее класса огнестойкости конструкции.

Изм.	Кол.уч.	Лист	№ док.	Подпись	Дата
Разработал		Шишков			11.24
Проверил		Данилов			11.24
ГИП		Цветков			11.24

ГКО-70-23-СКС

Многофункциональный жилой комплекс со встроенно-пристроенными помещениями (3-й этап строительства: Корпус 4, Корпус 5) Расположенный на земельном участке по адресу: г. Москва, СВАО,ул. Ботаническая, вл. 29

Структурированные кабельные системы

Стадия	Лист	Листов
Р	44	

План расположения оборудования СС на 10 этаже 5к.

ЮНК Инжиниринг

Взам. инв. №
Подп. и дата
Инв. № подл.

Формат А1

Экспликация помещений 11 этажа К5			
Номер	Наименование	Площадь, м²	Кат. пом.
11.5.1	Коридор	44,27	
11.5.2	Коридор	44,59	
11.5.3	Тамбур (ПБЗ МГН)	9,42	
11.5.4	Тамбур (ПБЗ МГН)	9,40	
11.5.5	ЛК-1	11,30	
11.5.6	ЛК-2	11,25	

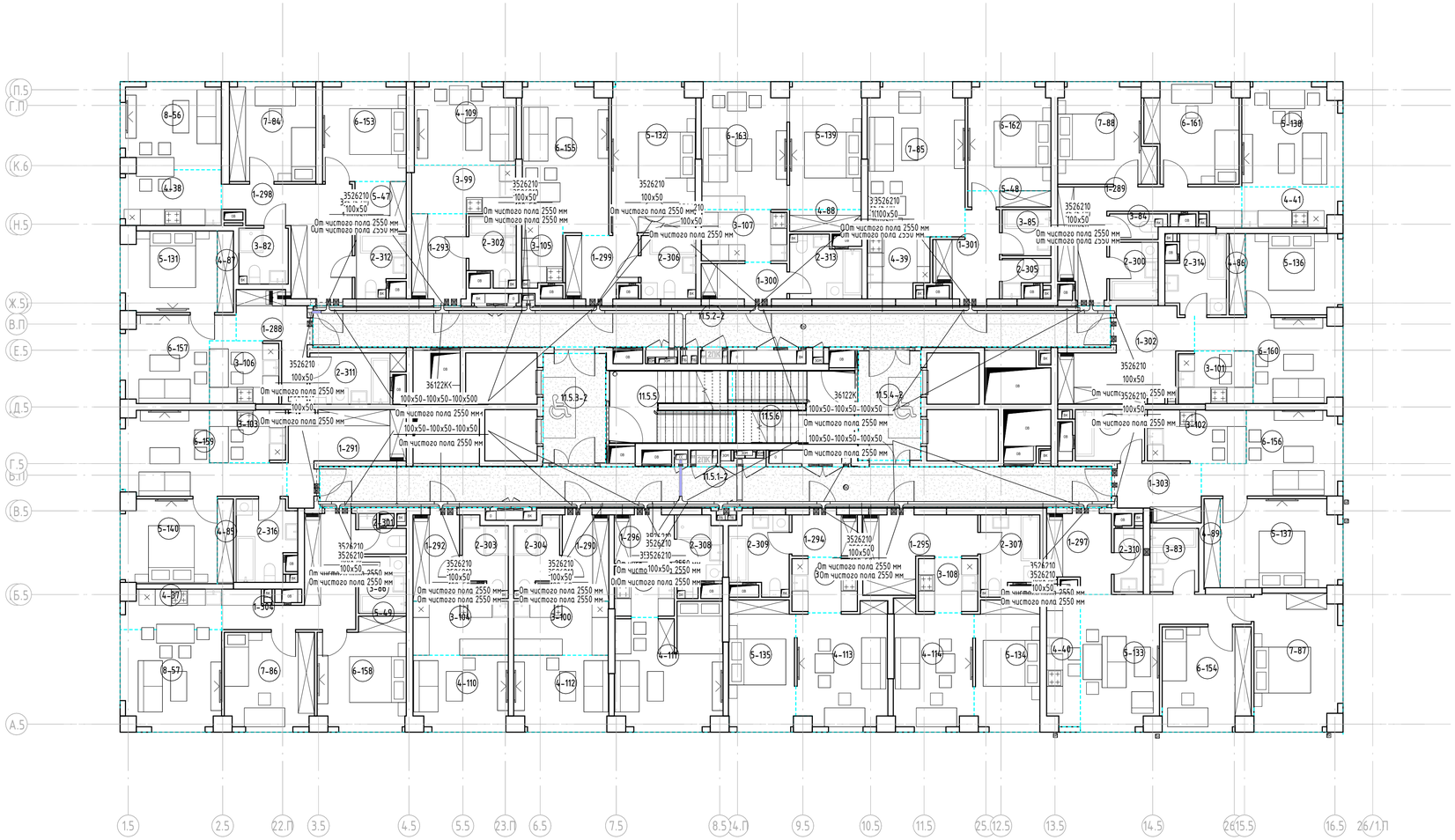

Условные графические обозначения для системы СПД и ТФ

– Лоток СС, СБ перфорированный "ОКС 100х50 L3000 толщ.1,0 мм с крышкой"

Прокладка кабельных трасс осуществляется в перфорированном лотке.
Опуски от лотка осуществляются в гофрированной трубе ОКС Octopus, самозатухающий ПВХ, легкая, D20 мм.
Проходки лотка в стенах заделываются огнезащитными материалами не менее класса огнестойкости конструкции.

Изм.	Кол.уч.	Лист	№ док.	Подпись	Дата
Разработал		Шишков			11.24
Проверил		Данилов			11.24
ГИП		Цветков			11.24

ГКО-70-23-СКС

Многофункциональный жилой комплекс со встроенно-пристроенными помещениями (3-й этап строительства: Корпус 4, Корпус 5) Расположенный на земельном участке по адресу: г. Москва, СВАО,ул. Ботаническая, вл. 29

Структурированные кабельные системы

Стадия	Лист	Листов
Р	45	

План расположения оборудования СС на 11 этаже 5к.

ЮНК Инжиниринг

Взам. инв. №
Подп. и дата
Инв. № подл.

Формат А1

Экспликация помещений 12 этажа К5			
Номер	Наименование	Площадь, м²	Кат. пом.
12.5.1	Коридор	44,27	
12.5.2	Коридор	44,59	
12.5.3	Тамбур (ПБЗ МГН)	9,42	
12.5.4	Тамбур (ПБЗ МГН)	9,40	
12.5.5	ЛК-1	11,30	
12.5.6	ЛК-2	11,25	

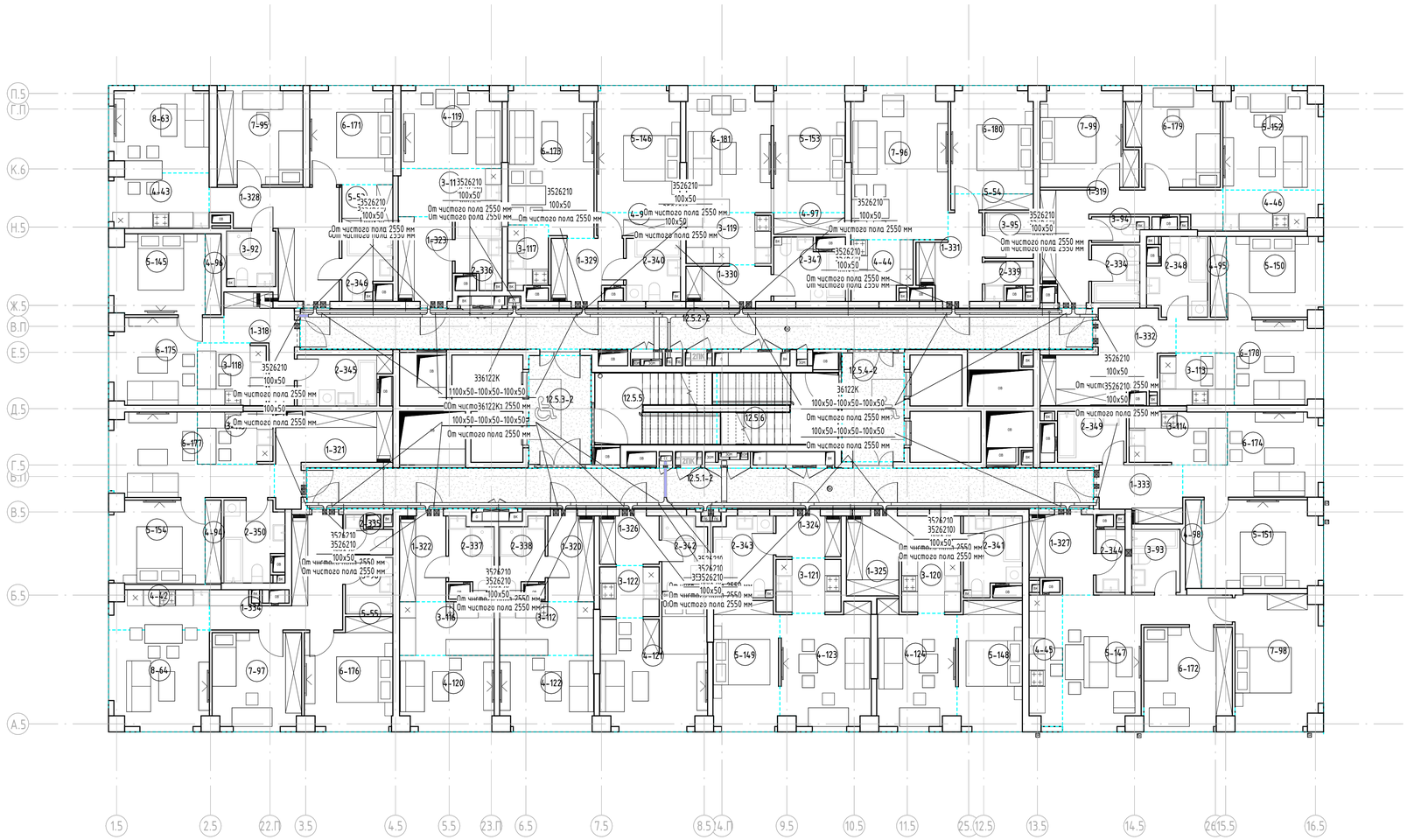

Условные графические обозначения для системы СПД и ТФ

– Лоток СС, СБ перфорированный "ОКС 100х50 L3000 толщ.1,0 мм с крышкой"

Прокладка кабельных трасс осуществляется в перфорированном лотке.
Опуски от лотка осуществляется в гофрированной трубе ОКС Octopus, самозатухающий ПВХ, легкая, D20 мм.
Проходки лотка в стенах заделываются огнезащитными материалами не менее класса огнестойкости конструкции.

Изм.	Кол.уч.	Лист	№ док.	Подпись	Дата
Разработал		Шишков			11.24
Проверил		Данилов			11.24
ГИП		Цветков			11.24

ГКО-70-23-СКС

Многофункциональный жилой комплекс со встроенно-пристроенными помещениями (3-й этап строительства: Корпус 4, Корпус 5) Расположенный на земельном участке по адресу: г. Москва, СВАО,ул. Ботаническая, вл. 29

Структурированные кабельные системы

Стадия	Лист	Листов
Р	46	

План расположения оборудования СС на 12 этаже 5к.

ЮНК Инжиниринг

Формат А1

Взам. инв. №
Подп. и дата
Инв. № подл.

Экспликация помещений 13 этажа К5			
Номер	Наименование	Площадь, м²	Кат. пом.
13.5.1	Коридор	44,27	
13.5.2	Коридор	44,59	
13.5.3	Тамбур (ПБЗ МГН)	9,42	
13.5.4	Тамбур (ПБЗ МГН)	9,40	
13.5.5	ЛК-1	11,30	
13.5.6	ЛК-2	11,25	

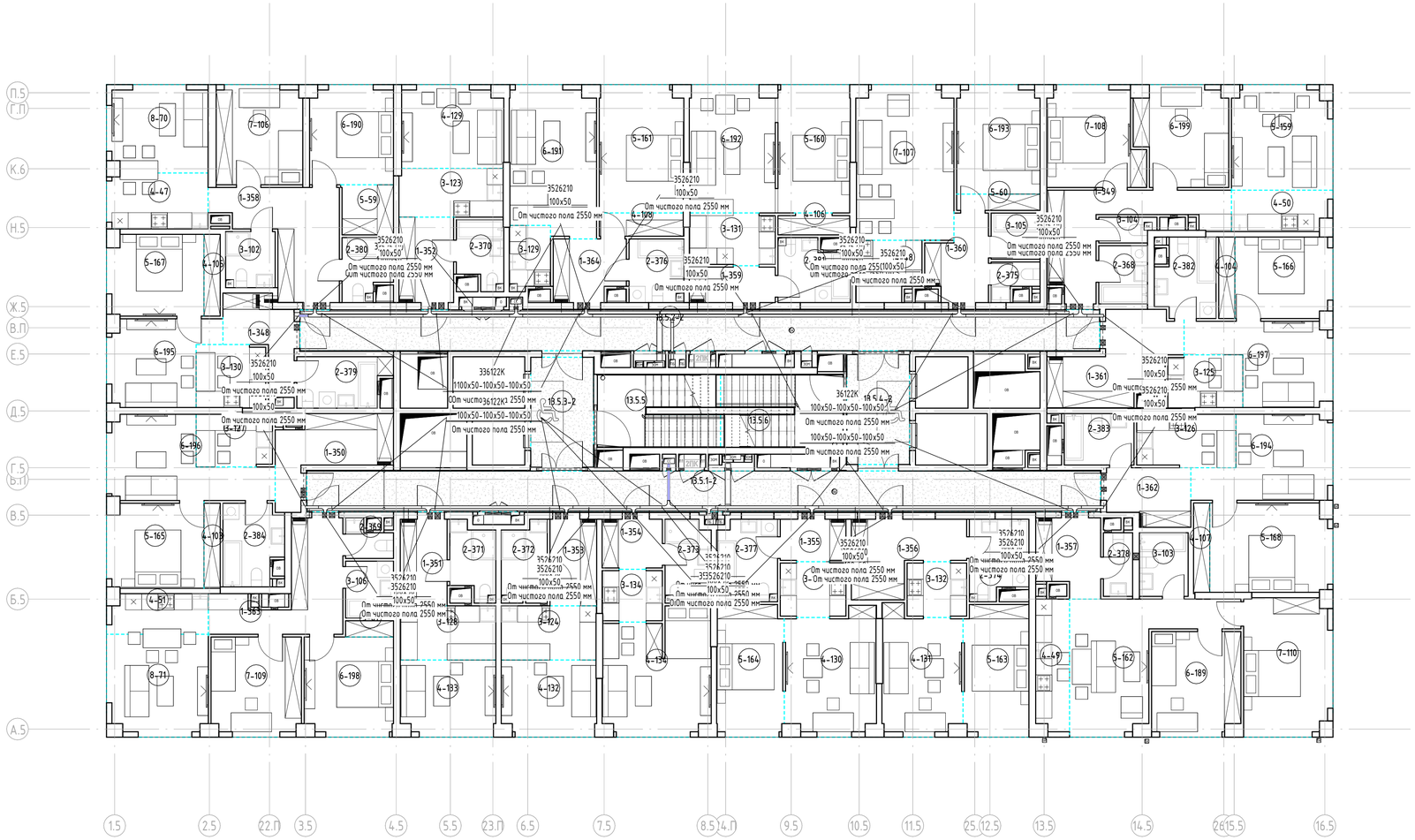

Условные графические обозначения для системы СПД и ТФ

- Лоток СС, СБ перфорированный "ОКС 100х50 L3000 толщ.1,0 мм с крышкой"

Прокладка кабельных трасс осуществляется в перфорированном лотке.
Опуски от лотка осуществляются в гофрированной трубе ОКС Octopus, самозатухающий ПВХ, легкая, D20 мм.
Проходки лотка в стенах заделываются огнезащитными материалами не менее класса огнестойкости конструкции.

Изм.	Кол.уч.	Лист	№ док.	Подпись	Дата	ГКО-70-23-СКС			
						Многофункциональный жилой комплекс со встроенно-пристроенными помещениями (3-й этап строительства: Корпус 4, Корпус 5) Расположенный на земельном участке по адресу: г. Москва, СВАО,ул. Ботаническая, вл. 29			
Разработал		Шишков			11.24	Структурированные кабельные системы	Стадия	Лист	Листов
Проверил		Данилов			11.24		Р	47	
ГИП		Цветков			11.24	План расположения оборудования СС на 13 этаже 5к.	ЮНК Инжиниринг		

Взам. инв. №
Подп. и дата
Инв. № подл.

Формат А1

Экспликация помещений 14 этажа К5			
Номер	Наименование	Площадь, м²	Кат. пом.
14.5.1	Коридор	44,27	
14.5.2	Коридор	44,59	
14.5.3	Тамбур (ПБЗ МГН)	9,42	
14.5.4	Тамбур (ПБЗ МГН)	9,40	
14.5.5	ЛК-1	11,30	
14.5.6	ЛК-2	11,25	

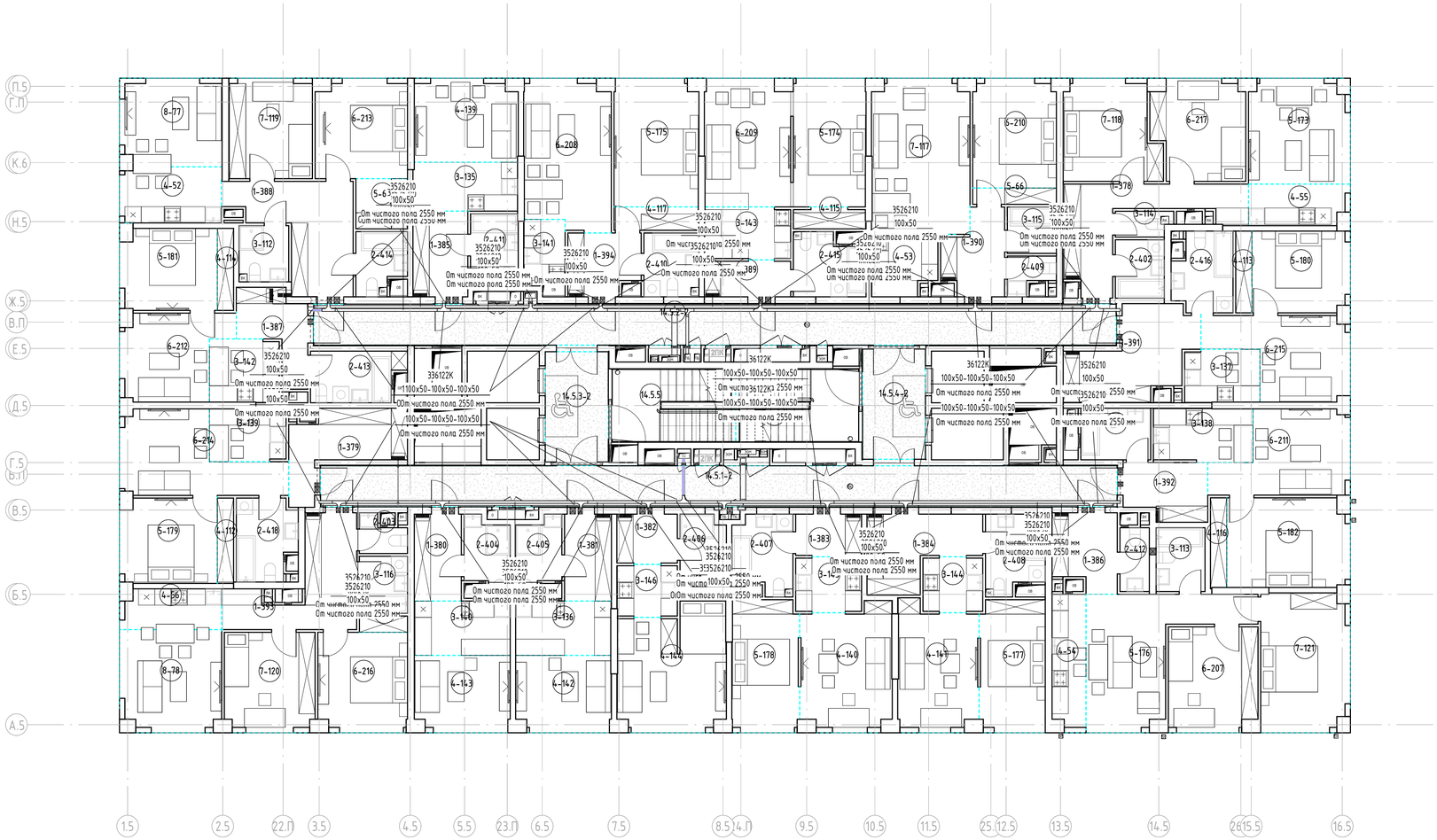

Условные графические обозначения для системы СПД и ТФ

- Лоток СС, СБ перфорированный "ОКС 100х50 L3000 толщ.1,0 мм с крышкой"

Прокладка кабельных трасс осуществляется в перфорированном лотке.
Опуски от лотка осуществляется в гофрированной трубе ОКС Octopus, самозатухающий ПВХ, легкая, D20 мм.
Проходки лотка в стенах заделываются огнезащитными материалами не менее класса огнестойкости конструкции.

Изм.	Кол.уч.	Лист	№ док.	Подпись	Дата	ГКО-70-23-СКС			
						Многофункциональный жилой комплекс со встроенно-пристроенными помещениями (3-й этап строительства: Корпус 4, Корпус 5) Расположенный на земельном участке по адресу: г. Москва, СВАО,ул. Ботаническая, вл. 29			
Разработал		Шишков			11.24	Структурированные кабельные системы	Стадия	Лист	Листов
Проверил		Данилов			11.24		Р	48	
ГИП		Цветков			11.24	План расположения оборудования СС на 14 этаже 5к.	ЮНК Инжиниринг		

Формат А1

Взам. инв. №

Подп. и дата

Инв. № подл.

Экспликация помещений 15 этажа К5			
Номер	Наименование	Площадь, м²	Кат. пом.
14.5.1	Коридор	44,27	
14.5.2	Коридор	44,59	
14.5.3	Тамбур (ПБЗ МГН)	9,42	
14.5.4	Тамбур (ПБЗ МГН)	9,40	
14.5.5	ЛК-1	11,30	
14.5.6	ЛК-2	11,25	

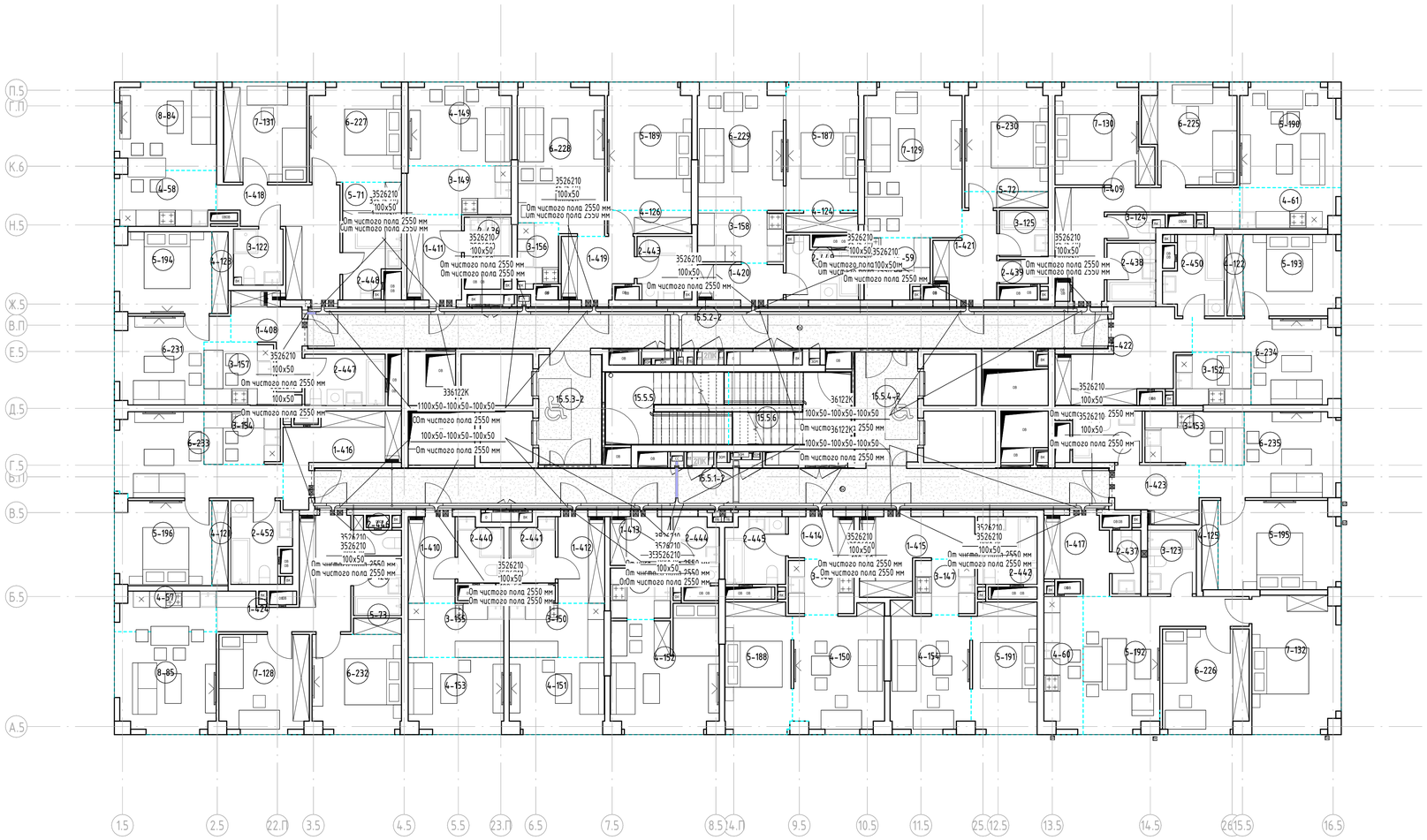

Условные графические обозначения для системы СПД и ТФ

- Лоток СС, СБ перфорированный "DKC 100x50 L3000 толщ.1,0 мм с крышкой"

Прокладка кабельных трасс осуществляется в перфорированном лотке.
Опуски от лотка осуществляются в гофрированной трубе DKC Octopus, самозатухающий ПВХ, легкая, D20 мм.
Проходки лотка в стенах задельваются огнезащитными материалами не менее класса огнестойкости конструкции.

Изм.	Кол.уч.	Лист	№ док.	Подпись	Дата
Разработал		Шишков			11.24
Проверил		Данилов			11.24
ГИП		Цветков			11.24

ГКО-70-23-СКС

Многофункциональный жилой комплекс со встроенно-пристроенными помещениями (3-й этап строительства: Корпус 4, Корпус 5) Расположенный на земельном участке по адресу: г. Москва, СВАО,ул. Ботаническая, вл. 29

Структурированные кабельные системы

Стадия	Лист	Листов
Р	49	

План расположения оборудования СС на 15 этаже 5к.

ЮНК Инжиниринг

Формат А1

Взам. инв. №
Подп. и дата
Инв. № подл.

Экспликация помещений 16 этажа К5			
Номер	Наименование	Площадь, м²	Кат. пом.
16.5.1	Коридор	44,27	
16.5.2	Коридор	44,59	
16.5.3	Тамбур (ПБЗ МГН)	9,42	
16.5.4	Тамбур (ПБЗ МГН)	9,40	
16.5.5	ЛК-1	11,31	
16.5.6	ЛК-2	11,26	

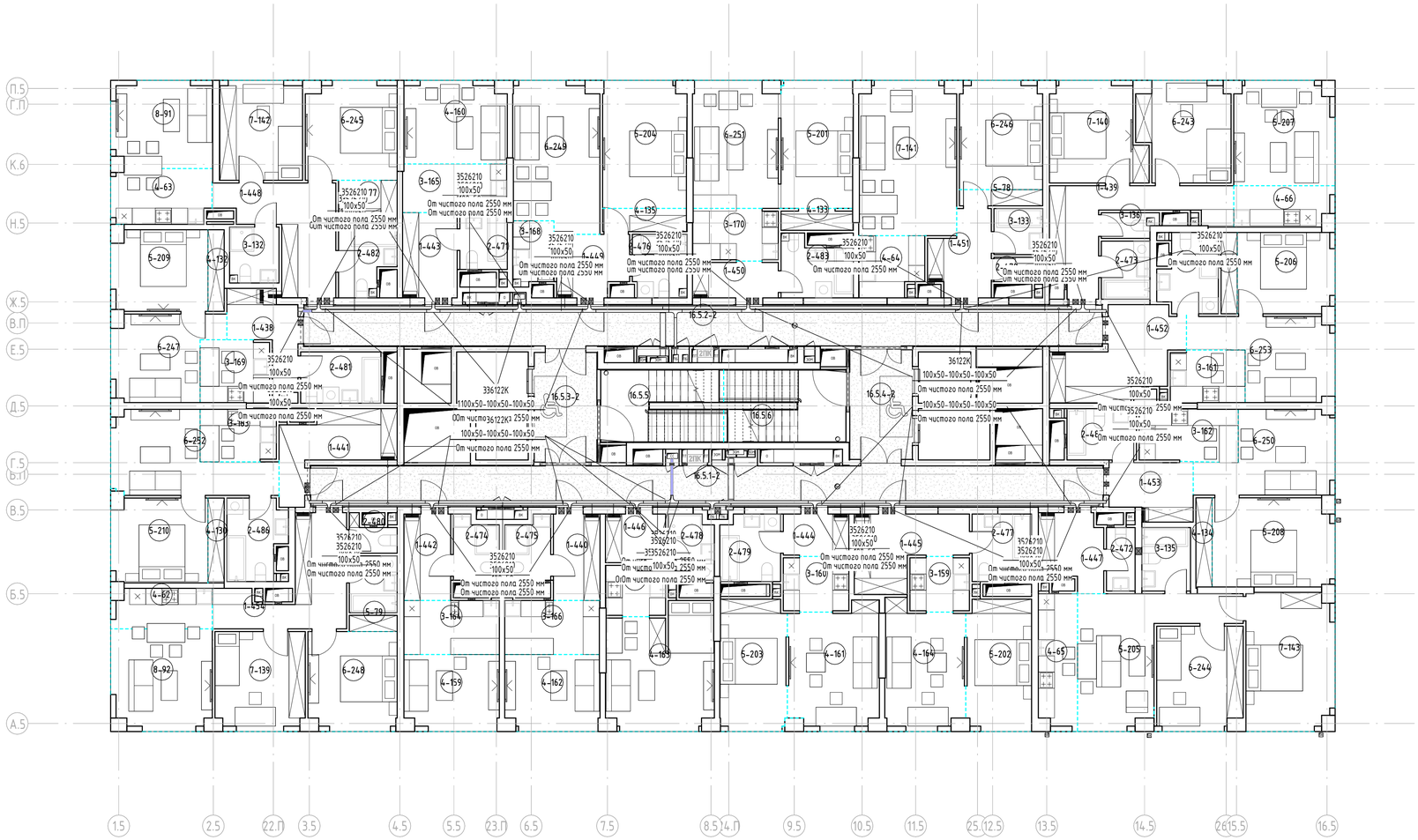

Условные графические обозначения для системы СПД и ТФ

– Лоток СС, СБ перфорированный "ОКС 100х50 L3000 толщ.1,0 мм с крышкой"

Прокладка кабельных трасс осуществляется в перфорированном лотке.
Опуски от лотка осуществляются в гофрированной трубе ОКС Octopus, самозатухающий ПВХ, легкая, D20 мм.
Проходки лотка в стенах заделываются огнезащитными материалами не менее класса огнестойкости конструкции.

Изм.	Кол.уч.	Лист	№ док.	Подпись	Дата
Разработал		Шишков			11.24
Проверил		Данилов			11.24
ГИП		Цветков			11.24

ГКО-70-23-СКС

Многофункциональный жилой комплекс со встроенно-пристроенными помещениями (3-й этап строительства: Корпус 4, Корпус 5) Расположенный на земельном участке по адресу: г. Москва, СВАО,ул. Ботаническая, вл. 29

Структурированные кабельные системы

Стадия	Лист	Листов
Р	50	

План расположения оборудования СС на 16 этаже 5к.

ЮНК Инжиниринг

Формат А1

Взам. инв. №

Подп. и дата

Инв. № подл.

Экспликация помещений 17 этажа К5			
Номер	Наименование	Площадь, м²	Кат. пом.
17.5.1	Коридор	44,27	
17.5.2	Коридор	44,59	
17.5.3	Тамбур (ПБЗ МГН)	9,42	
17.5.4	Тамбур (ПБЗ МГН)	9,40	
17.5.5	ЛК-1	11,31	
17.5.6	ЛК-2	11,26	

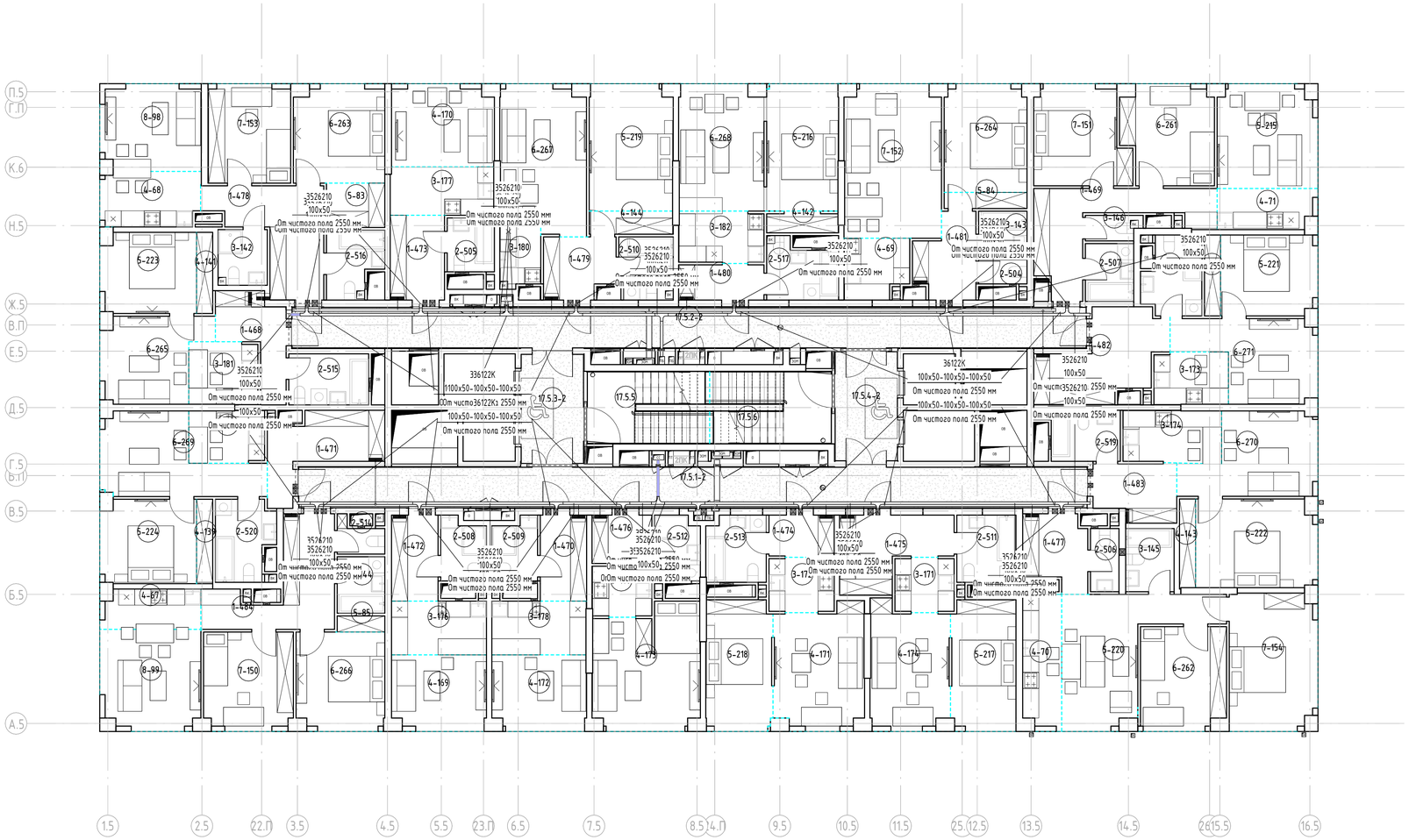

Условные графические обозначения для системы СПД и ТФ

– Лоток СС, СБ перфорированный "ОКС 100х50 L3000 толщ.1,0 мм с крышкой"

Прокладка кабельных трасс осуществляется в перфорированном лотке.
Опуски от лотка осуществляются в гофрированной трубе ОКС Octopus, самозатухающий ПВХ, легкая, D20 мм.
Проходки лотка в стенах заделываются огнезащитными материалами не менее класса огнестойкости конструкции.

Изм.	Кол.уч.	Лист	№ док.	Подпись	Дата
Разработал		Шишков			11.24
Проверил		Данилов			11.24
ГИП		Цветков			11.24

ГКО-70-23-СКС

Многофункциональный жилой комплекс со встроенно-пристроенными помещениями (3-й этап строительства: Корпус 4, Корпус 5) Расположенный на земельном участке по адресу: г. Москва, СВАО,ул. Ботаническая, вл. 29

Структурированные кабельные системы

Стадия	Лист	Листов
Р	51	

План расположения оборудования СС на 17 этаже 5к.

ЮНК Инжиниринг

Формат А1

Взам. инв. №
Подп. и дата
Инв. № подл.

Экспликация помещений 18 этажа К5			
Номер	Наименование	Площадь, м²	Кат. пом.
18.5.1	Коридор	44,27	
18.5.2	Коридор	44,59	
18.5.3	Тамбур (ПБЗ МГН)	9,42	
18.5.4	Тамбур (ПБЗ МГН)	9,40	
18.5.5	ЛК-1	11,31	
18.5.6	ЛК-2	11,26	

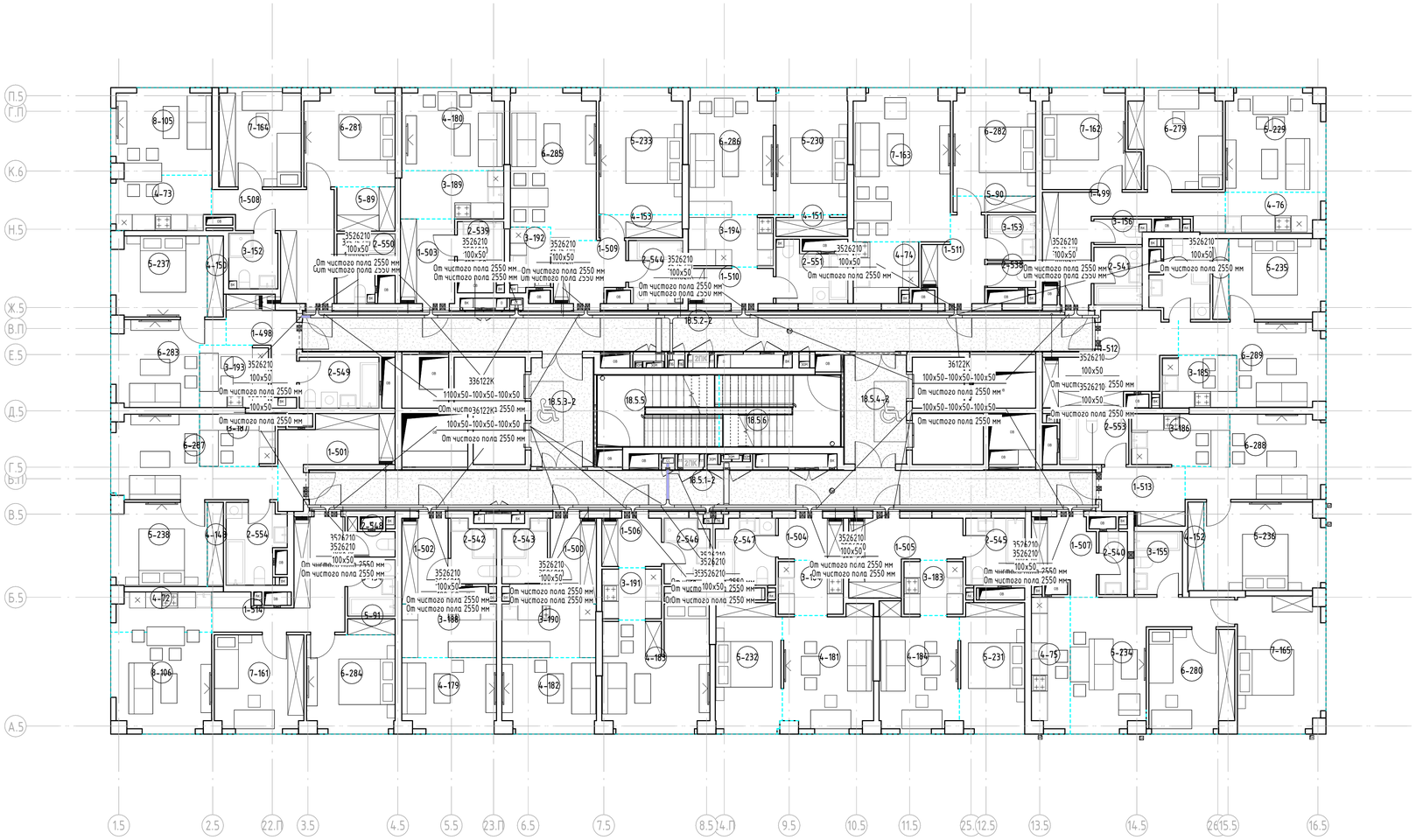

Условные графические обозначения для системы СПД и ТФ

– Лоток СС, СБ перфорированный "ОКС 100х50 L3000 толщ.1,0 мм с крышкой"

Прокладка кабельных трасс осуществляется в перфорированном лотке.
Опуски от лотка осуществляется в гофрированной трубе ОКС Octopus, самозатухающий ПВХ, легкая, D20 мм.
Проходки лотка в стенах задельваются огнезащитными материалами не менее класса огнестойкости конструкции.

Изм.	Кол.уч.	Лист	№ док.	Подпись	Дата	ГКО-70-23-СКС			
						Многофункциональный жилой комплекс со встроенно-пристроенными помещениями (3-й этап строительства: Корпус 4, Корпус 5) Расположенный на земельном участке по адресу: г. Москва, СВАО,ул. Ботаническая, вл. 29			
Разработал		Шишков			11.24	Структурированные кабельные системы	Стадия	Лист	Листов
Проверил		Данилов			11.24		Р	52	
ГИП		Цветков			11.24	План расположения оборудования СС на 18 этаже 5к.	ЮНК Инжиниринг		

Взам. инв. №
Подп. и дата
Инв. № подл.

Формат А1

Экспликация помещений 19 этажа К5			
Номер	Наименование	Площадь, м²	Кат. пом.
19.5.1	Коридор	40,94	
19.5.2	Коридор	44,59	
19.5.3	Тамбур (ПБЗ МГН)	9,42	
19.5.4	Тамбур (ПБЗ МГН)	9,40	
19.5.5	ЛК-1	11,30	
19.5.6	ЛК-2	11,25	

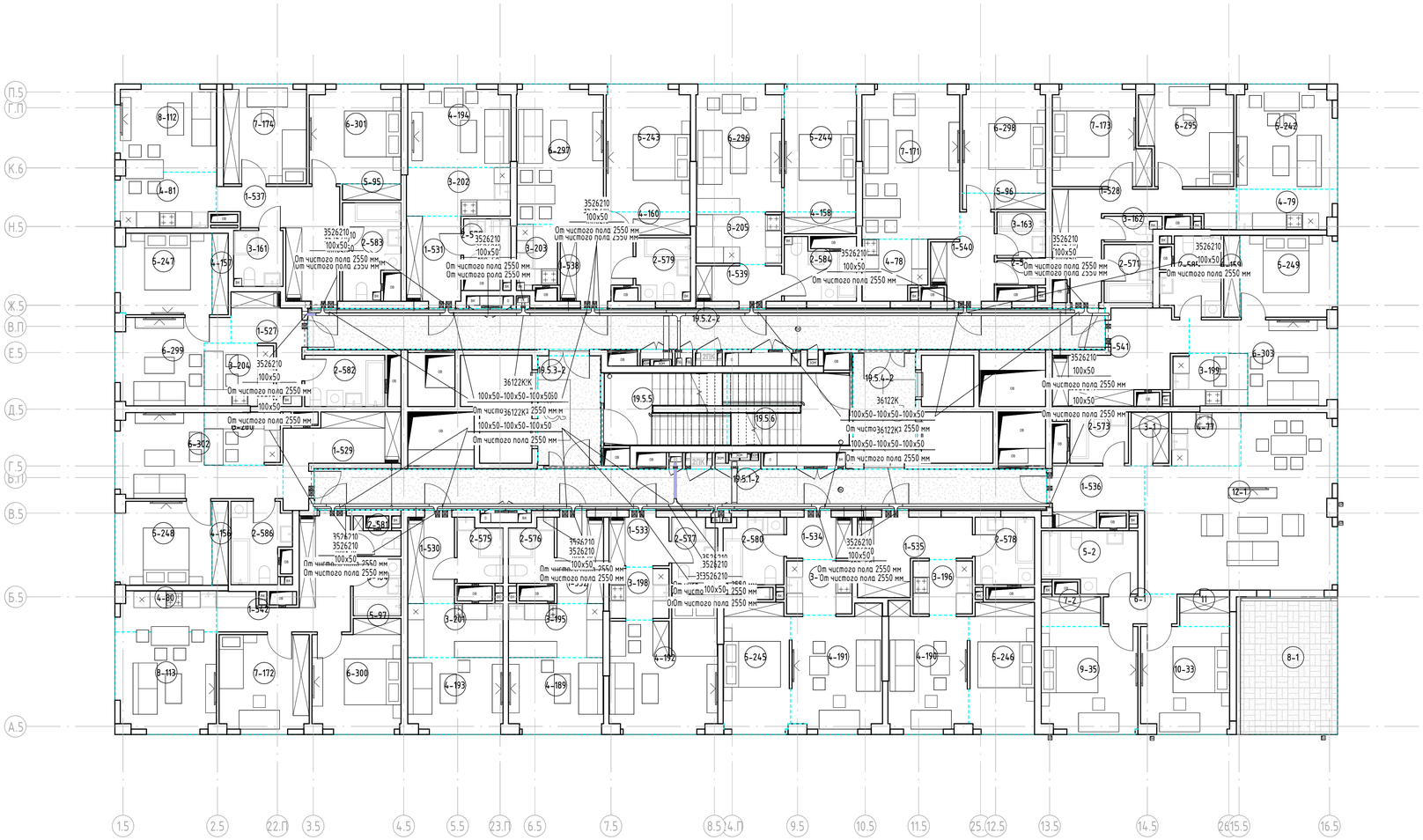

Условные графические обозначения для системы СПД и ТФ

- Лоток СС, СБ перфорированный "ОКС 100х50 L3000 толщ.1,0 мм с крышкой"

Прокладка кабельных трасс осуществляется в перфорированном лотке.
Опуски от лотка осуществляются в гофрированной трубе ОКС Octopus, самозатухающий ПВХ, легкая, Ø20 мм.
Проходки лотка в стенах заделываются огнезащитными материалами не менее класса огнестойкости конструкции.

Изм.	Кол.уч.	Лист	№ док.	Подпись	Дата	ГКО-70-23-СКС			
						Многофункциональный жилой комплекс со встроенно-пристроенными помещениями (3-й этап строительства: Корпус 4, Корпус 5) Расположенный на земельном участке по адресу: г. Москва, СВАО,ул. Ботаническая, вл. 29			
Разработал		Шишков			11.24	Структурированные кабельные системы	Стадия	Лист	Листов
Проверил		Данилов			11.24		Р	53	
ГИП		Цветков			11.24	План расположения оборудования СС на 19 этаже 5к.	ЮНК Инжиниринг		

Формат А1

Взам. инв. №

Подп. и дата

Инв. № подл.

Экспликация помещений 20 этажа К5			
Номер	Наименование	Площадь, м²	Кат. пом.
20.5.1	Коридор	40,94	
20.5.2	Коридор	44,59	
20.5.3	Тамбур (ПБЗ МГН)	9,42	
20.5.4	Тамбур (ПБЗ МГН)	9,40	
20.5.5	ЛК-1	11,30	
20.5.6	ЛК-2	11,25	

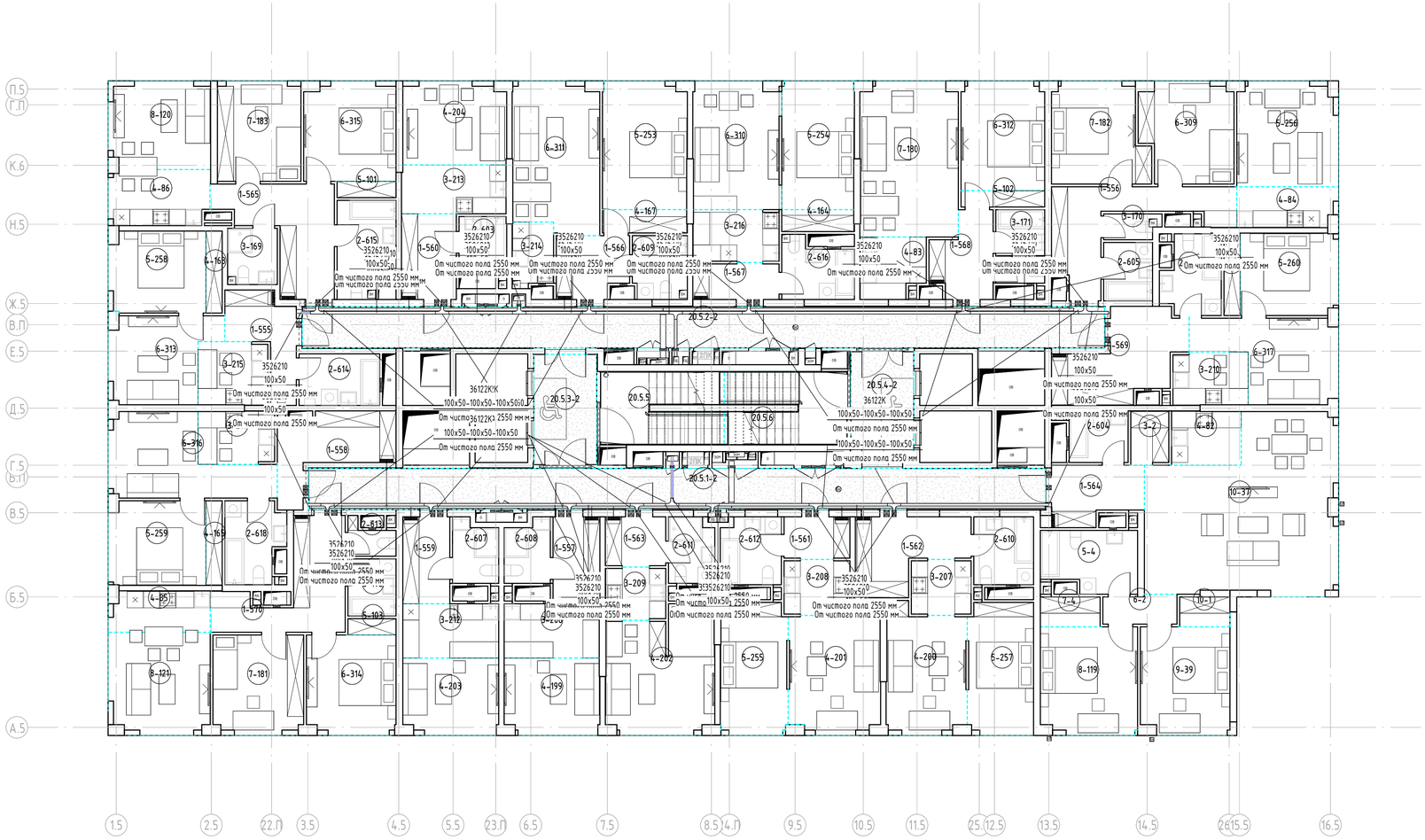

Условные графические обозначения для системы СПД и ТФ

- Лоток СС, СБ перфорированный "ОКС 100х50 L3000 толщ.1,0 мм с крышкой"

Прокладка кабельных трасс осуществляется в перфорированном лотке.
Опуски от лотка осуществляются в гофрированной трубе ОКС Octopus, самозатухающий ПВХ, легкая, D20 мм.
Проходки лотка в стенах заделываются огнезащитными материалами не менее класса огнестойкости конструкции.

Изм	Кол.уч	Лист	№ док.	Подпись	Дата
Разработал		Шишков			11.24
Проверил		Данилов			11.24
ГИП		Цветков			11.24

ГКО-70-23-СКС

Многофункциональный жилой комплекс со встроенно-пристроенными помещениями (3-й этап строительства: Корпус 4, Корпус 5) Расположенный на земельном участке по адресу: г. Москва, СВАО,ул. Ботаническая, вл. 29

Структурированные кабельные системы

Стадия	Лист	Листов
Р	54	

План расположения оборудования СС на 20 этаже 5к.

ЮНК Инжиниринг

Формат А1

Взам. инв. №

Подп. и дата

Инв. № подл.

Экспликация помещений 21 этажа К5			
Номер	Наименование	Площадь, м²	Кат. пом.
21.5.1	Коридор	40,94	
21.5.2	Коридор	44,59	
21.5.3	Тамбур (ПБЗ МГН)	9,42	
21.5.4	Тамбур (ПБЗ МГН)	9,40	
21.5.5	ЛК-1	11,30	
21.5.6	ЛК-2	11,25	

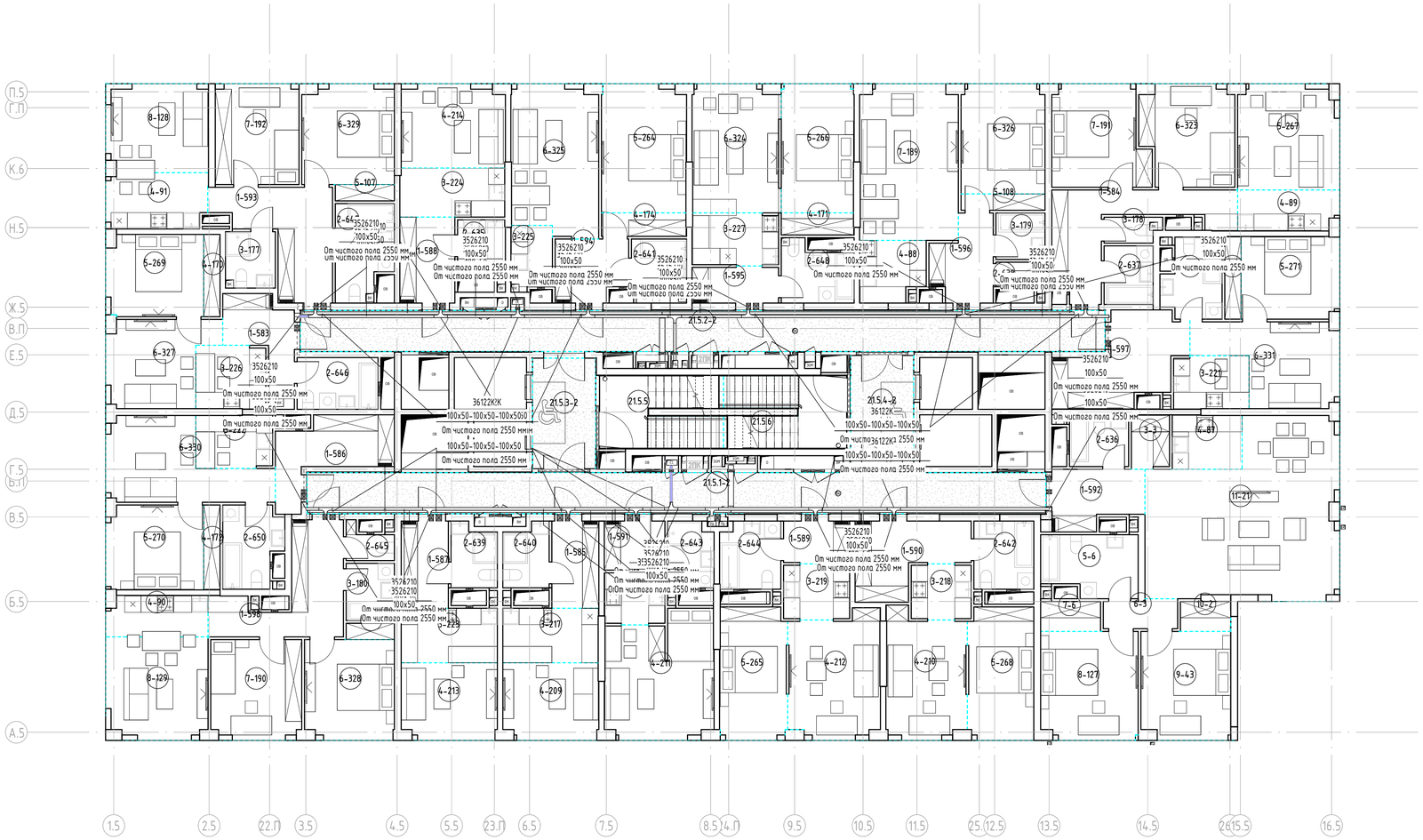

Условные графические обозначения для системы СПД и ТФ

– Лоток СС, СБ перфорированный "ОКС 100х50 L3000 толщ.1,0 мм с крышкой"

Прокладка кабельных трасс осуществляется в перфорированном лотке.
Опуски от лотка осуществляются в гофрированной трубе ОКС Octopus, самозатухающий ПВХ, легкая, D20 мм.
Проходки лотка в стенах задельваются огнезащитными материалами не менее класса огнестойкости конструкции.

Изм.	Кол.уч.	Лист	№ док.	Подпись	Дата
Разработал		Шишков			11.24
Проверил		Данилов			11.24
ГИП		Цветков			11.24

ГКО-70-23-СКС

Многофункциональный жилой комплекс со встроенно-пристроенными помещениями (3-й этап строительства: Корпус 4, Корпус 5) Расположенный на земельном участке по адресу: г. Москва, СВАО,ул. Ботаническая, вл. 29

Структурированные кабельные системы

Стадия	Лист	Листов
Р	55	

План расположения оборудования СС на 21 этаже 5к.

ЮНК Инжиниринг

Взам. инв. №
Подп. и дата
Инв. № подл.

Формат А1

Экспликация помещений 22 этажа К5			
Номер	Наименование	Площадь, м²	Кат. пом.
22.5.1	Коридор	40,94	
22.5.2	Коридор	44,59	
22.5.3	Тамбур (ПБЗ МГН)	9,42	
22.5.4	Тамбур (ПБЗ МГН)	9,40	
22.5.5	ЛК-1	11,30	
22.5.6	ЛК-2	11,25	

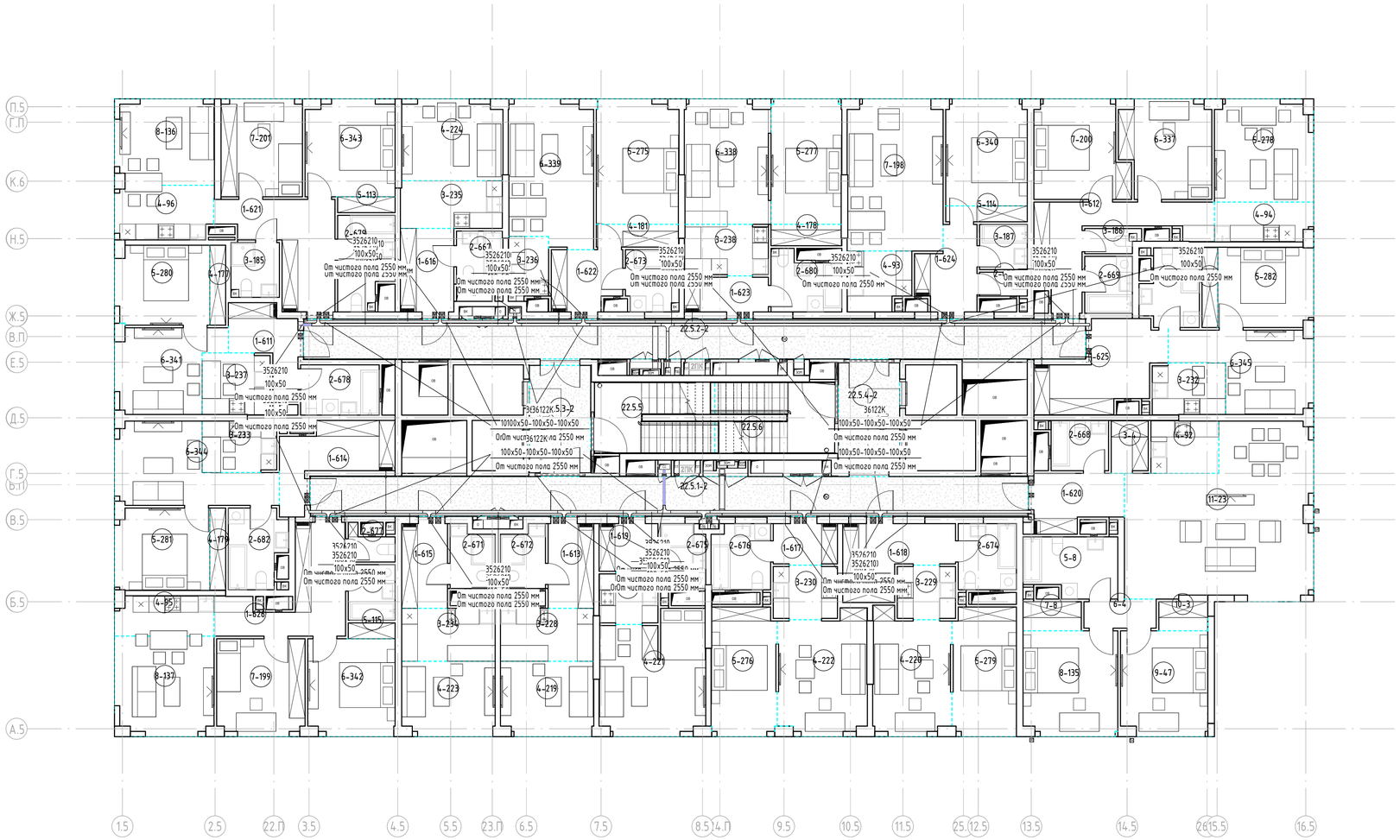

Условные графические обозначения для системы СПД и ТФ

– Лоток СС, СБ перфорированный "ОКС 100x50 L3000 толщ.1,0 мм с крышкой"

Прокладка кабельных трасс осуществляется в перфорированном лотке.
Опуски от лотка осуществляются в гофрированной трубе ОКС Octopus, самозатухающий ПВХ, легкая, D20 мм.
Проходки лотка в стенах заделываются огнезащитными материалами не менее класса огнестойкости конструкции.

Изм.	Кол.уч.	Лист	№ док.	Подпись	Дата	ГКО-70-23-СКС			
						Многофункциональный жилой комплекс со встроенно-пристроенными помещениями (3-й этап строительства: Корпус 4, Корпус 5) Расположенный на земельном участке по адресу: г. Москва, СВАО,ул. Ботаническая, вл. 29			
Разработал		Шишков			11.24	Структурированные кабельные системы	Стадия	Лист	Листов
Проверил		Данилов			11.24		Р	56	
ГИП		Цветков			11.24	План расположения оборудования СС на 22 этаже 5к.	ЮНК Инжиниринг		

Формат А1

Взам. инв. №	Подп. и дата	Инв. № подл.

Экспликация помещений 23 этажа К5			
Номер	Наименование	Площадь, м²	Кат. пом.
23.5.1	Коридор	40,94	
23.5.2	Коридор	41,31	
23.5.3	Тамбур (ПБЗ МГН)	9,42	
23.5.4	Тамбур (ПБЗ МГН)	9,40	
23.5.5	ЛК-1	11,30	
23.5.6	ЛК-2	11,24	

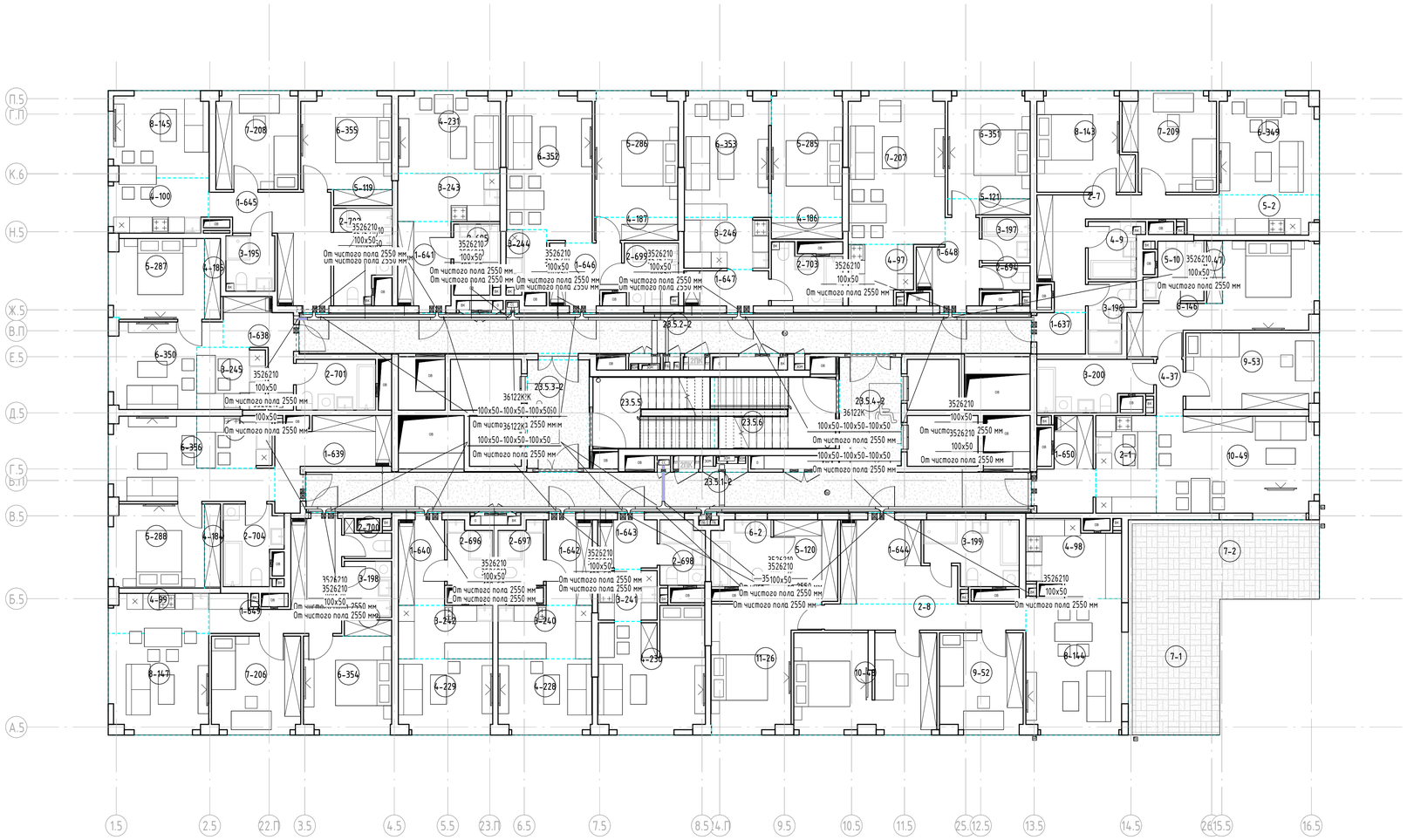

Условные графические обозначения для системы СПД и ТФ

- Лоток СС, СБ перфорированный "ОКС 100х50 L3000 толщ.1,0 мм с крышкой"

Прокладка кабельных трасс осуществляется в перфорированном лотке.
Опуски от лотка осуществляются в гофрированной трубе ОКС Octopus, самозатухающий ПВХ, легкая, D20 мм.
Проходки лотка в стенах заделываются огнезащитными материалами не менее класса огнестойкости конструкции.

Изм.	Кол.уч.	Лист	№ док.	Подпись	Дата	ГКО-70-23-СКС			
						Многофункциональный жилой комплекс со встроенно-пристроенными помещениями (3-й этап строительства: Корпус 4, Корпус 5) Расположенный на земельном участке по адресу: г. Москва, СВАО,ул. Ботаническая, вл. 29			
Разработал		Шишков			11.24	Структурированные кабельные системы	Стадия	Лист	Листов
Проверил		Данилов			11.24		Р	57	
ГИП		Цветков			11.24	План расположения оборудования СС на 23 этаже 5к.	ЮНК Инжиниринг		

Взам. инв. №

Подп. и дата

Инв. № подл.

Формат А1

Экспликация помещений 24 этажа К5			
Номер	Наименование	Площадь, м²	Кат. пом.
24.5.1	Коридор	40,94	
24.5.2	Коридор	41,31	
24.5.3	Тамбур (ПБЗ МГН)	9,42	
24.5.4	Тамбур (ПБЗ МГН)	9,40	
24.5.5	ЛК-1	11,30	
24.5.6	ЛК-2	11,24	

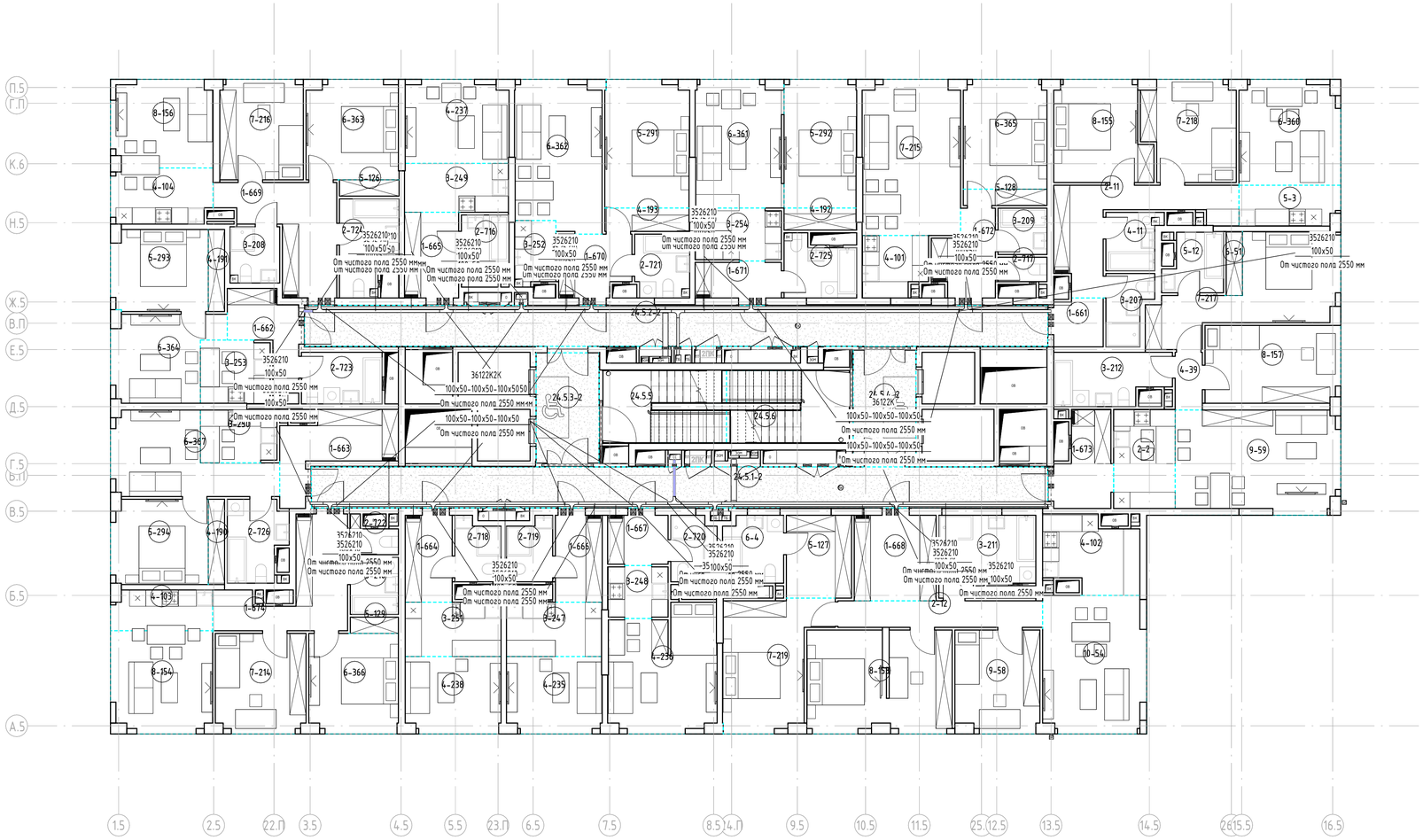

Условные графические обозначения для системы СПД и ТФ

– Лоток СС, СБ перфорированный "DKC 100х50 L3000 толщ.1,0 мм с крышкой"

Прокладка кабельных трасс осуществляется в перфорированном лотке.
Опуски от лотка осуществляются в гофрированной трубе DKC Octopus, самозатухающий ПВХ, легкая, D20 мм.
Проходки лотка в стенах заделываются огнезащитными материалами не менее класса огнестойкости конструкции.

Изм.	Кол.уч.	Лист	№ док.	Подпись	Дата	ГКО-70-23-СКС			
						Многофункциональный жилой комплекс со встроенно-пристроенными помещениями (3-й этап строительства: Корпус 4, Корпус 5) Расположенный на земельном участке по адресу: г. Москва, СВАО,ул. Ботаническая, вл. 29			
Разработал		Шишков			11.24	Структурированные кабельные системы	Стадия	Лист	Листов
Проверил		Данилов			11.24		Р	58	
ГИП		Цветков			11.24	План расположения оборудования СС на 24 этаже 5к.	ЮНК Инжиниринг		

Формат А1

Взам. инв. №
Подп. и дата
Инв. № подл.

Экспликация помещений 25 этажа К5			
Номер	Наименование	Площадь, м²	Кат. пом.
25.5.1	Коридор	40,94	
25.5.2	Коридор	41,31	
25.5.3	Тамбур (ПБЗ МГН)	9,42	
25.5.4	Тамбур (ПБЗ МГН)	9,40	
25.5.5	ЛК-1	11,30	
25.5.6	ЛК-2	11,24	

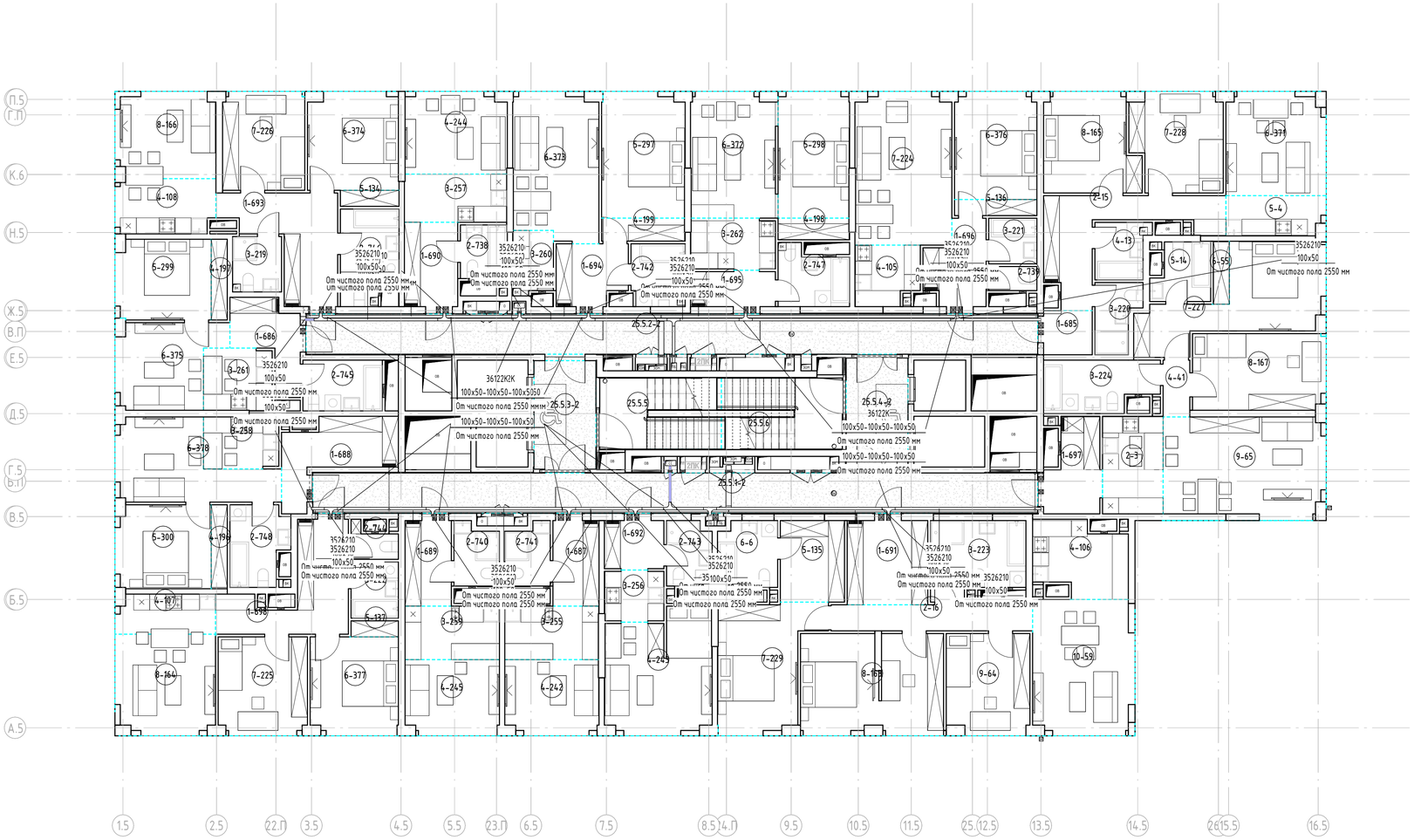

Условные графические обозначения для системы СПД и ТФ

– Лоток СС, СБ перфорированный "ОКС 100х50 L3000 толщ.1,0 мм с крышкой"

Прокладка кабельных трасс осуществляется в перфорированном лотке.
Опуски от лотка осуществляются в гофрированной трубе ОКС Octopus, самозатухающий ПВХ, легкая, D20 мм.
Проходки лотка в стенах заделываются огнезащитными материалами не менее класса огнестойкости конструкции.

Изм.	Кол.уч.	Лист	№ док.	Подпись	Дата	ГКО-70-23-СКС			
						Многофункциональный жилой комплекс со встроенно-пристроенными помещениями (3-й этап строительства: Корпус 4, Корпус 5) Расположенный на земельном участке по адресу: г. Москва, СВАО,ул. Ботаническая, вл. 29			
Разработал		Шишков			11.24	Структурированные кабельные системы	Стадия	Лист	Листов
Проверил		Данилов			11.24		Р	59	
ГИП		Цветков			11.24	План расположения оборудования СС на 25 этаже 5к.	ЮНК Инжиниринг		

Формат А1

Взам. инв. №
Подп. и дата
Инв. № подл.

Экспликация помещений 26 этажа К5			
Номер	Наименование	Площадь, м²	Кат. пом.
26.5.1	Коридор	40,94	
26.5.2	Коридор	41,31	
26.5.3	Тамбур (ПБЗ МГН)	9,42	
26.5.4	Тамбур (ПБЗ МГН)	9,40	
26.5.5	ЛК-1	11,30	
26.5.6	ЛК-2	11,24	

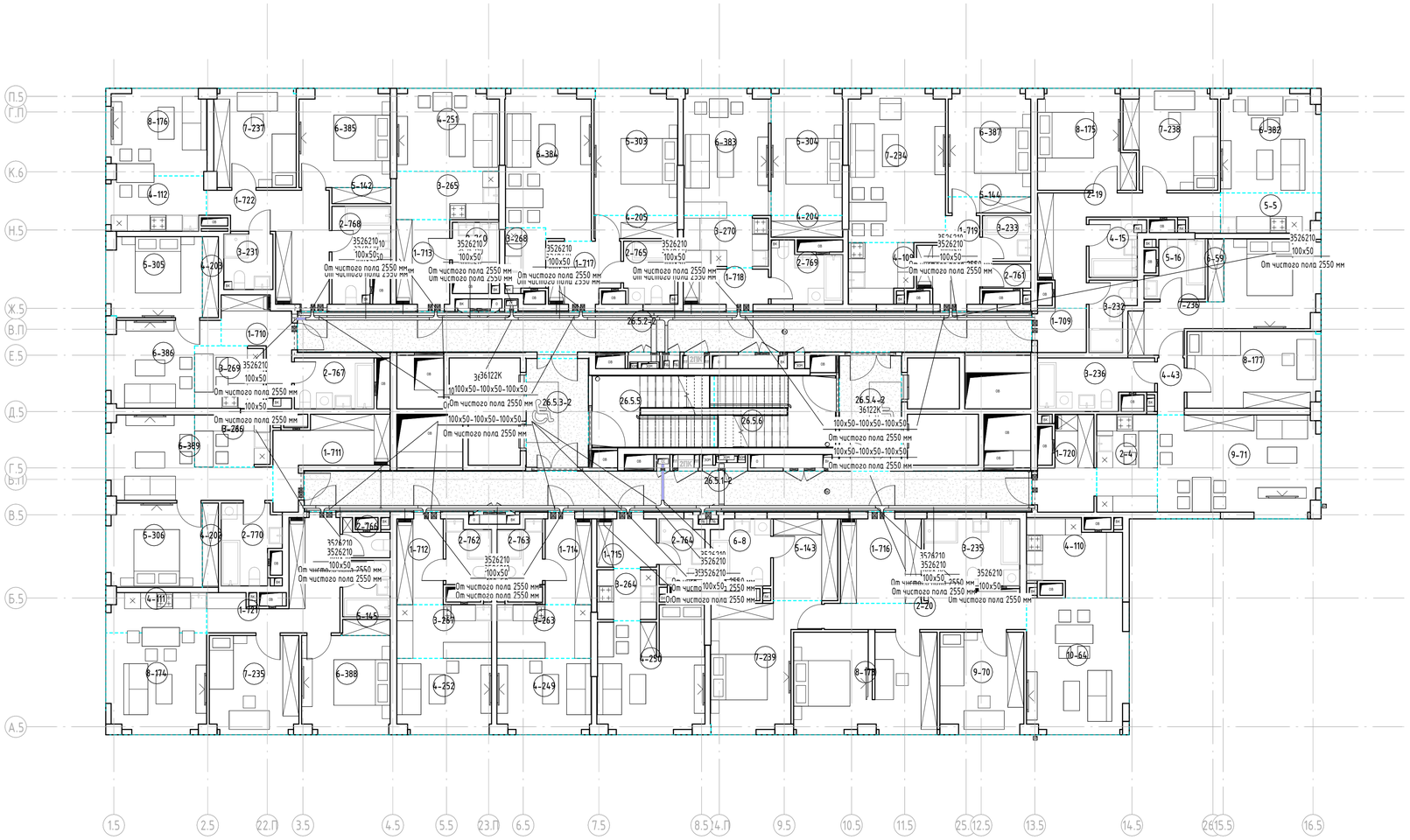

Условные графические обозначения для системы СПД и ТФ

– Лоток СС, СБ перфорированный "ОКС 100х50 L3000 толщ.1,0 мм с крышкой"

Прокладка кабельных трасс осуществляется в перфорированном лотке.
Опуски от лотка осуществляются в гофрированной трубе ОКС Octopus, самозатухающий ПВХ, легкая, D20 мм.
Проходки лотка в стенах заделываются огнезащитными материалами не менее класса огнестойкости конструкции.

Изм.	Кол.уч.	Лист	№ док.	Подпись	Дата
Разработал		Шишков			11.24
Проверил		Данилов			11.24
ГИП		Цветков			11.24

ГКО-70-23-СКС

Многофункциональный жилой комплекс со встроенно-пристроенными помещениями (3-й этап строительства: Корпус 4, Корпус 5) Расположенный на земельном участке по адресу: г. Москва, СВАО,ул. Ботаническая, Вл. 29

Структурированные кабельные системы

Стадия	Лист	Листов
Р	60	

План расположения оборудования СС на 26 этаже 5к.

ЮНК Инжиниринг

Формат А1

Взам. инв. №
Подп. и дата
Инв. № подл.

Экспликация помещений 27 этажа К5			
Номер	Наименование	Площадь, м²	Кат. пом.
27.5.1	Коридор	40,94	
27.5.2	Коридор	41,31	
27.5.3	Тамбур (ПБЗ МГН)	9,42	
27.5.4	Тамбур (ПБЗ МГН)	9,40	
27.5.5	ЛК-1	11,30	
27.5.6	ЛК-2	11,24	

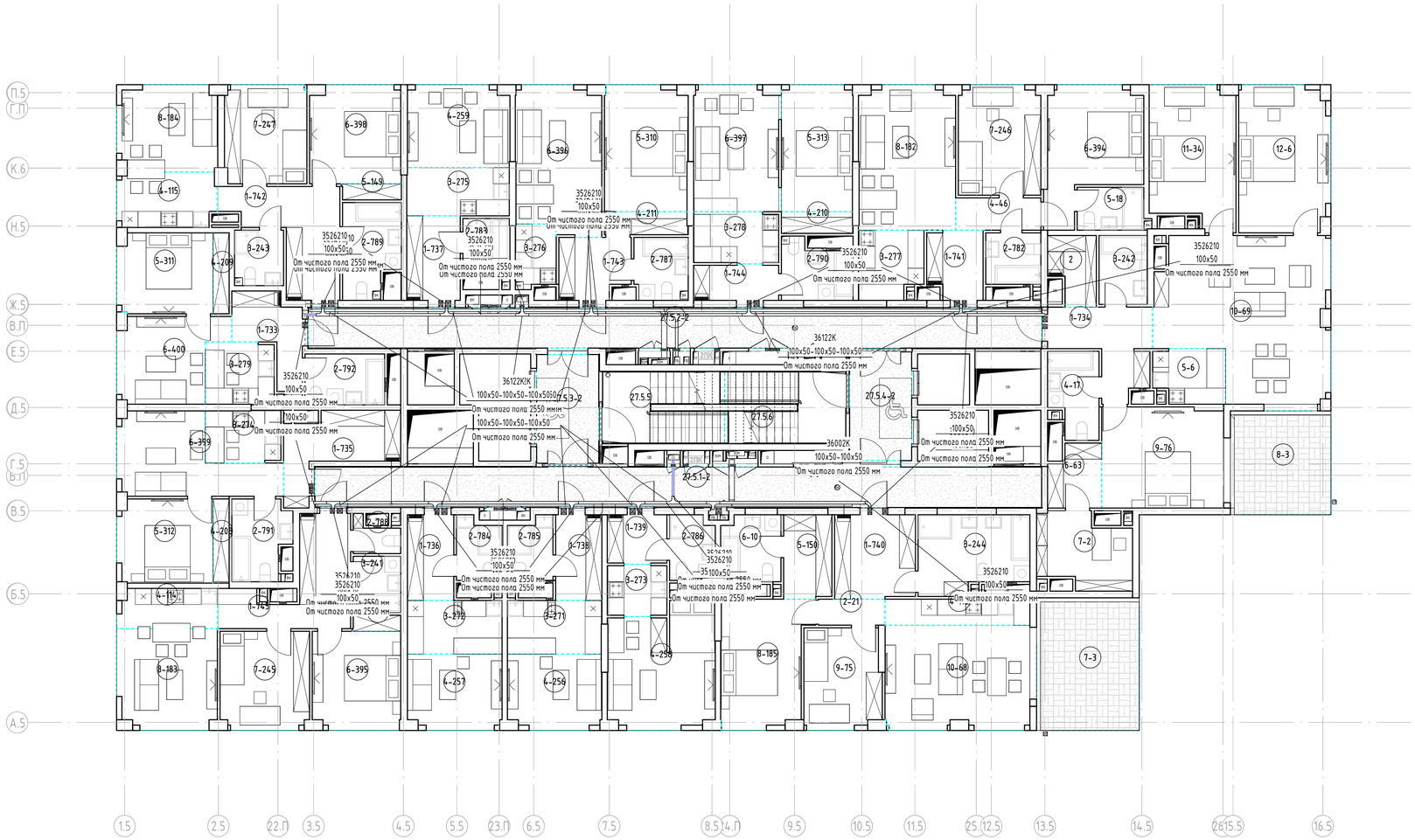

Условные графические обозначения для системы СПД и ТФ

– Лоток СС, СБ перфорированный "ОКС 100х50 L3000 толщ.1,0 мм с крышкой"

Прокладка кабельных трасс осуществляется в перфорированном лотке.
Опуски от лотка осуществляется в гофрированной трубе ОКС Octopus, самозатухающий ПВХ, легкая, D20 мм.
Проходки лотка в стенах заделываются огнезащитными материалами не менее класса огнестойкости конструкции.

Изм.	Кол.уч.	Лист	№ док.	Подпись	Дата	ГКО-70-23-СКС			
						Многофункциональный жилой комплекс со встроенно-пристроенными помещениями (3-й этап строительства. Корпус 4, Корпус 5) Расположенный на земельном участке по адресу: г. Москва, СВАО,ул. Ботаническая, вл. 29			
Разработал		Шишков			11.24	Структурированные кабельные системы	Стадия	Лист	Листов
Проверил		Данилов			11.24		Р	61	
ГИП		Цветков			11.24	План расположения оборудования СС на 27 этаже 5к.	ЮНК Инжиниринг		

Взам. инв. №
Подп. и дата
Инв. № подл.

Формат А1

Экспликация помещений 28 этажа К5			
Номер	Наименование	Площадь, м²	Кат. пом.
28.5.1	Коридор	35,70	
28.5.2	Коридор	35,73	
28.5.3	Тамбур (ПБЗ МГН)	9,42	
28.5.4	Тамбур (ПБЗ МГН)	9,40	
28.5.5	ЛК-1	11,30	
28.5.6	ЛК-2	11,24	

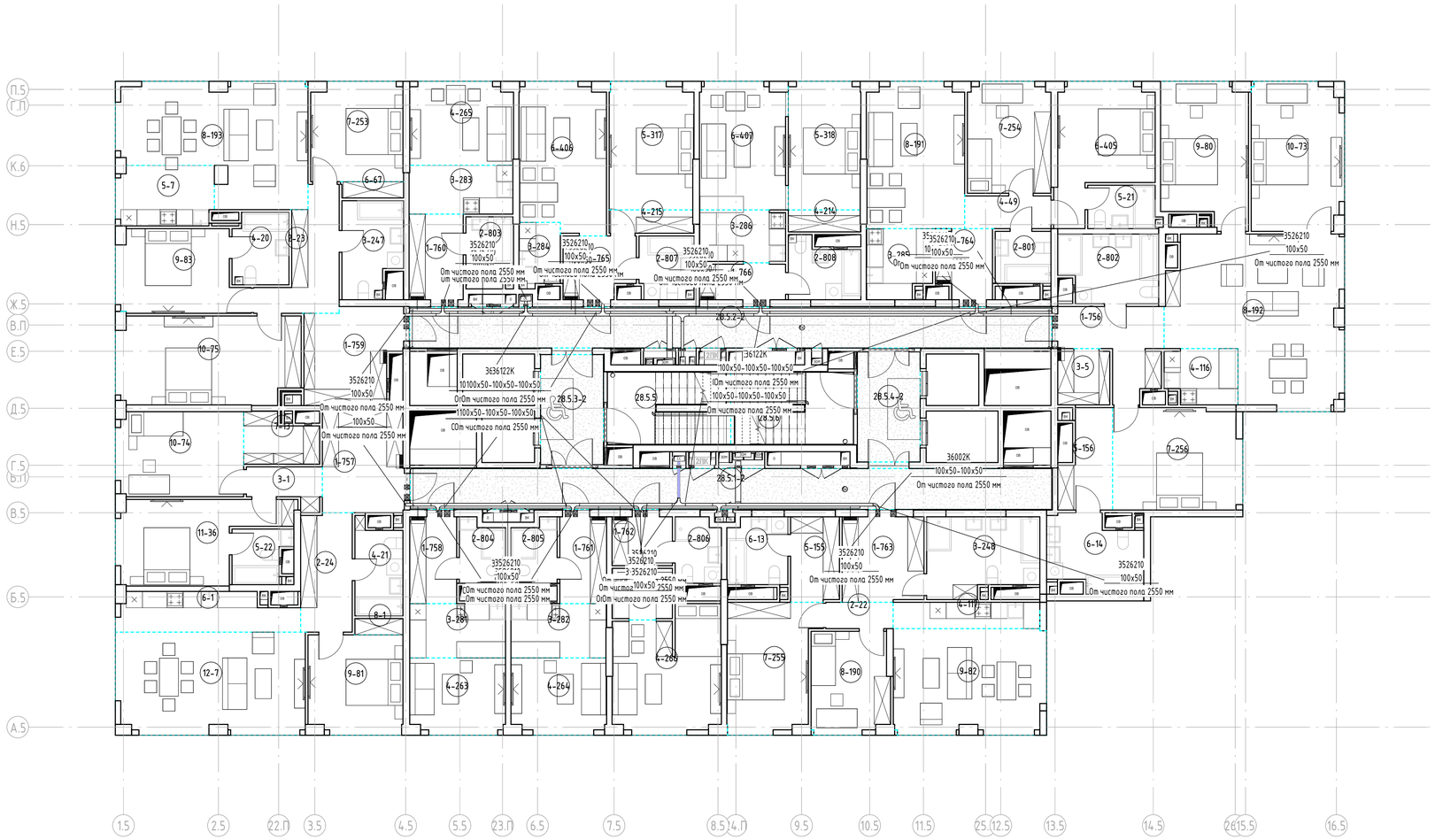

Условные графические обозначения для системы СПД и ТФ

- Лоток СС, СБ перфорированный "ОКС 100х50 L3000 толщ.1,0 мм с крышкой"

Прокладка кабельных трасс осуществляется в перфорированном лотке.
Опуски от лотка осуществляются в гофрированной трубе ОКС Octopus, самозатухающий ПВХ, легкая, D20 мм.
Проходки лотка в стенах заделываются огнезащитными материалами не менее класса огнестойкости конструкции.

Изм.	Кол.уч.	Лист	№ док.	Подпись	Дата
Разработал		Шишков			11.24
Проверил		Данилов			11.24
ГИП		Цветков			11.24

ГКО-70-23-СКС

Многофункциональный жилой комплекс со встроенно-пристроенными помещениями (3-й этап строительства: Корпус 4, Корпус 5) Расположенный на земельном участке по адресу: г. Москва, СВАО,ул. Ботаническая, вл. 29

Структурированные кабельные системы

Стадия	Лист	Листов
Р	62	

План расположения оборудования СС на 28 этаже 5к.

ЮНК Инжиниринг

Формат А1

Взам. инв. №
Подп. и дата
Инв. № подл.

Экспликация помещений 29 этажа К5			
Номер	Наименование	Площадь, м²	Кат. пом.
29.5.1	Коридор	32,67	
29.5.2	Коридор	35,73	
29.5.3	Тамбур (ПБЗ МГН)	9,42	
29.5.4	Тамбур (ПБЗ МГН)	9,40	
29.5.5	ЛК-1	11,30	
29.5.6	ЛК-2	7,99	
29.5.7	ПУИ	2,82	

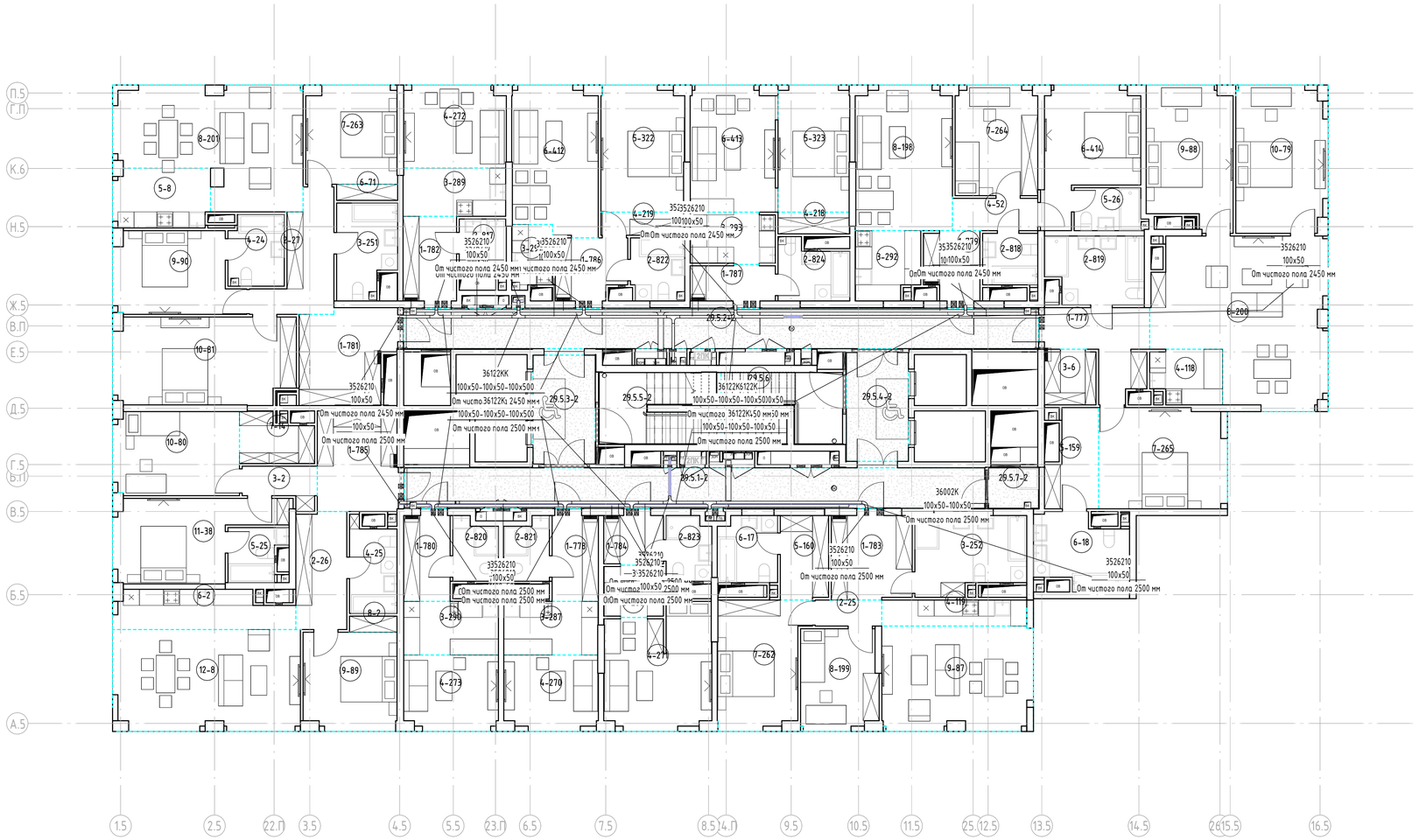

Условные графические обозначения для системы СПД и ТФ

- Лоток СС, СБ перфорированный "ОКС 100х50 L3000 толщ.1,0 мм с крышкой"

Прокладка кабельных трасс осуществляется в перфорированном лотке.
Опуски от лотка осуществляются в гофрированной трубе ОКС Octopus, самозатухающий ПВХ, легкая, D20 мм.
Проходки лотка в стенах заделываются огнезащитными материалами не менее класса огнестойкости конструкции.

Изм.	Кол.уч.	Лист	№ док.	Подпись	Дата	ГКО-70-23-СКС			
						Многофункциональный жилой комплекс со встроенно-пристроенными помещениями (3-й этап строительства: Корпус 4, Корпус 5) Расположенный на земельном участке по адресу: г. Москва, СВАО,ул. Ботаническая, вл. 29			
Разработал		Шишков			11.24	Структурированные кабельные системы	Стадия	Лист	Листов
Проверил		Данилов			11.24		Р	63	
ГИП		Цветков			11.24	План расположения оборудования СС на 29 этаже 5к.	ЮНК Инжиниринг		

Формат А1

Взам. инв. №
Подп. и дата
Инв. № подл.

Экспликация помещений 30 этаж К5			
Номер	Наименование	Площадь, м²	Кат. пом.
30.5.1	ЛК-2	14,66	
30.5.2	Электрощитовая	4,36	
30.5.3	Помещение СС	20,98	

Условные графические обозначения для системы СПД и ТФ

- Компьютерная розетка RJ-45 "Hyperline SB1-2-8P8C-C5e-WH";

ТШ

- Телекоммуникационный шкаф СКС СПД и ТФ ;

Кабели систем СПД и ТФ

- Абонентский кабель "Hyperline UUTP4-C5E-S24-IN-LSZH-GY-305";

- Оптический армированный бронированный кабель "Hyperline FO-AWSH-OUT-9-16-PE-BK";

Прокладка кабельных трасс осуществляется в перфорированном лотке.
Опуски от лотка осуществляются в гофрированной трубе DKC Octopus, самозатухающий ПВХ, легкая, D20 мм.
Проходки лотка в стенах задельваются огнезащитными материалами не менее класса огнестойкости конструкции.

Изм.	Кол.уч.	Лист	№ док.	Подпись	Дата	ГКО-70-23-СКС			
						Многофункциональный жилой комплекс со встроенно-пристроенными помещениями (3-й этап строительства: Корпус 4, Корпус 5) Расположенный на земельном участке по адресу: г. Москва, СВАО,ул. Ботаническая, вл. 29			
Разработал		Шишков			11.24	Структурированные кабельные системы	Стадия	Лист	Листов
Проверил		Данилов			11.24		Р	64	
ГИП		Цветков			11.24	План расположения оборудования СС на 30 этаже 5к.	ЮНК Инжиниринг		

Формат А1

Взам. инв. №
Подп. и дата
Инв. № подл.

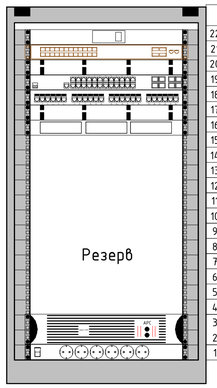

ТШ4.1

22U		Модуль вентиляторный (TRFA-MICR-4F-RAL9004)
21U	com4.1-1	Коммутатор 20xSFP, 4x10G (MES2324F_DC)
20U		Кабельный организатор19" (CM-1U-ML)
19U	com4.1-2	Коммутатор на 8x1G, 2x10G SFP (MES2408)
18U	pp4.1-1	Патч-панель 24 порта RJ-45 (PP2-19-24-8P8C-C6A-SH-110D)
17U		Кабельный организатор19" (CM-1U-ML)
16U	fo4.1-1	Оптический кросс (FO-19R-1U-3xSLT-W140H42-24UN-BK)
15U		
14U		
13U		
12U		
11U		
10U		
9U		
8U		
7U		
6U		
5U		
4U		
3U	ups4.1-1	ИБП, (СИПБ1КА.9-11).
2U		
1U		Блок розеток (SHT19-6SH-S-2.5EU).

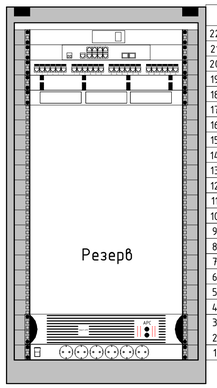

ТШ4.2

22U		Модуль вентиляторный (TRFA-MICR-4F-RAL9004)
21U	com4.2-1	Коммутатор на 8x1G, 2x10G SFP (MES2408)
20U	pp4.2-1	Патч-панель 24 порта RJ-45 (PP2-19-24-8P8C-C6A-SH-110D)
19U		Кабельный организатор19" (CM-1U-ML)
18U	fo4.2-1	Оптический кросс (FO-19R-1U-3xSLT-W140H42-24UN-BK)
17U		
16U		
15U		
14U		
13U		
12U		
11U		
10U		
9U		
8U		
7U		
6U		
5U		
4U		
3U	ups4.2-1	ИБП, (СИПБ1КА.9-11).
2U		
1U		Блок розеток (SHT19-6SH-S-2.5EU).

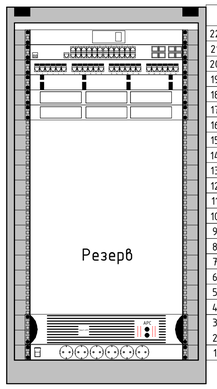

ТШ5.1

22U		Модуль вентиляторный (TRFA-MICR-4F-RAL9004)
21U	com5.1-2	Коммутатор на 24x1G,4x10G (MES2424)
20U	pp5.1-1	Патч-панель 24 порта RJ-45 (PP2-19-24-8P8C-C6A-SH-110D)
19U		Кабельный организатор 19" (CM-1U-ML)
18U	fo5.1-1	Оптический кросс (FO-19R-1U-3xSLT-W140H42-24UN-BK)
17U	fo5.1-2	Оптический кросс (FO-19R-1U-3xSLT-W140H42-24UN-BK)
16U		
15U		
14U		
13U		
12U		
11U		
10U		
9U		
8U		
7U		
6U		
5U		
4U		
3U	ups5.1-1	ИБП, (СИПБ1КА.9-11).
2U		
1U		Блок розеток (SHT19-6SH-S-2.5EU).

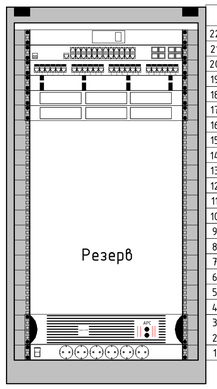

ТШ5.3

22U		Модуль вентиляторный (TRFA-MICR-4F-RAL9004)
21U	com5.2-2	Коммутатор на 24x1G,4x10G (MES2424)
20U	pp5.2-1	Патч-панель 24 порта RJ-45 (PP2-19-24-8P8C-C6A-SH-110D)
19U		Кабельный организатор 19" (CM-1U-ML)
18U	fo5.2-1	Оптический кросс (FO-19R-1U-3xSLT-W140H42-24UN-BK)
17U	fo5.2-2	Оптический кросс (FO-19R-1U-3xSLT-W140H42-24UN-BK)
16U		
15U		
14U		
13U		
12U		
11U		
10U		
9U		
8U		
7U		
6U		
5U		
4U		
3U	ups5.2-1	ИБП, (СИПБ1КА.9-11).
2U		
1U		Блок розеток (SHT19-6SH-S-2.5EU).

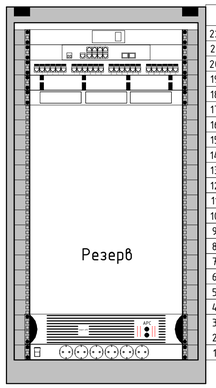

ТШ5.2

22U		Модуль вентиляторный
21U	com5.3-1	Коммутатор на 8x1G, 2x10G
20U	pp5.3-1	Патч-панель 24 порта RJ-45
19U		Кабельный организатор 19"
18U	fo5.3-1	Оптический кросс
17U		
16U		
15U		
14U		
13U		
12U		
11U		
10U		
9U		
8U		
7U		
6U		
5U		
4U		
3U	ups5.3-1	ИБП, (СИПБ1КА.9-11).
2U		
1U		Блок розеток (SHT19-6SH-S-2.5EU).

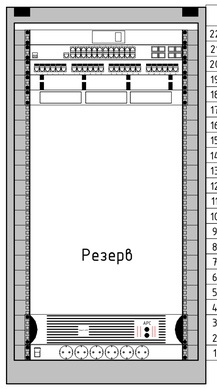

ТШ5.4

22U		Модуль вентиляторный (TRFA-MICR-4F-RAL9004)
21U	com5.5-1	Коммутатор на 24x1G,4x10G (MES2424)
20U	pp5.5-1	Патч-панель 24 порта RJ-45 (PP2-19-24-8P8C-C6A-SH-110D)
19U		Кабельный организатор 19" (CM-1U-ML)
18U	fo5.5-1	Оптический кросс (FO-19R-1U-3xSLT-W140H42-24UN-BK)
17U		
16U		
15U		
14U		
13U		
12U		
11U		
10U		
9U		
8U		
7U		
6U		
5U		
4U		
3U	ups5.5-1	ИБП, (СИПБ1КА.9-11).
2U		
1U		Блок розеток (SHT19-6SH-S-2.5EU).

Взам. инв. №

Подп. и дата

Инв. № подл.

Изм.	Кол.уч.	Лист	№ док.	Подпись	Дата
Разработал		Шишков			11.24
Проверил		Данилов			11.24
ГИП		Цветков			11.24

ГКО-70-23-СКС

Многофункциональный жилой комплекс со встроенно-пристроенными помещениями (3-й этап строительства: Корпус 4, Корпус 5) Расположенный на земельном участке по адресу: г. Москва, СВАО,ул. Ботаническая, вл. 29

Структурированные кабельные системы

Стадия	Лист	Листов
Р	65	

Схема компановки шкафов СКС

ЮНК Инжиниринг

Формат А1

Расчет источника бесперебойного питания
ups4.1-1 шкаф ТШ4.1

Наименование	Обозначение	Потребляемая мощность, Вт
Коммутатор доступа	com4.1-1	39
Коммутатор	com4.1-2	25
Итого		64

В качестве источника бесперебойного питания использовать ИБП СИПБ1КА.9-11 Eltex.
Максимальная задаваемая мощность 1000кВА/700Вт.

ТШ4.1

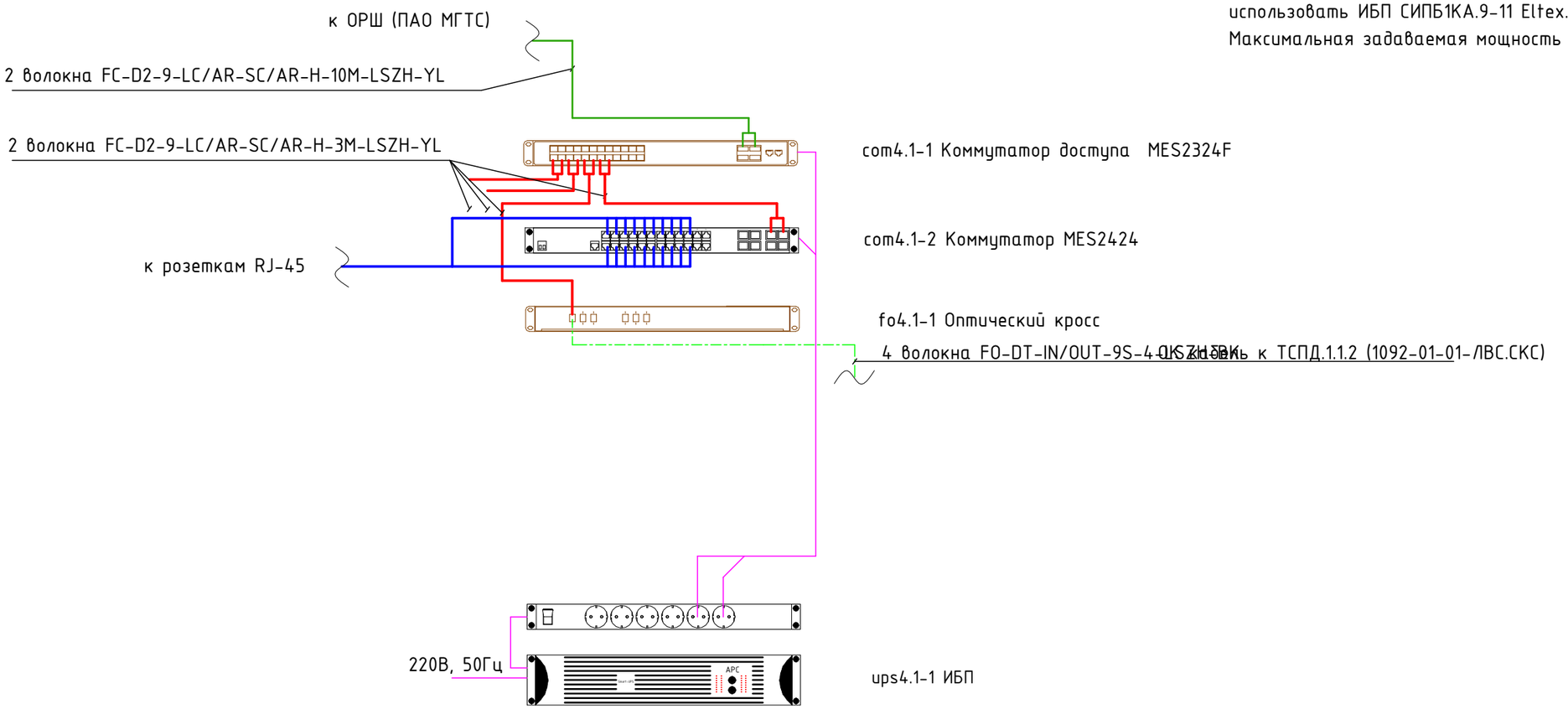

Кабели систем СПД и ТФ

- Магистральный оптический кабель "Hyperline FO-DT-IN/OUT-9S-4-LSZH-BK";
- Абонентский кабель "Hyperline UUTP4-C5E-S24-IN-LSZH-GY-305";
- Патч-корд UTP Cat5 "Hyperline PC-LPM-UTP-RJ45-RJ45-C5e-2M-LSZH-GY";
- Патч-корд оптический "Hyperline FC-D2-9-LC/AR-SC/AR-H-3M-LSZH-YL";
- Патч-корд оптический "Hyperline FC-D2-9-LC/AR-SC/AR-H-10M-LSZH-YL";
- Провод питания.

Взам. инв. №

Подп. и дата

Инв. № подл.

Изм.	Кол.уч.	Лист	№ док.	Подпись	Дата
Разработал		Шишков			11.24
Проверил		Данилов			11.24
ГИП		Цветков			11.24

ГКО-70-23-СКС

Многофункциональный жилой комплекс со встроенно-пристроенными помещениями (3-й этап строительства: Корпус 4, Корпус 5) Расположенный на земельном участке по адресу: г. Москва, СВАО,ул. Ботаническая, вл. 29

Структурированные кабельные системы

Стадия	Лист	Листов
Р	66	

Схема подключения панелей СКС ТШ4.1

ЮНК Инжиниринг

Формат А3

Расчет источника бесперебойного питания
ups4.2-1 шкаф ТШ4.2

Наименование	Обозначение	Потребляемая мощность, Вт
Коммутатор	com4.2-1	7
Итого		7

В качестве источника бесперебойного питания использовать ИБП СИПБ1КА.9-11 Eltex.
Максимальная задаваемая мощность 1000кВА/700Вт.

ТШ4.2

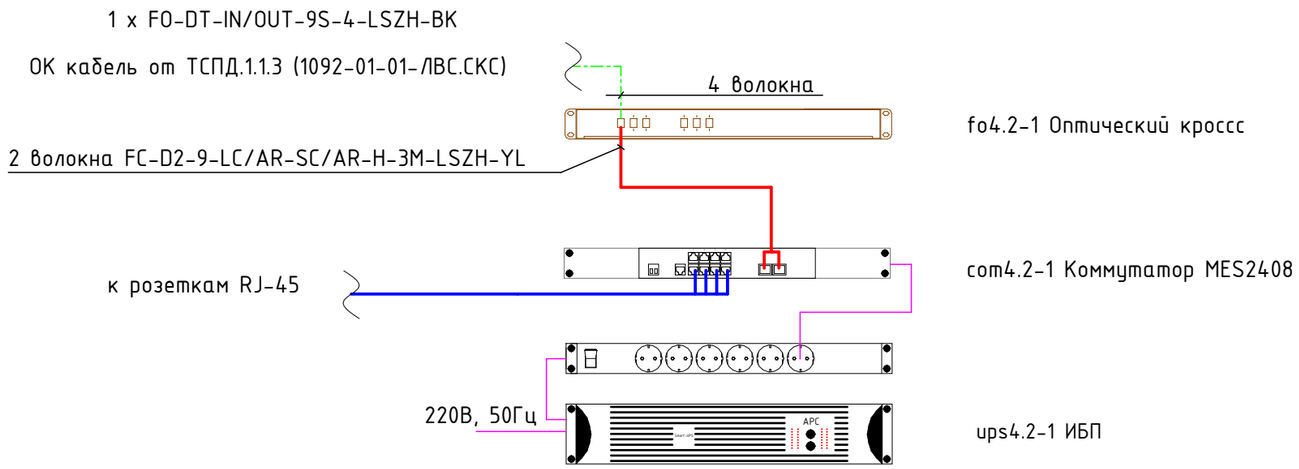

Кабели систем СПД и ТФ

- Магистральный оптический кабель "Hyperline FO-DT-IN/OUT-9S-4-LSZH-BK";
- Абонентский кабель "Hyperline UUTP4-C5E-S24-IN-LSZH-GY-305";
- Патч-корд UTP Cat5 "Hyperline PC-LPM-UTP-RJ45-RJ45-C5e-2M-LSZH-GY";
- Патч-корд оптический "Hyperline FC-D2-9-LC/AR-SC/AR-H-3M-LSZH-YL";
- Провод питания.

Взам. инв. №

Подп. и дата

Инв. № подл.

Изм.	Кол.уч.	Лист	№ док.	Подпись	Дата
Разработал		Шишков			11.24
Проверил		Данилов			11.24
ГИП		Цветков			11.24

ГКО-70-23-СКС

Многофункциональный жилой комплекс со встроенно-пристроенными помещениями (3-й этап строительства: Корпус 4, Корпус 5) Расположенный на земельном участке по адресу: г. Москва, СВАО,ул. Ботаническая, вл. 29

Структурированные кабельные системы

Стадия	Лист	Листов
Р	67	

Схема подключения панелей СКС ТШ4.2

ЮНК Инжиниринг

Формат А3

Расчет источника бесперебойного питания
ups5.1-1 шкаф ТШ5.1

Наименование	Обозначение	Потребляемая мощность, Вт
Коммутатор	com5.1-1	25
Итого		25

В качестве источника бесперебойного питания использовать ИБП СИПБ1КА.9-11 Eltex.
Максимальная задаваемая мощность 1000кВА/700Вт.

ТШ5.1

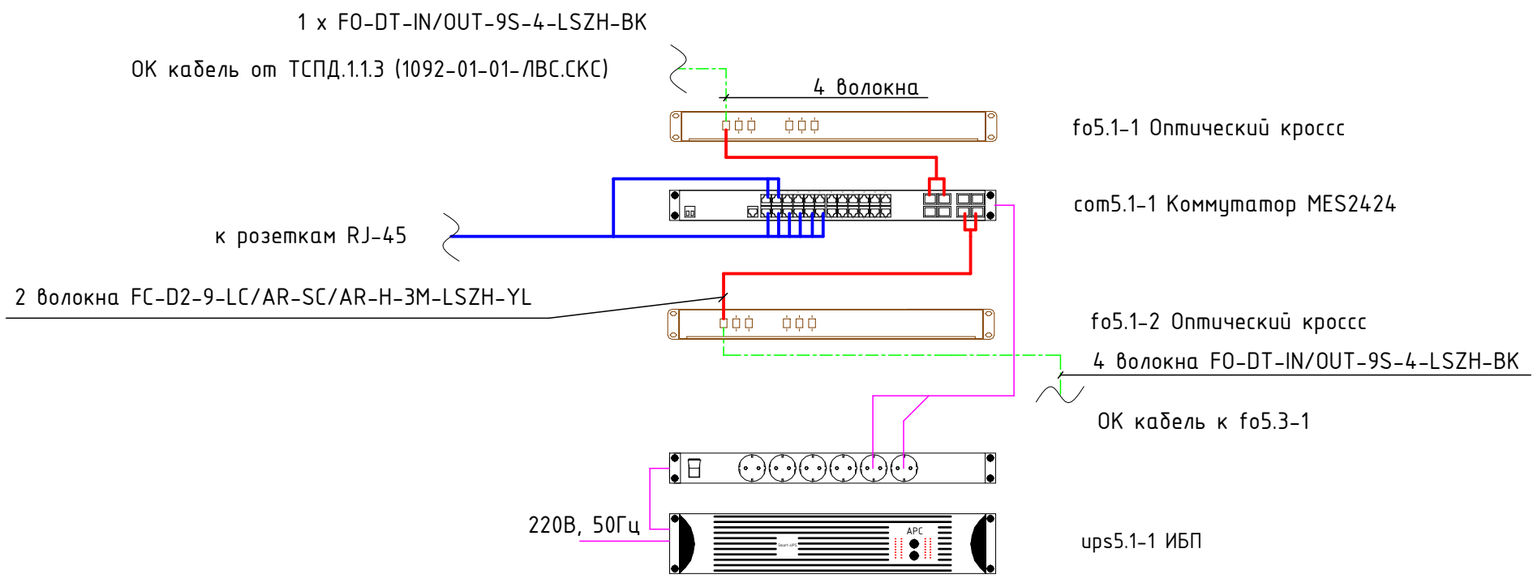

Кабели систем СПД и ТФ

- Магистральный оптический кабель "Hyperline FO-DT-IN/OUT-9S-4-LSZH-BK";
- Абонентский кабель "Hyperline UUTP4-C5E-S24-IN-LSZH-GY-305";
- Патч-корд UTP Cat5 "Hyperline PC-LPM-UTP-RJ45-RJ45-C5e-2M-LSZH-GY";
- Патч-корд оптический "Hyperline FC-D2-9-LC/AR-SC/AR-H-3M-LSZH-YL";
- Провод питания.

Взам. инв. №

Подп. и дата

Инв. № подл.

Изм.	Кол.уч.	Лист	№ док.	Подпись	Дата
Разработал		Шишков			11.24
Проверил		Данилов			11.24
ГИП		Цветков			11.24

ГКО-70-23-СКС

Многофункциональный жилой комплекс со встроенно-пристроенными помещениями (3-й этап строительства: Корпус 4, Корпус 5) Расположенный на земельном участке по адресу: г. Москва, СВАО,ул. Ботаническая, вл. 29

Структурированные кабельные системы

Стадия	Лист	Листов
Р	68	

Схема подключения панелей СКС ТШ5.1

ЮНК Инжиниринг

Формат А3

Расчет источника бесперебойного питания
ups5.2-1 шкаф ТШ5.2

Наименование	Обозначение	Потребляемая мощность, Вт
Коммутатор	com5.2-1	25
Итого		25

В качестве источника бесперебойного питания использовать ИБП СИПБ1КА.9-11 Eltex.
Максимальная задаваемая мощность 1000кВА/700Вт.

ТШ5.3

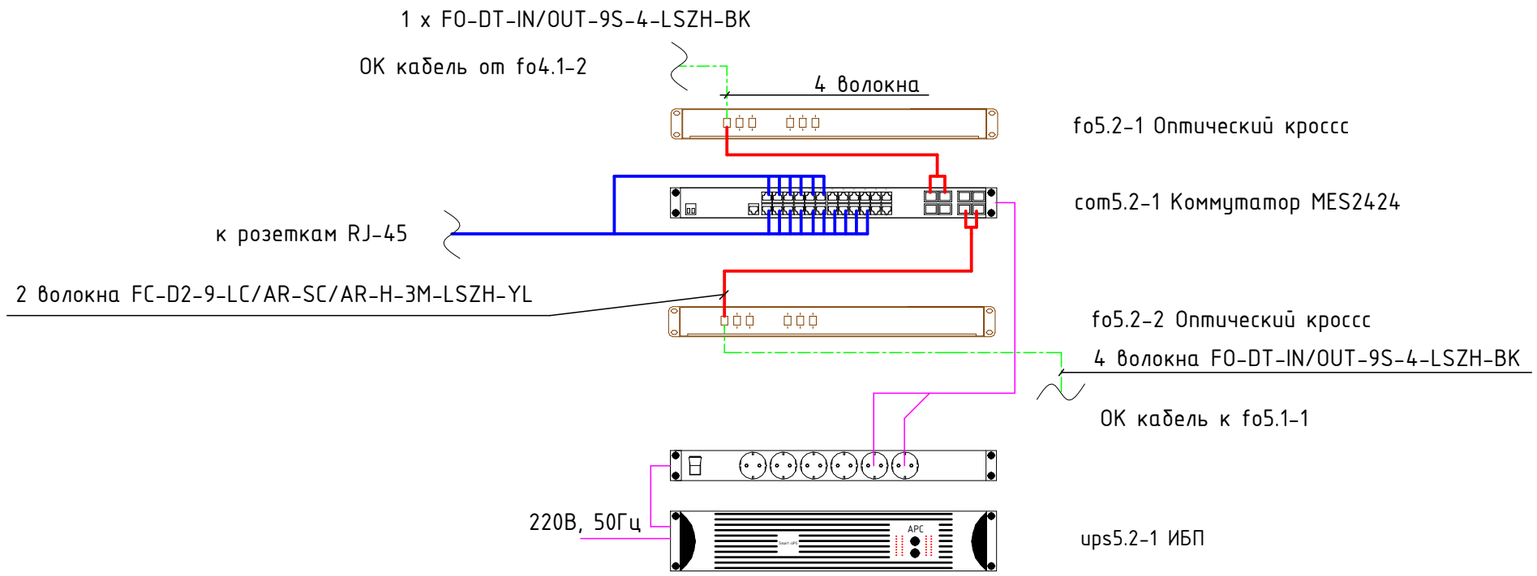

Кабели систем СПД и ТФ

- Магистральный оптический кабель "Hyperline FO-DT-IN/OUT-9S-4-LSZH-BK";
- Абонентский кабель "Hyperline UUTP4-C5E-S24-IN-LSZH-GY-305";
- Патч-корд UTP Cat5 "Hyperline PC-LPM-UTP-RJ45-RJ45-C5e-2M-LSZH-GY";
- Патч-корд оптический "Hyperline FC-D2-9-LC/AR-SC/AR-H-3M-LSZH-YL";
- Провод питания.

Взам. инв. №

Подп. и дата

Инв. № подл.

Изм.	Кол.уч.	Лист	№ док.	Подпись	Дата
Разработал		Шишков			11.24
Проверил		Данилов			11.24
ГИП		Цветков			11.24

ГКО-70-23-СКС

Многофункциональный жилой комплекс со встроенно-пристроенными помещениями (3-й этап строительства: Корпус 4, Корпус 5) Расположенный на земельном участке по адресу: г. Москва, СВАО,ул. Ботаническая, вл. 29

Структурированные кабельные системы

Стадия	Лист	Листов
Р	69	

Схема подключения панелей СКС ТШ5.3

ЮНК Инжиниринг

Формат А3

Расчет источника бесперебойного питания
ups5.3-1 шкаф ТШ5.3

Наименование	Обозначение	Потребляемая мощность, Вт
Коммутатор	com5.3-1	7
Итого		7

В качестве источника бесперебойного питания использовать ИБП СИПБ1КА.9-11 Eltex.
Максимальная задаваемая мощность 1000кВА/700Вт.

ТШ5.2

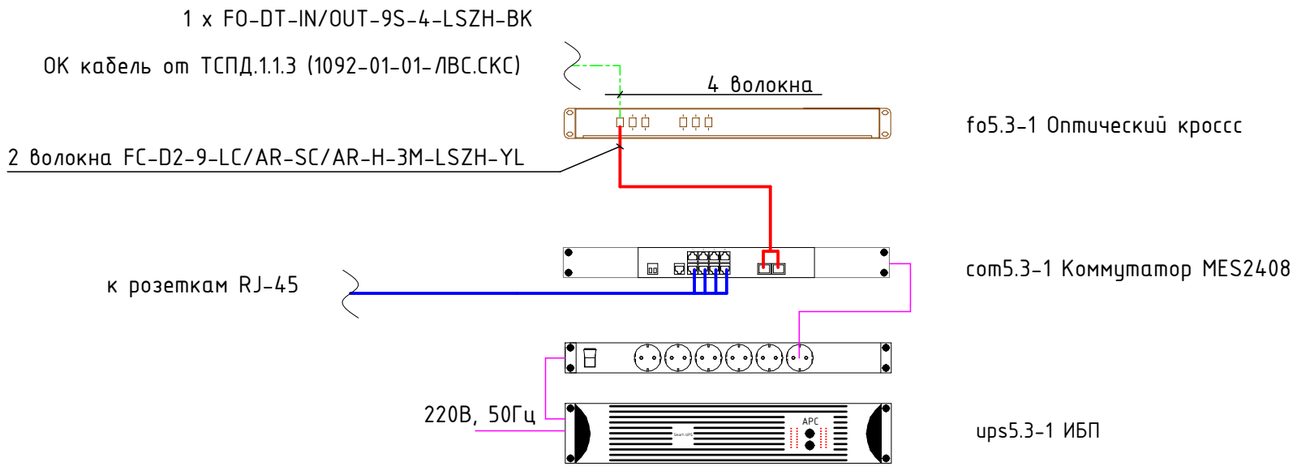

Кабели систем СПД и ТФ

- Магистральный оптический кабель "Hyperline FO-DT-IN/OUT-9S-4-LSZH-BK";
- Абонентский кабель "Hyperline UUTP4-C5E-S24-IN-LSZH-GY-305";
- Патч-корд UTP Cat5 "Hyperline PC-LPM-UTP-RJ45-RJ45-C5e-2M-LSZH-GY";
- Патч-корд оптический "Hyperline FC-D2-9-LC/AR-SC/AR-H-3M-LSZH-YL";
- Провод питания.

Взам. инв. №

Подп. и дата

Инв. № подл.

Изм.	Кол.уч.	Лист	№ док.	Подпись	Дата
Разработал		Шишков			11.24
Проверил		Данилов			11.24
ГИП		Цветков			11.24

ГКО-70-23-СКС

Многофункциональный жилой комплекс со встроенно-пристроенными помещениями (3-й этап строительства: Корпус 4, Корпус 5) Расположенный на земельном участке по адресу: г. Москва, СВАО,ул. Ботаническая, вл. 29

Структурированные кабельные системы

Стадия	Лист	Листов
Р	70	

Схема подключения панелей СКС ТШ5.2

ЮНК Инжиниринг

Формат А3

Расчет источника бесперебойного питания
ups5.5-1 шкаф ТШ5.5

Наименование	Обозначение	Потребляемая мощность, Вт
Коммутатор	com5.5-1	7
Итого		7

В качестве источника бесперебойного питания использовать ИБП СИПБ1КА.9-11 Eltex.
Максимальная задаваемая мощность 1000кВА/700Вт.

ТШ5.4

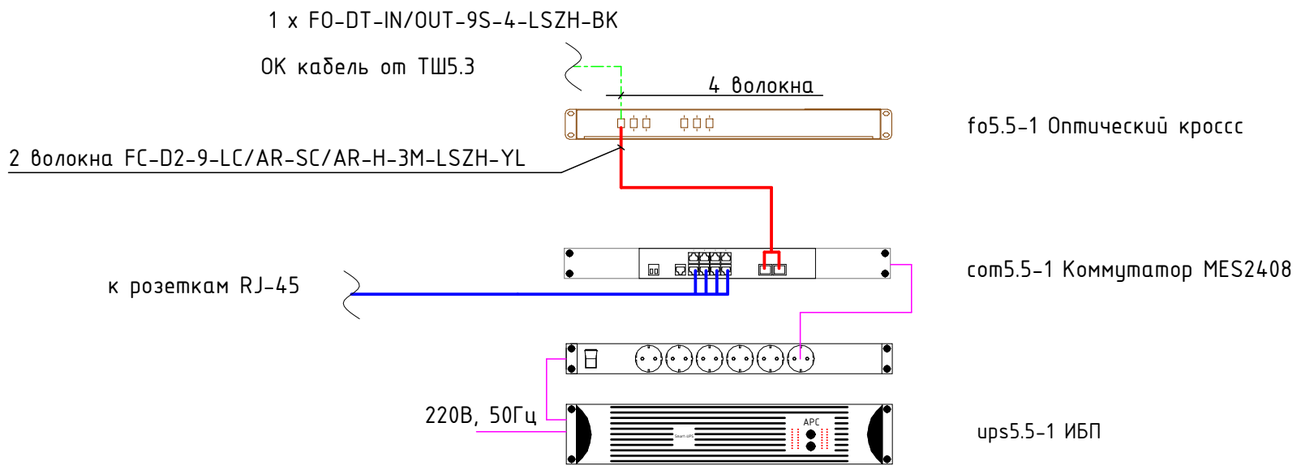

Кабели систем СПД и ТФ

- Магистральный оптический кабель "Hyperline FO-DT-IN/OUT-9S-4-LSZH-BK";
- Абонентский кабель "Hyperline UUTP4-C5E-S24-IN-LSZH-GY-305";
- Патч-корд UTP Cat5 "Hyperline PC-LPM-UTP-RJ45-RJ45-C5e-2M-LSZH-GY";
- Патч-корд оптический "Hyperline FC-D2-9-LC/AR-SC/AR-H-3M-LSZH-YL";
- Провод питания.

Взам. инв. №
Подп. и дата
Инв. № подл.

Изм.	Кол.уч.	Лист	№ док.	Подпись	Дата
Разработал		Шишков			11.24
Проверил		Данилов			11.24
ГИП		Цветков			11.24

ГКО-70-23-СКС

Многофункциональный жилой комплекс со встроенно-пристроенными помещениями (3-й этап строительства: Корпус 4, Корпус 5) Расположенный на земельном участке по адресу: г. Москва, СВАО,ул. Ботаническая, вл. 29

Структурированные кабельные системы

Стадия	Лист	Листов
Р	72	

Схема подключения панелей СКС ТШ5.4

ЮНК Инжиниринг

Формат А3

ТШ4.1

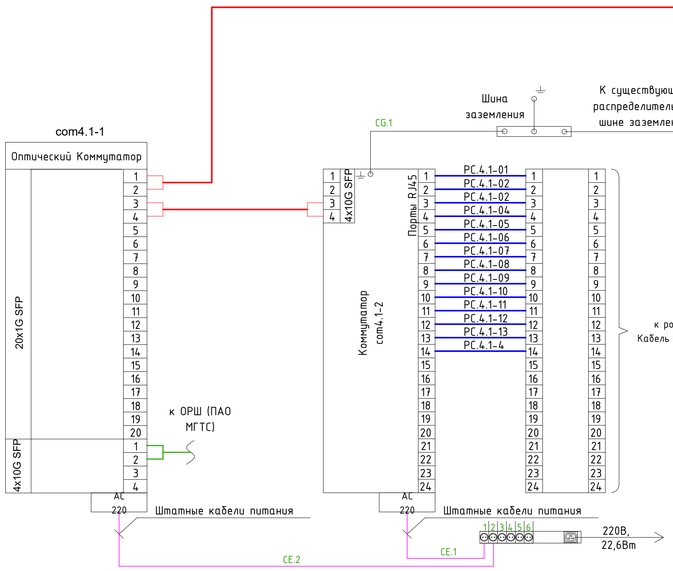

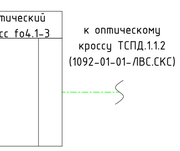

ТШ4.2

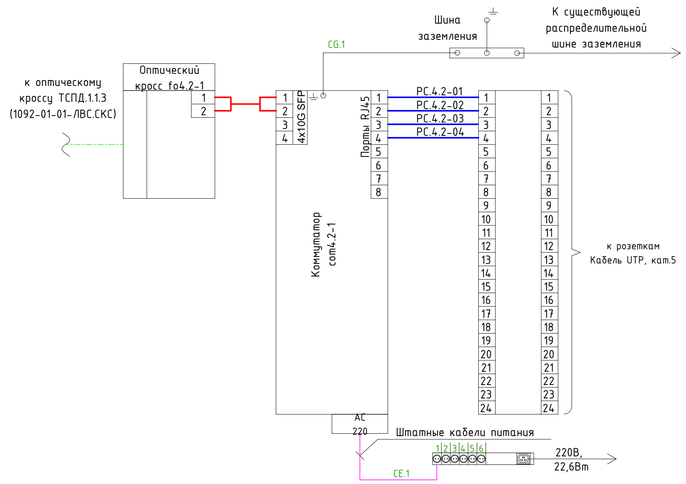

Кабели систем СПД и ТФ

- Магистральный оптический кабель "Hyperline FO-DT-IN/OUT-9S-4-LSZH-BK";
- Абонентский кабель "Hyperline UUTP4-C5E-S24-IN-LSZH-GY-305";
- Патч-корд UTP Cat5 "Hyperline PC-LPM-UTP-RJ45-RJ45-C5e-2M-LSZH-GY";
- Патч-корд оптический "Hyperline FC-D2-9-LC/AR-SC/AR-H-3M-LSZH-YL";
- Патч-корд оптический "Hyperline FC-D2-9-LC/AR-SC/AR-H-10M-LSZH-YL";
- Провод питания.

Примечание:
Строительство СКС в ДОУ выполняется арендатором.
* - оборудование учитывается при строительстве СКС в ДОУ.

Изм.	Кол.уч.	Лист	№ док.	Подпись	Дата
Разработал		Шишков			11.24
Проверил		Данилов			11.24
ГИП		Цветков			11.24

ГКО-70-23-СКС

Многофункциональный жилой комплекс со встроенно-пристроенными помещениями (3-й этап строительства: Корпус 4, Корпус 5) Расположенный на земельном участке по адресу: г. Москва, СВАО,ул. Ботаническая, вл. 29

Структурированные кабельные системы

Стадия	Лист	Листов
Р	73	

Схема подключений шкафов ТШ4.1, ТШ4.2.

ЮНК Инжиниринг

Взам. инв. №
Подп. и дата
Инв. № подл.

Формат А1

ТШ5.1

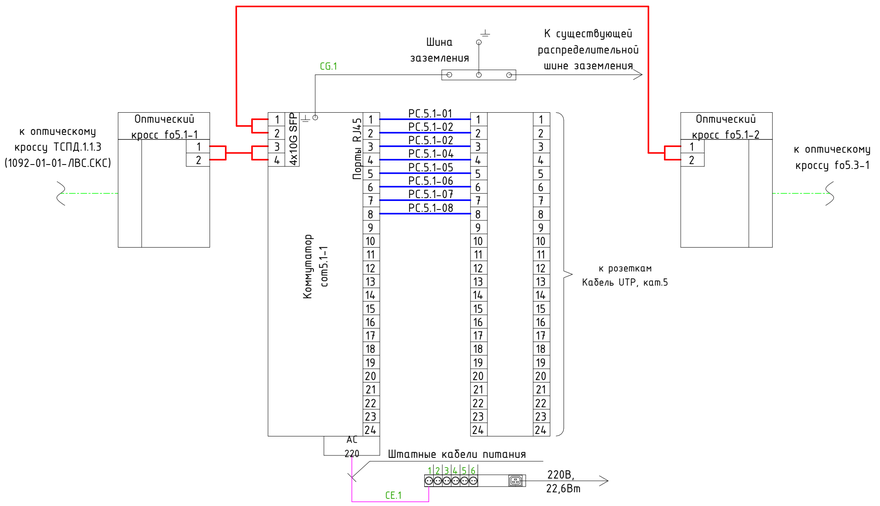

ТШ5.3

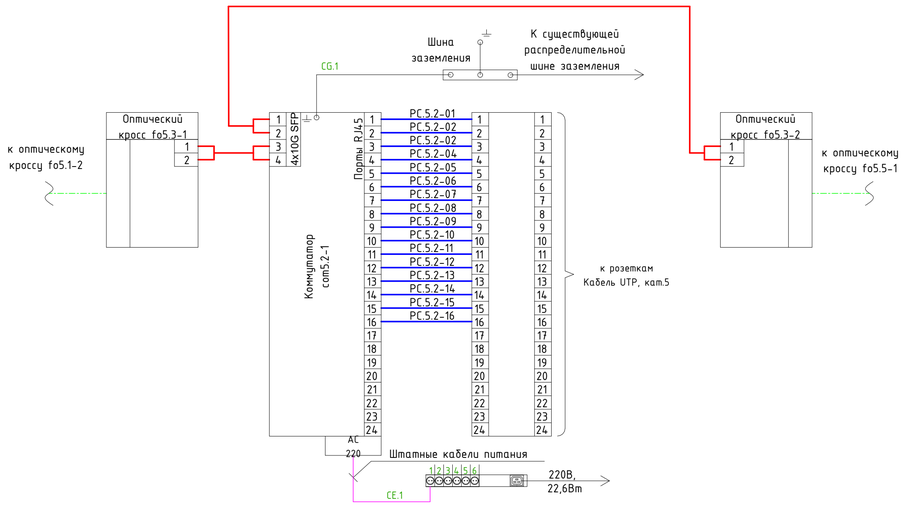

ТШ5.4

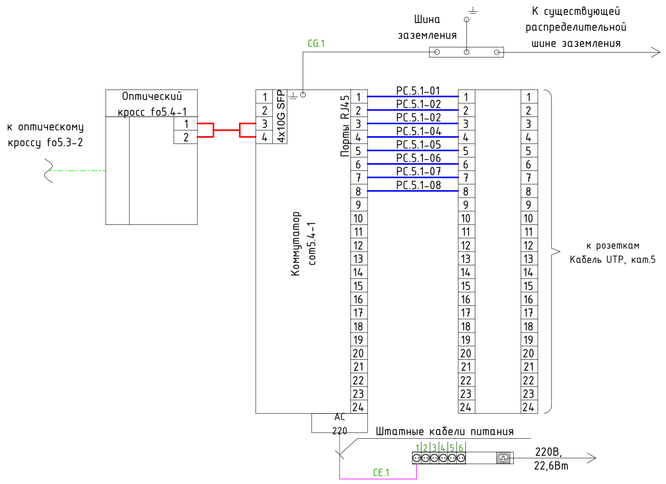

ТШ5.2

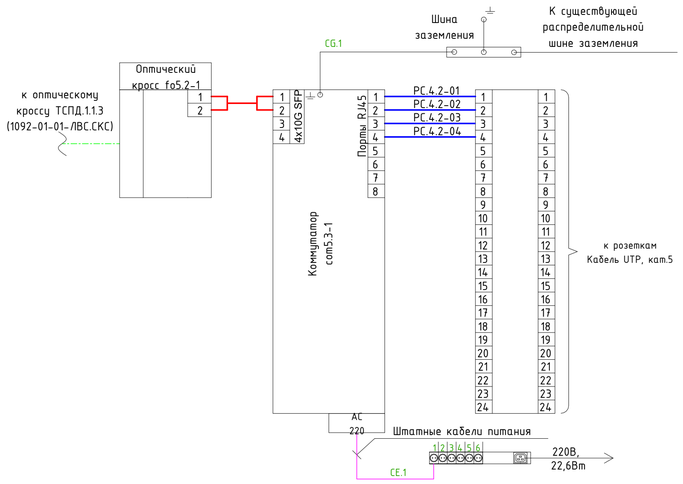

Примечание:
Строительство СКС в ДОУ выполняется арендатором.
* - оборудование учитывается при строительстве СКС в ДОУ.

Кабели систем СПД и ТФ

- Магистральный оптический кабель "Hyperline FO-DT-IN/OUT-9S-4-LSZH-BK";
- Абонентский кабель "Hyperline UUTP4-C5E-S24-IN-LSZH-GY-305";
- Патч-корд UTP Cat5 "Hyperline PC-LPM-UTP-RJ45-RJ45-C5e-2M-LSZH-GY";
- Патч-корд оптический "Hyperline FC-D2-9-LC/AR-SC/AR-H-3M-LSZH-YL";
- Провод питания.

						ГКО-70-23-СКС			
						Многофункциональный жилой комплекс со встроенно-пристроенными помещениями (3-й этап строительства: Корпус 4, Корпус 5) Расположенный на земельном участке по адресу: г. Москва, СВАО,ул. Ботаническая, вл. 29			
Изм.	Кол.уч.	Лист	№ док.	Подпись	Дата				
Разработал		Шишков			11.24	Структурированные кабельные системы	Стадия	Лист	Листов
Проверил		Данилов			11.24		Р	74	
ГИП		Цветков			11.24	Схема подключений шкафов ТШ5.1, ТШ5.2, ТШ5.3, ТШ5.4, ТШ5.5	ЮНК Инжиниринг		

Формат А1

Взам. инв. №
Подп. и дата
Инв. № подл.

Схема сборки ответвления лестничного лотка

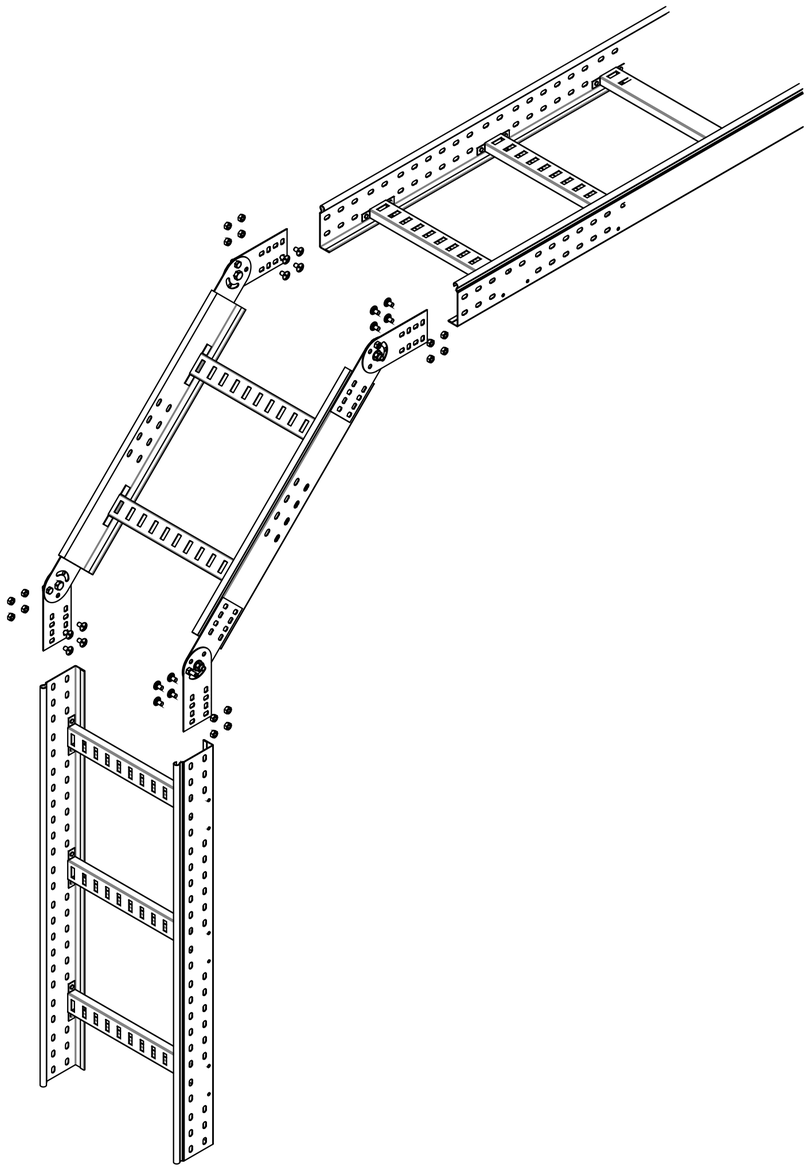

Схема сборки соединения лестничного лотка

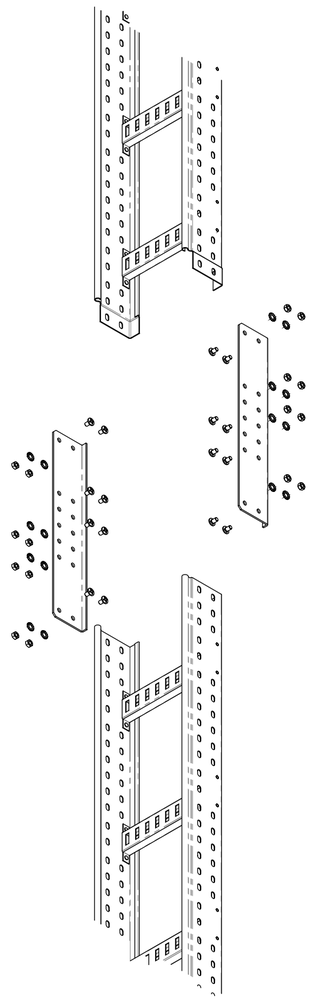

Схема монтажа крепления пладвеса лотка к потолку

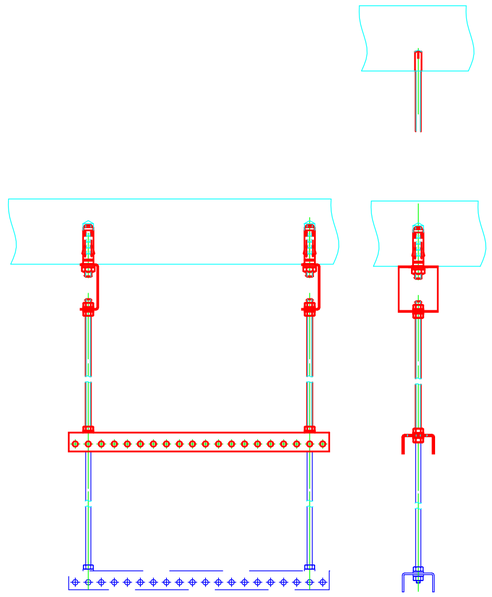

Детали

1	CM201001	Шпилька M10x1000	2	L=2м
2	34181	П-образный профиль PSM, толщ. 2.5мм	1	L=680мм
3	CM401040	Забивной анкер, M10	2	
4	CM111000	Гайка шестигранная оцинкованная, M10	4	
5	CM121000	Шайба кузовная, DIN 9021, M10	4	

DKC-02.TC.0003

Взам. инв. №	Подп. и дата	Инв. № подл.

Изм.	Кол.уч.	Лист	№ док.	Подпись	Дата	ГКО-70-23-СКС			
						Многофункциональный жилой комплекс со встроенно-пристроенными помещениями (3-й этап строительства: Корпус 4, Корпус 5) Расположенный на земельном участке по адресу: г. Москва, СВАО,ул. Ботаническая, вл. 29			
Разработал		Шишков			11.24	Структурированные кабельные системы	Стадия	Лист	Листов
Проверил		Данилов			11.24		Р	75	
ГИП		Цветков			11.24	Типовая схема монтажа кабельных лотков	ЮНК Инжиниринг		

Формат А2

Схема монтажа горизонтального поворота 90 градусов листового лотка

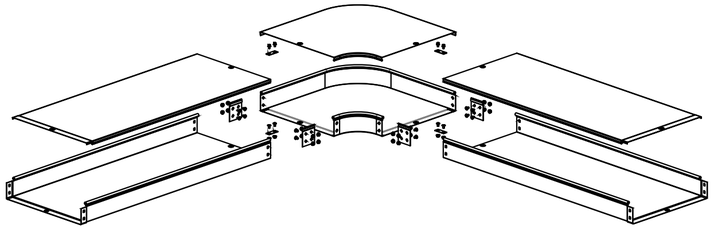

Схема сборки поворота вертикальный 90гр. соединения листового лотка

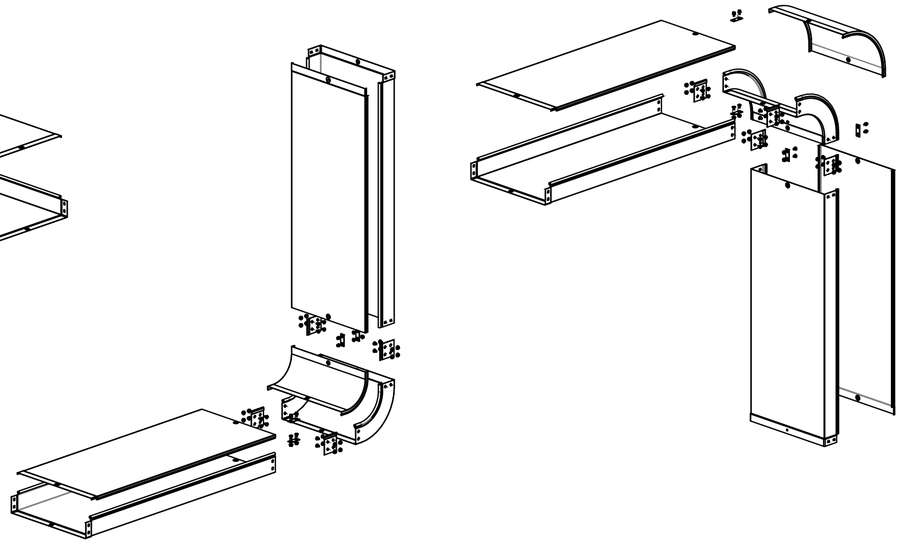

Схема сборки соединения ответвителя листвого лотка

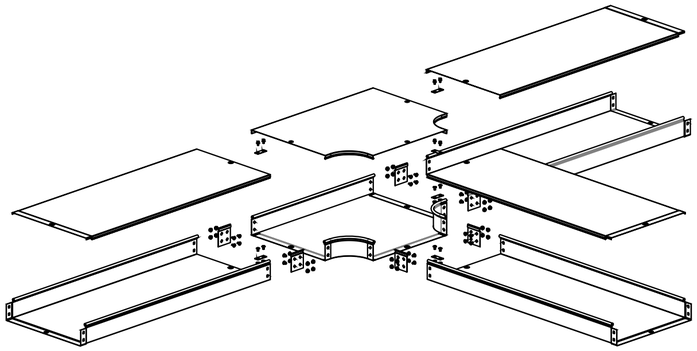

Схема сборки соединения крестового ответвителя листвого лотка

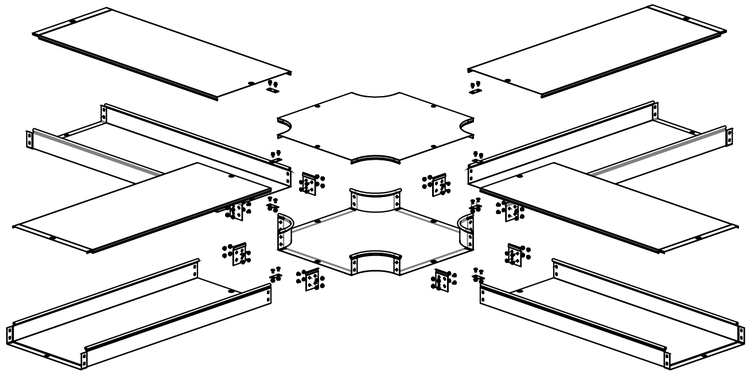

Схема сборки соединения с изменяемым углом листвого лотка

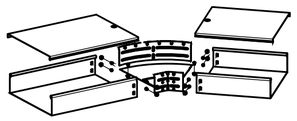

Изм.	Кол.уч.	Лист	№ док.	Подпись	Дата	ГКО-70-23-СКС		
						Многофункциональный жилой комплекс со встроенно-пристроенными помещениями (3-й этап строительства: Корпус 4, Корпус 5) Расположенный на земельном участке по адресу: г. Москва, СВАО,ул. Ботаническая, вл. 29		
Разработал		Шишков			11.24	Структурированные кабельные системы	Стадия	Лист	Листов
		Данилов			11.24		Р	76	
ГИП		Цветков			11.24	Типовая схема монтажа кабельных лотков	ЮНК Инжиниринг		

Взам. инв. №

Подп. и дата

Инв. № подл.

Формат А2

Поз.	Наименование и техническая характеристика	Тип, марка, обозначение документа, опросного листа	Код оборудования, изделия, материала	Завод изготовитель	Ед. изм.	Кол.	Масса 1 ед, кг	Примечание
1	2	3	4	5	6	7	8	9
	СТРУКТУРИРОВАННАЯ КАБЕЛЬНАЯ СИСТЕМА. ЛВС/ТЕЛЕФОНИЯ							
1.1	Розетка двухпортовая компьютерная RJ-45	SB1-2-8P8C-C5e-WH		Hyperline	шт.	25		Возможна замена на аналог.
2	КАБЕЛЬНАЯ ПРОДУКЦИЯ							
2.1	Кабель витая пара UTP (U/UTP), категория 5е, 4 пары (24 AWG), одножильный, серый, LSZH, нг(А)-HF	UUTP4-C5E-S24-IN-LSZH-GY-305		Hyperline	м.	2553		Возможна замена на аналог.
2.2	Магистральный оптический кабель	FO-DT-IN/OUT-9S-4-LSZH-BK		Hyperline	м.	1444		Возможна замена на аналог.
3	ТЕЛЕКОММУНИКАЦИОННЫЙ ШКАФ ТШ4.1							
3.1	Шкаф телекоммуникационный 19" напольный 22U	TTBR-2288-AS-RAL9004	537231	Hyperline	шт	1		Возможна замена на аналог.
3.2	Коммутатор 20 портов SFP, 4 порта 10G, 4 комбо-порта	MES2324F_DC		Eltex	шт	1		Возможна замена на аналог.
3.3	Коммутатор на 24 x 1G, 4 x 10G	MES2424	26.30.11.110-00000041	Eltex	шт	1		Возможна замена на аналог.
3.4	Кабельный организатор 19"	CM-1U-ML		Hyperline	шт	2		Возможна замена на аналог.

Взам. инв. №

Подп. и дата

Инв. № подл.

Изм.	Кол.уч.	Лист	№ док.	Подпись	Дата
Разработал		Шишков			11.24
		Данилов			11.24
ГИП		Цветков			11.24

ГКО-70-23-СКС.СО

Многофункциональный жилой комплекс со встроенно-пристроенными помещениями (3-й этап строительства: Корпус 4, Корпус 5) Расположенный на земельном участке по адресу: г. Москва, СВАО,ул. Ботаническая, вл. 29

Структурированные кабельные системы

Стадия	Лист	Листов
Р	3	

Спецификация

ЮНК Инжиниринг

Формат А3

Поз.	Наименование и техническая характеристика	Тип, марка, обозначение документа, опросного листа	Код оборудования, изделия, материала	Завод изготовитель	Ед. изм.	Кол.	Масса 1 ед, кг	Примечание
1	2	3	4	5	6	7	8	9
3.5	Патч-панель 24 порта RJ-45	PP2-19-24-8P8C-C6A-SH-110D		Hyperline	шт	1		Возможна замена на аналог.
3.6	Оптический кросс	FO-19R-1U-3xSLT-W140H42-24UN-BK		Hyperline	шт	1		Возможна замена на аналог.
3.7	Оптический проходной адаптер LC/PC-LC/PC, MM, duplex	FA-P11Z-DLC/DLC N/WH-BG	268898	Hyperline	шт	1		Возможна замена на аналог.
3.8	Модуль вентиляторный с термостатом и датчиком температуры	TRFA-MICR-4F-RAL9004		Hyperline	шт	1		Возможна замена на аналог.
3.9	ИБП онлайн двойного преобразования с встроенными аккумуляторами	СИПБ1КА.9-11		Eltex	шт	1		Возможна замена на аналог.
3.10	Монтажный комплект рельс 2U для 19" стойки	АПСМ.304137.001		Eltex	шт	1		Возможна замена на аналог.
3.11	Блок розеток для 19" шкафов 16А 6 розеток	SHT19-6SH-S-2.5EU		Hyperline	шт	1		Возможна замена на аналог.
3.12	Патч-корд UTP Cat5	PC-LPM-UTP-RJ45-RJ45-C5e-2M-LSZH-GY		Hyperline	шт	14		Возможна замена на аналог.
3.13	Патч-корд оптический	FC-D2-9-LC/AR-SC/AR-H-10M-LSZH-YL		Hyperline	шт	1		Возможна замена на аналог.
3.14	Патч-корд оптический	FC-D2-9-LC/AR-SC/AR-H-3M-LSZH-YL		Hyperline	шт	1		Возможна замена на аналог.
3.15	SFP модуль, 1.25G, WDM, TX 1310 нм, RX 1550 нм, 3 км, LC	RSM1W36L3		Hyperline	шт	18		Возможна замена на аналог.
3.16	Комплект деталей для защиты места сварки, КДЗС (60 мм)	FO-FFSPS-60	45558	Hyperline	шт	10		Возможна замена на аналог.
3.17	Крепежный комплект	CNS-M6-16 (50шт)	306142	Hyperline	шт	1		Возможна замена на аналог.
3.18	Разъем RJ-45 для обжимки кабеля	PLUG-8P8C-UV-C6-TW-SH-10 (10шт)	251944	Hyperline	шт	3		Возможна замена на аналог.

Взам. инв. №

Подп. и дата

Инв. № подл.

Поз.	Наименование и техническая характеристика	Тип, марка, обозначение документа, опросного листа	Код оборудования, изделия, материала	Завод изготовитель	Ед. изм.	Кол.	Масса 1 ед, кг	Примечание
1	2	3	4	5	6	7	8	9
4	ТЕЛЕКОММУНИКАЦИОННЫЙ ШКАФ ТШ4.2							
4.1	Шкаф телекоммуникационный 19" напольный 22U	TTBR-2288-AS-RAL9004	537231	Hyperline	шт	1		Возможна замена на аналог.
4.2	Коммутатор на 24 x 1G, 4 x 10G	MES2424	26.30.11.110-000000 41	Eltex	шт	1		Возможна замена на аналог.
4.3	Кабельный организатор 19"	CM-1U-ML		Hyperline	шт	2		Возможна замена на аналог.
4.4	Патч-панель 24 порта RJ-45	PP2-19-24-8P8C-C6A-SH-110D		Hyperline	шт	1		Возможна замена на аналог.
4.5	Оптический кросс	FO-19R-1U-3xSLT-W140H42-24UN-BK		Hyperline	шт	1		Возможна замена на аналог.
4.6	Оптический проходной адаптер LC/PC-LC/PC, MM,duplex,	FA-P11Z-DLC/DLC N/WH-BG	268898	Hyperline	шт	1		Возможна замена на аналог.
4.7	Модуль вентиляторный с термостатом и датчиком температуры	TRFA-MICR-4F-RAL9004		Hyperline	шт	1		Возможна замена на аналог.
4.8	ИБП онлайн двойного преобразования свстроенными аккумуляторами	СИПБ1КА.9-11		Eltex	шт	1		Возможна замена на аналог.
4.9	Монтажный комплект рельс 2U для 19" стойки	АПСМ.304137.001		Eltex	шт	1		Возможна замена на аналог.
4.10	Блок розеток для 19" шкафов 16А 6 розеток	SHT19-6SH-S-2.5EU		Hyperline	шт	1		Возможна замена на аналог.
4.11	Патч-корд UTP Cat5	PC-LPM-UTP-RJ45-RJ45-C5e-2M-		Hyperline	шт	6		Возможна замена на аналог.

Взам. инв. №

Подп. и дата

Инв. № подл.

Поз.	Наименование и техническая характеристика	Тип, марка, обозначение документа, опросного листа	Код оборудования, изделия, материала	Завод изготовитель	Ед. изм.	Кол.	Масса 1 ед, кг	Примечание
1	2	3	4	5	6	7	8	9
4.12	Патч-корд оптический	FC-D2-9-LC/AR-SC/AR-H-3M-LSZH-YL		Hyperline	шт	1		Возможна замена на аналог.
4.13	SFP модуль, 1.25G, WDM, TX 1310 нм, RX 1550 нм, 3 км, LC	RSM1W36L3		Hyperline	шт	1		Возможна замена на аналог.
4.14	Комплект деталей для защиты места сварки, КДЗС (60 мм)	FO-FFSPS-60	45558	Hyperline	шт	5		Возможна замена на аналог.
4.15	Крепежный комплект	CNS-M6-16 (50 шт)	306142	Hyperline	шт	1		Возможна замена на аналог.
4.16	Разъем RJ-45 для обжимки кабеля	PLUG-8P8C-UV-C6-TW-SH-10 (10шт)	251944	Hyperline	шт	1		Возможна замена на аналог.
5	ТЕЛЕКОММУНИКАЦИОННЫЙ ШКАФ ТШ5.1				шт			Возможна замена на аналог.
5.1	Шкаф телекоммуникационный 19" напольный 22U	TTBR-2288-AS-RAL9004	537231	Hyperline	шт	1		Возможна замена на аналог.
5.2	Коммутатор на 24 x 1G, 4 x 10G	MES2424	26.30.11.110-00000041	Eltex	шт	1		Возможна замена на аналог.
5.3	Кабельный организатор 19"	CM-1U-ML		Hyperline	шт	2		Возможна замена на аналог.
5.4	Патч-панель 24 порта RJ-45	PP2-19-24-8P8C-C6A-SH-110D		Hyperline	шт	1		Возможна замена на аналог.
5.5	Оптический проходной адаптер LC/PC-LC/PC, MM, duplex,	FA-P11Z-DLC/DLC N/WH-BG	268898	Hyperline	шт	2		Возможна замена на аналог.

Взам. инв. №

Подп. и дата

Инв. № подл.

Поз.	Наименование и техническая характеристика	Тип, марка, обозначение документа, опросного листа	Код оборудования, изделия, материала	Завод изготовитель	Ед. изм.	Кол.	Масса 1 ед, кг	Примечание
1	2	3	4	5	6	7	8	9
5.6	Модуль вентиляторный с термостатом и датчиком температуры	TRFA-MICR-4F-RAL9004		Hyperline	шт	1		Возможна замена на аналог.
5.7	ИБП онлайн двойного преобразования с встроенными аккумуляторами	СИПБ1КА.9-11		Eltex	шт	1		Возможна замена на аналог.
5.8	Монтажный комплект рельс 2U для 19" стойки	АПСМ.304137.001		Eltex	шт	1		Возможна замена на аналог.
5.9	Блок розеток для 19" шкафов 16А 6 розеток	SHT19-6SH-S-2.5EU		Hyperline	шт	1		Возможна замена на аналог.
5.10	Патч-корд UTP Cat5	PC-LPM-UTP-RJ45-RJ45-C5e-2M-LSZH-GY		Hyperline	шт	8		Возможна замена на аналог.
5.11	Патч-корд оптический	FC-D2-9-LC/AR-SC/AR-H-3M-LSZH-YL		Hyperline	шт	1		Возможна замена на аналог.
5.12	SFP модуль, 1.25G, WDM, TX 1310 нм, RX 1550 нм, 3 км, LC	RSM1W36L3		Hyperline	шт	1		Возможна замена на аналог.
5.13	Комплект деталей для защиты места сварки, КДЗС (60 мм)	FO-FFSPS-60	45558	Hyperline	шт	10		Возможна замена на аналог.
5.14	Крепежный комплект	CNS-M6-16 (50 шт)	306142	Hyperline	шт	1		Возможна замена на аналог.
5.15	Разъем RJ-45 для обжимки кабеля	PLUG-8P8C-UV-C6-TW-SH-10 (10шт)	251944	Hyperline	шт	2		Возможна замена на аналог.

Взам. инв. №

Подп. и дата

Инв. № подл.

Поз.	Наименование и техническая характеристика	Тип, марка, обозначение документа, опросного листа	Код оборудования, изделия, материала	Завод изготовитель	Ед. изм.	Кол.	Масса 1 ед, кг	Примечание
1	2	3	4	5	6	7	8	9
6	ТЕЛЕКОММУНИКАЦИОННЫЙ ШКАФ ТШ5.2							
6.1	Шкаф телекоммуникационный 19" напольный 22U	TTBR-2288-AS-RAL9004	537231	Hyperline	шт	1		Возможна замена на аналог.
6.2	Коммутатор на 24 x 1G, 4 x 10G	MES2424	26.30.11.110-0000004 1	Eltex	шт	1		Возможна замена на аналог.
6.3	Кабельный организатор 19"	CM-1U-ML		Hyperline	шт	2		Возможна замена на аналог.
6.4	Патч-панель 24 порта RJ-45	PP2-19-24-8P8C-C6A-SH-110D		Hyperline	шт	1		Возможна замена на аналог.
6.5	Оптический кросс	FO-19R-1U-3xSLT-W140H42-24UN-BK	268898	Hyperline	шт	2		Возможна замена на аналог.
6.6	Оптический проходной адаптер LC/PC-LC/PC, MM, duplex,	FA-P11Z-DLC/DLC N/WH-BG		Hyperline	шт	2		Возможна замена на аналог.
6.7	Модуль вентиляторный с термостатом и датчиком температуры	TRFA-MICR-4F-RAL9004		Hyperline	шт	1		Возможна замена на аналог.
6.8	ИБП онлайн двойного преобразования с встроенными аккумуляторами	СИПБ1КА.9-11		Eltex	шт	1		Возможна замена на аналог.
6.9	Монтажный комплект рельс 2U для 19" стойки	АПСМ.304137.001		Eltex	шт	1		Возможна замена на аналог.
6.10	Блок розеток для 19" шкафов 16А 6 розеток	SHT19-6SH-S-2.5EU		Hyperline	шт	1		Возможна замена на аналог.
6.11	Патч-корд UTP Cat5	PC-LPM-UTP-RJ45-RJ45-C5e-2M-LSZH-GY		Hyperline	шт			

Взам. инв. №

Подп. и дата

Инв. № подл.

Поз.	Наименование и техническая характеристика	Тип, марка, обозначение документа, опросного листа	Код оборудования, изделия, материала	Завод изготовитель	Ед. изм.	Кол.	Масса 1 ед, кг	Примечание
1	2	3	4	5	6	7	8	9
6.12	Патч-корд оптический	FC-D2-9-LC/AR-SC/AR-H-3M-LSZH-YL		Hyperline	шт	2		Возможна замена на аналог.
6.13	SFP модуль, 1.25G, WDM, TX 1310 нм, RX 1550 нм, 3 км, LC	RSM1W36L3		Hyperline	шт	2		Возможна замена на аналог.
6.14	Комплект деталей для защиты места сварки, КДЗС (60 мм)	FO-FFSPS-60	45558	Hyperline	шт	10		Возможна замена на аналог.
6.15	Крепежный комплект	CNS-M6-16 (50 шт)	306142	Hyperline	шт	1		Возможна замена на аналог.
6.16	Разъем RJ-45 для обжимки кабеля	PLUG-8P8C-UV-C6-TW-SH-10 (10шт)	251944	Hyperline	шт	6		Возможна замена на аналог.
7	ТЕЛЕКОММУНИКАЦИОННЫЙ ШКАФ ТШ5.3							
7.1	Шкаф телекоммуникационный 19" напольный 22U	TTBR-2288-AS-RAL9004	537231	Hyperline	шт	1		Возможна замена на аналог.
7.2	Коммутатор на 24 x 1G, 4 x 10G	MES2424	26.30.11.110-00000041	Eltex	шт	1		Возможна замена на аналог.
7.3	Кабельный организатор 19"	CM-1U-ML		Hyperline	шт	2		Возможна замена на аналог.
7.4	Патч-панель 24 порта RJ-45	PP2-19-24-8P8C-C6A-SH-110D		Hyperline	шт	1		Возможна замена на аналог.
7.5	Оптический кросс	FO-19R-1U-3xSLT-W140H42-24UN-BK		Hyperline	шт	1		Возможна замена на аналог.
7.6	Оптический проходной адаптер LC/PC-LC/PC, MM, duplex,	FA-P11Z-DLC/DLC N/WH-BG	268898	Hyperline	шт	1		Возможна замена на аналог.

Взам. инв. №

Подп. и дата

Инв. № подл.

Поз.	Наименование и техническая характеристика	Тип, марка, обозначение документа, опросного листа	Код оборудования, изделия, материала	Завод изготовитель	Ед. изм.	Кол.	Масса 1 ед, кг	Примечание
1	2	3	4	5	6	7	8	9
7.7	Модуль вентиляторный с термостатом и датчиком температуры	TRFA-MICR-4F-RAL9004		Hyperline	шт	1		Возможна замена на аналог.
7.8	ИБП онлайн двойного преобразования с встроенными аккумуляторами	СИПБ1КА.9-11		Eltex	шт	1		Возможна замена на аналог.
7.9	Монтажный комплект рельс 2U для 19" стойки	АПСМ.304137.001		Eltex	шт	1		Возможна замена на аналог.
7.10	Блок розеток для 19" шкафов 16А 6 розеток	SHT19-6SH-S-2.5EU		Hyperline	шт	1		Возможна замена на аналог.
7.11	Патч-корд UTP Cat5	PC-LPM-UTP-RJ45-RJ45-C5e-2M-LSZH-GY		Hyperline	шт	6		Возможна замена на аналог.
7.12	Патч-корд оптический	FC-D2-9-LC/AR-SC/AR-H-3M-LSZH-YL		Hyperline	шт	1		Возможна замена на аналог.
7.13	SFP модуль, 1.25G, WDM, TX 1310 нм, RX 1550 нм, 3 км, LC	RSM1W36L3		Hyperline	шт	1		Возможна замена на аналог.
7.14	Комплект деталей для защиты места сварки, КДЗС (60 мм)	FO-FFSPS-60	45558	Hyperline	шт	10		Возможна замена на аналог.
7.15	Крепежный комплект	CNS-M6-16 (50 шт)	306142	Hyperline	шт	1		Возможна замена на аналог.
7.16	Разъем RJ-45 для обжимки кабеля	PLUG-8P8C-UV-C6-TW-SH-10 (10шт)	251944	Hyperline	шт	6		Возможна замена на аналог.

Взам. инв. №

Подп. и дата

Инв. № подл.

Поз.	Наименование и техническая характеристика	Тип, марка, обозначение документа, опросного листа	Код оборудования, изделия, материала	Завод изготовитель	Ед. изм.	Кол.	Масса 1 ед, кг	Примечание
1	2	3	4	5	6	7	8	9
8	ТЕЛЕКОММУНИКАЦИОННЫЙ ШКАФ ТШ5.4							
8.1	Шкаф телекоммуникационный 19" напольный 22U	TTBR-2288-AS-RAL9004	537231	Hyperline	шт	1		Возможна замена на аналог.
8.2	Коммутатор на 24 x 1G, 4 x 10G	MES2424	26.30.11.110-0000 0041	Eltex	шт	1		Возможна замена на аналог.
8.3	Кабельный организатор 19"	CM-1U-ML		Hyperline	шт	2		Возможна замена на аналог.
8.4	Патч-панель 24 порта RJ-45	PP2-19-24-8P8C-C6A-SH-110D		Hyperline	шт	1		Возможна замена на аналог.
8.5	Оптический кросс	FO-19R-1U-3xSLT-W140H42-24UN-BK		Hyperline	шт	2		Возможна замена на аналог.
8.6	Оптический проходной адаптер LC/PC-LC/PC, MM, duplex,	FA-P11Z-DLC/DLC N/WH-BG	268898	Hyperline	шт	2		Возможна замена на аналог.
8.7	Модуль вентиляторный с термостатом и датчиком температуры	TRFA-MICR-4F-RAL9004		Hyperline	шт	1		Возможна замена на аналог.
8.8	ИБП онлайн двойного преобразования с встроенными аккумуляторами	СИПБ1КА.9-11		Eltex	шт	1		Возможна замена на аналог.
8.9	Монтажный комплект рельс 2U для 19" стойки	АПСМ.304137.001		Eltex	шт	1		Возможна замена на аналог.
8.10	Блок розеток для 19" шкафов 16А 6 розеток	SHT19-6SH-S-2.5EU		Hyperline	шт	1		Возможна замена на аналог.
8.11	Патч-корд оптический	FC-D2-9-LC/AR-SC/AR-H-3M-LSZH-YL		Hyperline	шт	2		Возможна замена на аналог.

Взам. инв. №

Подп. и дата

Инв. № подл.

Поз.	Наименование и техническая характеристика	Тип, марка, обозначение документа, опросного листа	Код оборудования, изделия, материала	Завод изготовитель	Ед. изм.	Кол.	Масса 1 ед, кг	Примечание
1	2	3	4	5	6	7	8	9
8.12	SFP модуль, 1.25G, WDM, TX 1310 нм, RX 1550 нм, 3 км, LC	RSM1W36L3		Hyperline	шт	2		Возможна замена на аналог.
8.13	Комплект деталей для защиты места сварки, КДЗС (60 мм)	FO-FFSPS-60	45558	Hyperline	шт	10		Возможна замена на аналог.
8.14	Крепежный комплект	CNS-M6-16 (50 шт)	306142	Hyperline	шт	1		Возможна замена на аналог.
9	КАБЕЛЕНЕСУЩИЕ КОНСТРУКЦИИ							
9.1	Винт для электрического соединения M5x8	M5×8	CM030508INOX	DKC	шт	417		Возможна замена на аналог.
9.2	Винт с гладкой головкой и квадратным подголовником M6x12, нержавеющая сталь	DIN 603	CM010612INOX	DKC	шт	840		Возможна замена на аналог.
9.3	Винт с крестообразным шлицем M6x10	M6×10	CM010610	DKC	шт.	11008		Возможна замена на аналог.
9.4	Гайка с насечкой, препятствующая отвинчиванию M6	DIN 6923	CM100600	DKC	шт	11004		Возможна замена на аналог.
9.5	Гайка с насечкой, препятствующей откручиванию M6, нержавеющая сталь	DIN 6923	CM100600INOX	DKC	шт	840		Возможна замена на аналог.
9.6	Горизонтальный изменяемый угол СРО 0-45град. 300x50	ТУ 3449-013-47022248-2004	36011	DKC	шт	14		Возможна замена на аналог.
9.7	Защитный ограничитель RP 300, цинк-ламель		36940HDZL	DKC	шт	22		Возможна замена на аналог.
9.8	Крышка для угла горизонтального изменяемого СРО 0-45 осн.100	ТУ 3449-013-47022248-2004	38010	DKC	шт	2		Возможна замена на аналог.

Взам. инв. №

Подп. и дата

Инв. № подл.

Поз.	Наименование и техническая характеристика	Тип, марка, обозначение документа, опросного листа	Код оборудования, изделия, материала	Завод изготовитель	Ед. изм.	Кол.	Масса 1 ед, кг	Примечание
1	2	3	4	5	6	7	8	9
99	Крышка для угла горизонтального изменяемого СРО 0-45 осн.300	ТУ 3449-013-47022248-2004	38013	DKC	шт	12		Возможна замена на аналог.
9.10	Крышка на лоток с заземлением осн.100 L3000, толщина 1,0 мм	ТУ 3449-013-47022248-2004	4E+06	DKC	шт	2865		Возможна замена на аналог.
9.11	Крышка на лоток с заземлением осн. 300 L 3000, толщ 1,0мм	ТУ 3449-013-47022248-2004	4E+06	DKC	шт	415		Возможна замена на аналог.
9.12	Крышка на ответвитель DPT Т-образный горизонтальный осн.100 в комплекте с крепежными элементами и соединительными пластинами, необходимыми для монтажа	ТУ 3449-013-47022248-2004	38042K	DKC	Уп.	689		Возможна замена на аналог.
9.13	Крышка на ответвитель DPT Т-образный горизонтальный осн.300 в комплекте с крепежными элементами и соединительными пластинами, необходимыми для монтажа	ТУ 3449-013-47022248-2004	38045K	DKC	Уп.	23		Возможна замена на аналог.
9.14	Крышка на угол CD 45 вертикальный внеш. 45 осн.300	ТУ3449-013-47022248 2004	38265	DKC	Уп.	16		Возможна замена на аналог.
9.15	Крышка на угол CD 90 вертикальный внеш. 90 осн.100	ТУ 3449-013-47022248-2004	38242	DKC	Уп.	1		Возможна замена на аналог.
9.16	Крышка на угол CD 90 вертикальный внеш. 90 осн.300	ТУ 3449-013-47022248-2004	38245	DKC	Уп.	6		Возможна замена на аналог.
9.17	Крышка на угол СРО 45 горизонтальный 45^1 осн.300 в комплекте с крепежными элементами и соединительными пластинами, необходимыми для монтажа	ТУ 3449-013-47022248-2004	38025K	DKC	уп.	4		Возможна замена на аналог.
9.18	Крышка на угол СРО 90 горизонтальный 90^1 осн.100 в комплекте с крепежными элементами и соединительными пластинами, необходимыми для монтажа	ТУ 3449-013-47022248-2004	38002K	DKC	уп.	28		Возможна замена на аналог.
9.19	Крышка на угол СРО 90 горизонтальный 90^1 осн.300 в комплекте с крепежными элементами и соединительными пластинами, необходимыми для монтажа	ТУ 3449-013-47022248-2004	38005K	DKC	уп.	20		Возможна замена на аналог.
9.20	Крышка на угол CS 45 вертикальный внутр. 45 осн.300	ТУ 3449-013-47022248-2004	38225	DKC	шт	16		Возможна замена на аналог.

Взам. инв. №

Подп. и дата

Инв. № подл.

Поз.	Наименование и техническая характеристика	Тип, марка, обозначение документа, опросного листа	Код оборудования, изделия, материала	Завод изготовитель	Ед. изм.	Кол.	Масса 1 ед, кг	Примечание
1	2	3	4	5	6	7	8	9
9.21	Крышка на угол CS 90 вертикальный внутр. 90 осн.100	ТУ 3449-013-47022248-2004	38202	DKC	шт	1		Возможна замена на аналог.
9.22	Крышка на угол CS 90 вертикальный внутр. 90 осн.300	ТУ 3449-013-47022248-2004	38205	DKC	шт	5		Возможна замена на аналог.
9.23	Крышка прямого элемента 300х1,5мм L 3000, AISI 304	ТУ 25.11.23-073-47022248-2019	IKSM3300C	DKC	м	412,97		Возможна замена на аналог.
9.24	Лоток лестничный 50х300х3000, 1,5 мм, AISI 304	ТУ 25.11.23-073-47022248-2019	ILM3530C	DKC	м	513,77		Возможна замена на аналог.
9.25	Лоток перфорированный 100х50 L3000 толщ.1,0 мм	ТУ 3449-013-47022248-2004	4E+06	DKC	м	3200,9		Возможна замена на аналог.
9.26	Лоток перфорированный 300х50 L3000 толщ.1,0 мм	ТУ 3449-013-47022248-2004	4E+06	DKC	м	415,48		Возможна замена на аналог.
9.27	Никелированная пластина для заземления PTCE	ТУ 3449-013-47022248-2004	37501	DKC	Уп.	90		Возможна замена на аналог.
9.28	Ответвитель DPT Т-образный горизонтальный 100х50 в комплекте с крепежными элементами	ТУ 3449-013-47022248-2004	36122K	DKC	уп.	689		Возможна замена на аналог.
9.29	Ответвитель DPT Т-образный горизонтальный 300х50 в комплекте с крепежными элементами	ТУ 3449-013-47022248-2004	36125K	DKC	уп.	23		Возможна замена на аналог.
9.30	Ответвитель DPX крестообразный 100х50 в комплекте с крепежными элементами	ТУ 3449-013-47022248-2004	36182K	DKC	уп.	1		Возможна замена на аналог.
9.31	Ответвитель DPX крестообразный 300х50 в комплекте с крепежными элементами	ТУ 3449-013-47022248-2004	36185K	DKC	шт	1		Возможна замена на аналог.
9.32	Перегородка SEP L3000 H50	ТУ 3449-013-47022248-2004	36480	DKC	м	6558,3		Возможна замена на аналог.

Поз.	Наименование и техническая характеристика	Тип, марка, обозначение документа, опросного листа	Код оборудования, изделия, материала	Завод изготовитель	Ед. изм.	Кол.	Масса 1 ед, кг	Примечание
1	2	3	4	5	6	7	8	9
9.33	Перегородка SEP для угла CPO H50, в комплекте с крепежными элементами необходимыми для монтажа	ТУ 3449-013-47022248-2004 ТУ 3449-013-47022248-2004	SSG00500K	DKC	уп.	1560		Возможна замена на аналог.
9.34	Перегородка SEP для угла CS90 H50,в комплекте с крепежными элементами необходимыми для монтажа	ТУ 3449-013-47022248-2004	SSC90500K	DKC	уп.	12	0,1	Возможна замена на аналог.
9.35	Перегородка SEP для углов CD 45 H50, в комплекте с крепежными элементами необходимыми для монтажа	ТУ 3449-013-47022248-2004	SSD40500K	DKC	уп.	64		Возможна замена на аналог.
9.36	Перегородка SEP для углов CD 90 H50, в комплекте с крепежными элементами необходимыми для монтажа	ТУ 3449-013-47022248-2004	SSD90500K	DKC	уп.	14	0,12	Возможна замена на аналог.
9.37	Перегородка лестничного лотка H50, L1500, AISI 304	ТУ 25.11.23-073-47022248-2019	ILPH50C	DKC	м	825,94	0,35	Возможна замена на аналог.
9.38	Перегородка лестничного лотка H50, L1500, AISI 304	ТУ 25.11.23-073-47022248-2019	ILPH50C	DKC	м	825,94	0,35	Возможна замена на аналог.
9.39	Пластина крепежная GSV H50 (4 шт.) в комплекте с метизами, необходимымидля монтажа	ТУ 3449-013-47022248-2004	30013K	DKC	уп.	2	0,32	Возможна замена на аналог.
9.40	Пластина крепежная GSV H50 (4 шт.) в комплекте с метизами, необходимымидля монтажа, цинк-ламельная	ТУ 3449-013-47022248-2004	30013KHDZL	DKC	уп.	9	0,3	Возможна замена на аналог.
9.41	Угол CD 45 вертикальный внеш. 45¹ 300 x50 в комплекте с крепежными элементами	ТУ 3449-013-47022248-2004	36845K	DKC	уп.	16	0,76	Возможна замена на аналог.
9.42	Угол CD 90 вертикальный внеш. 90¹ 100/50 в комплекте с крепежными элементами	ТУ 3449-013-47022248-2004	36782K	DKC	уп.	1	0,65	Возможна замена на аналог.
9.43	Угол CPO 45 горизонтальный 45¹ 300 x50 в комплекте с крепежными элементами	ТУ 3449-013-47022248-2004	36065K	DKC	уп.	4	1,03	Возможна замена на аналог.
9.44	Угол CPO 90 горизонтальный 90¹ 100 x50 в комплекте с крепежными элементами	ТУ 3449-013-47022248-2004	36002K	DKC	уп.	28	0,63	Возможна замена на аналог.

Взам. инв. №

Подп. и дата

Инв. № подл.

Размещение оборудования, согласно архитектурного плана			Данные об оборудованиии согласно проектной, рабочей документации					Требования к освещенности, лк	Требования к элетропитанию	Требования к заземлению			Требования к подключению		
В осях	Номер помещения	Наименование помещения	Маркировка, согласно схемы, плана расположения оборудования	Тип, марка, модель, согласно спецификации	Наименование оборудования, согласно спецификации	Кол-во	Установка		Категория электроснабжения	Потребляемая мощность, Вт	Третья жила PE, Ом	Защитное, Ом	Клеммы: L (фаза), N (ноль)	3х полюсная розетка SHUKO	3х полюсная розетка C14
	пом. 4.05.1	Помещение СС. 4к -1 этаж	UPS4.1-1		Источник бесперебойного питания	1	ТШ4.1400		Первая 900						
	пом. 30.4.3	Помещение СС 30 этаж	UPS4.2-1		Источник бесперебойного питания	1	ТШ4.2400		Первая 900						
	пом. 5.14	Помещение СС	ups5.1-1		Источник бесперебойного питания	1	ТШ5.1400		Первая 900						
	пом. 5.12	Помещение СС	ups5.2-1		Источник бесперебойного питания	1	ТШ5.2400		Первая 900						
	пом. 30.5.3	Помещение СС	ups5.3-1		Источник бесперебойного питания	1	ТШ5.3400		Первая 900						
	пом. 5.15	Помещение СС	ups5.4-1		Источник бесперебойного питания	1	ТШ5.4400		Первая 900						
	пом. 01.5.49	Комната персонала	ups5.5-1		Источник бесперебойного питания	1	ТШ5.5400		Первая 900						

Взам. инв. №

Подп. и дата

Инв. № подл.